POJISTNÉ ROZPRAVY

pojistně teoretický bulletin

30

2013

ISSN 0862-6162

Pojistné rozpravy

Obsah/Contents

Solventnost II a úroveň 3 / Solvency II and Level 3
Ing. Jaroslav Mesršmíd, CSc., předseda redakční rady 3

Nutnost změn v přístupech komerčního pojišťovnictví k nové kvalitě rizik a jejich finančnímu řešení /
The necessity of changes in attitudes of private insurance industry to new quality of risks and their financial solutions
prof. Ing. Jaroslav Daňhel, CSc., prof. Ing. Eva Ducháčková, CSc., Vysoká škola ekonomická v Praze 5

Interní modely v praxi / Internal models in practice
Vojtěch Pivný, Allianz pojišťovna, a.s. 10

Akciová společnost po rekodifikaci / Joint-stock company after recodification
JUDr. Petr Čech, Ph.D., LL.M. 22

Poslední vývoj Solvency II na evropské úrovni / Latest developments of Solvency II at the European level
JUDr. Jana Herboczková, Ministerstvo financí 33

Řídící a kontrolní systém – jeden z kritických faktorů úspěchu při plnění požadavků Solventnosti II /
System of governance - one of the critical factors of success in meeting the Solvency II requirements
Drahomír Kubáň, Allianz pojišťovna, a.s. 39

Některé zásadní změny navrhované v novele zákona o pojišťovnictví v souvislosti s implementací směrnice Solventnost II /
Some key changes proposed in an amendment to the Insurance Act related to the implementation of the Solvency II Directive
PhDr. Vladimír Přikryl, JUDr. Jana Čechová, Ministerstvo financí 45

Co přináší návrh IMD2? / What does the IMD2 legislative draft bring?
Ing. Jaroslav Mesršmíd, CSc., Česká asociace pojišťoven 64

Zdroj financování podniku a pojistné plnění (definice pojmu) / Source of financing of undertaking and insurance benefits (definition of the term)
Ing. František Kalouda, CSc., MBA, Ekonomicko-správní fakulta, Masarykova univerzita 77

Důchodová reforma – zavedení fondového důchodového pilíře a reforma penzijního připojištění /
Pension reform – implementation of the funded pension pillar and reform of the current supplementary pension insurance
Mgr. Irena Kubátová, Ministerstvo financí 94

Právní úprava obchodního zastoupení v novém občanském zákoníku / Legal regulation of commercial representation in new Civil Code
Mgr. Viktor Peterka, ČSOB Pojišťovna, a.s., člen holdingu ČSOB 101

Systemický přístup k risk appetite / Systemic approach to risk appetite
Mgr. Jan Šváb, Ph.D., Kooperativa pojišťovna, a.s., Vienna Insurance Group 108

K otázkám implementace FATCA s přihlédnutím k evropským pravidlům ochrany osobních údajů /
The issues of FATCA implementation with regard to European rules of personal data protection
Mgr. Josef Prokeš, Úřad pro ochranu osobních údajů 120

Možné změny v přístupech pojišťoven při posuzování rizika a následného plánování opatření a zdrojů /
Possible changes in insurers' approaches to risk assessment and subsequent planning of measures and resources
Ing. Roman Urban, Ph.D., Ing. Nela Urbanová, Univerzita obrany 124

Pasivní bezpečnost motorových vozidel / Passive safety of motor vehicles
prof. Ing. František Vlk, DrSc. 134

Solventnost II a úroveň 3

Ing. Jaroslav Mesršmíd, CSc., předseda redakční rady

Legislativní projekt Solventnost II (dále jen „S II") se realizuje podle Lamfalussyho procesu[1], tj. probíhá ve čtyřech úrovních. Pokud jde o první úroveň, tj. vymezení základních pravidel pro fungování sektoru, ta je pro S II dána rámcovou směrnicí 2009/138/ES Solventnost II, která má být významně novelizována směrnicí Omnibus II. Není třeba zastírat, že proces projednávání návrhu Omnibus II[2] se prodlužuje, a to s ohledem zvláště na stanovení pravidel pro dlouhodobé garance u pojistných produktů životního pojištění, resp. důchodového pojištění. Stále se hledá vyváženost v přístupu k problému, tj., aby přetažené požadavky na garance nakonec nepodvázaly prodej těchto typů pojištění. Trialog, který měl být dokončen v červnu 2012, nebyl uzavřen ani v září 2012 a nyní se předpokládá, že termín finalizace úpravy nebude dříve než ve druhé polovině roku 2013. Je otázka, zda bude dostačovat posun termínu pro implementaci rámcové směrnice S II do národního práva členských států z 31. října 2012 na 30. června 2013 a termínu účinnosti této směrnice z 1. listopadu 2012 na 1. ledna 2014, a to nedávno zveřejněnou směrnicí Evropského parlamentu a Rady 2012/23/EU ze dne 12. září 2012, kterou se mění směrnice 2009/138/ES (Solventnost II), pokud jde o den jejího provedení, den její použitelnosti a den zrušení některých směrnic.

Jisté je, že na vývoji legislativního procesu úrovně 1 závisí postup na úrovni 2. Připomeňme si, že úroveň 2 znamená specifikaci ustanovení rámcových základních pravidel, tedy tvorbu prováděcích právních aktů Evropskou komisí v součinnosti s poradními orgány regulátorů z členských států EU. Nelze počítat s tím, že návrhy prováděcích předpisů úrovně 2 budou zveřejněny před oficiálním publikováním směrnice Omnibus II, neboť právě ta zahrnuje některá zmocnění pro Evropskou komisi, tj. další zmocnění nad rámec směrnice 2009/138/ES. Není snad třeba dodávat, že Omnibus II má svoji důležitost i pro legislativní proces v členských státech. V České republice byl pracovní návrh novely zákona o pojišťovnictví vypracován již koncem roku 2011, ale výše uvedený posun v přípravě evropské legislativy znamenal změnu termínu pro předložení návrhu vládě ČR z června 2012 na říjen 2012, ale ani to nebude stačit. Proto vláda ČR usnesením č. 870 ze dne 28. 11. 2012 zmíněný říjnový termín zrušila. Nicméně návrh byl již Ministerstvem financí rozeslán do vnějšího připomínkového řízení s termínem pro dodání připomínek nejpozději do 11. října 2012. Z výše uvedeného plyne, že nezbývá nic jiného, než bedlivě sledovat legislativní dění v Bruselu a v případě potřeby provést nezbytné doplnění návrhu novely zákona o pojišťovnictví.

Stranou pozornosti však nemůže zůstat ani úroveň 3, tvorba obecných pokynů a doporučení, která by měla zabezpečit konzistentní a srovnatelnou implementaci opatření 1. a 2. úrovně ve všech členských státech EU. Příprava návrhů 3. úrovně je v kompetenci EIOPA, která byla založena nařízením Evropského parlamentu a Rady (EU) č. 1094/2010, ze dne 24. listopadu 2010 o zřízení Evropského orgánu dohledu (Evropského orgánu pro pojišťovnictví a zaměstnanecké penzijní pojištění), o změně rozhodnutí č. 716/2009/ES a o zrušení rozhodnutí Komise 2009/79/ES. Právní úprava „obecných pokynů a doporučení", která jsou určena příslušným orgánům či finančním institucím, je obsažena v čl. 16 tohoto nařízení, včetně úvodního pododstavce odst. 3 ve znění: „3. Příslušné orgány a finanční instituce vynaloží veškeré úsilí, aby se těmito obecnými pokyny a doporučeními

[1] Například článek Lamfalussyho proces, Ing. Soňa Machová, Ministerstvo financí, Pojistné rozpravy č. 22/2008, str. 6–13

[2] Směrnice Evropského parlamentu a Rady, kterou se mění směrnice 2003/71/ES a 2009/138/ES s ohledem na pravomoci Evropského orgánu pro pojišťovnictví a zaměstnanecké penzijní pojištění a Evropského orgánu pro cenné papíry a trhy, KOM(2011) 8 v konečném znění

řídily"."V této větě je třeba si všimnout slov „vynaloží veškeré úsilí", která se mohou stát problémem na úrovni 4, tj. při kontrole a vynucování implementace evropské legislativy, neboť v žádném případě to není formulováno jako povinnost a ani to nemůže být vzhledem k tomu, že jde o opatření úrovně 3. Závažný je i další pododstavec odst. 3, v němž se uvádí, že do dvou měsíců od vydání obecných pokynů nebo doporučení příslušný orgán potvrdí, zda se těmito obecnými pokyny nebo doporučeními řídí nebo hodlá řídit. Pokud se nehodlá řídit, tak o tom musí informovat EIOPA a uvést důvody. Čl. 16 nezapomíná ani na finanční instituce, resp. pojišťovny. Pokud je to stanoveno v „obecných pokynech či doporučeních", musí finanční instituce jasným a podrobným způsobem podávat zprávu o tom, zda se těmito obecnými pokyny nebo doporučeními řídí. V této souvislosti vyvstává otázka, jak se má orgán dohledu obecnými pokyny řídit a jak zajistí, že finanční instituce vynaloží veškeré úsilí. V každém případě „obecné pokyny a doporučení" jsou tzv. měkkým právem (soft law), které nemá závaznou právní sílu, a „obecné pokyny a doporučení" by měla směřovat zejména k jednotné a účinné aplikaci práva úrovně 1, neboť opatření úrovně 2 budou vydána jako nařízení s přímou působností ve všech členských státech EU. Na druhé straně je zde určité nebezpečí, že národní orgány dohledu dospějí k názoru, že určité „obecné pokyny a doporučení, zvláště ty, které jaksi zavazují i finanční instituce, je nezbytné převést, byť jednoduchou formou, do národního práva. Odhaduje se, že rozsah „obecných pokynů a doporučení" může představovat až 1000 stran, proto uvážlivý přístup k opatřením úrovně 3 je plně na místě s přihlédnutím k známému a enormnímu rozsahu základních pravidel úrovně 1 a regulačních technických norem úrovně 2.

Lze předpokládat, že evropské orgány odpovědně ve vhodné době vyhodnotí zkušenosti získané z projektu S II – od úrovně I až po úroveň 3 – a nelze ani vyloučit, že Lamfalussyho proces může doznat jistých, třebas i dílčích, korektur, zvláště pokud jde o charakter a počet zmocnění pro úroveň 2.

Resumé

Solvency II and Level 3

The project of Solvency II is realized through the Lamfallusy process at 4 Levels. The author describes the legislative process at Level 1, including an amendment to the Framework Directive 2009/138/EC by Directive 2012/23/EU as regards the date for its transposition and the date of its application and the date of repeal of certain directives. He also mentions the draft Omnibus II directive, the state of its assessment in the relevant EU bodies and its connection with Level 2 measures and national legislation. The main focus of this editorial is on the application of Regulation 1094/2010/EU, establishing a European Supervisory Authority (European Insurance and Occupational Pensions Authority), amending Decision No 716/2009/EC and repealing Commission Decision 2009/79/EC. Its Article 16 defines measures of Level 3 – Guidelines and recommendations – and the author shows their role in the whole Solvency II project and indicates possible problems arising from their application by competent authorities and financial institutions in the EU Member States.

Nutnost změn v přístupech komerčního pojišťovnictví k nové kvalitě rizik a jejich finančnímu řešení

prof. Ing. Jaroslav Daňhel, CSc., prof. Ing. Eva Ducháčková, CSc., Vysoká škola ekonomická v Praze

Pro současný globální svět jsou charakteristické relativně časté vážné katastrofické turbulence způsobované především živly. Pro tyto události ovšem až dosud vcelku dobře jako finanční stabilizátor fungovalo komerční pojišťovnictví. Trend stále ničivějších ekonomických důsledků přírodních pohrom s rostoucí frekvencí výskytu na straně jedné a volatilita globálních finančních trhů poslední dekády ovlivňující kapacitu trhů pojistných na straně druhé, v současnosti velmi silně vyostřují otázku hranic komerčního pojišťovnictví při finančním řešení negativních důsledků katastrofických nahodilostí.

Katalyzátorem rozsahu škod na zdraví, životech lidí a na destrukci materiálních hodnot včetně infrastruktury jsou v poslední době s přírodní katastrofou spojené projevy zranitelnosti moderních technologií; příkladem za všechny je na důsledky ničivého zemětřesení a následné tsunami navazující selhání jaderné technologie v jedné z technologicky nejvyspělejších zemí světa - Japonsku. Katastrofa pak měla svůj prakticky okamžitý odraz na krizí oslabených finančních trzích, zejména v poklesu ceny akcií v předmětné geografické oblasti exponovaných pojišťoven a zajišťoven.

Pro komerční pojišťovnictví je v tomto ohledu závažnou novou skutečností, že jde o významné změny v kvalitě rizik, které byly tradičně předmětem pojištění a pojistné trhy tyto projevy nahodilosti až do nedávné doby bez závažnějších problémů absorbovaly. Současná snaha o řešení dopadů změn v charakteru pojišťovaných rizik možností katastrofální realizace v sobě zahrnuje několik problémových okruhů: jednak potřebu reagovat na trend růstu finančních prostředků na eliminaci katastrofických škod z pohledu ekonomiky odvětví pojišťovnictví, jednak zvýšit stabilitu a klientskou bezpečnosti odvětví jako součásti finančních trhů, trpících krizovými jevy. Kardinálním problémem je ovšem nalezení dalších zdrojů financování důsledků katastrof nad rámec, který je schopno řešit komerční pojišťovnictví.

Přitom pro predikci, a tedy i anticipaci katastrof a jejich důsledků, stále beze zbytku platí axiom o nepředvídatelnosti externího světa. Metodologickou fundaci současného stavu poznání obsahuje a současně lekci moderního myšlení v tomto ohledu obsahuje bestseller N. N. Taleba Černá labuť[1]. „Černými labutěmi" autor rozumí nepředvídatelné a neočekávané katastrofy s rozsáhlými důsledky. Přes evidentně stále frekventovanější zjevování se „černých labutí" jejich existenci jako jeden ze stavů moderního světa zatím nedokážeme přijímat s pokorou, lidská epistemická arogance (všechno dokážeme poznat) nám evidentně ztěžuje vyrovnat se s faktem, že ačkoli deklarujeme, že žijeme v pokročilé informační společnosti, okolnímu světu nerozumíme nikterak lépe.

Naše problémy tohoto druhu vyplývají ze skutečnosti, že v globální době dostatečně kognitivně nezvládáme komplexitu současného složitého světa s výraznými prvky nahodilosti, a tak v prostředí snížených možností efektivní predikce budoucích stavů světa včetně katastrof, v nouzi, ve strachu z chaosu se uchylujeme jako k léku k regulaci a k modelovým formalizacím, kterými se nám ovšem často podaří vytvářet zcela nepřípustná zjednodušení, anebo event. nová regulační opatření, aniž jsme dosáhli očekávaného pozitivního poznávacího efektu.

[1] Taleb, N., N.: Černá Labuť, Paseka, Praha – Litomyšl 2012, recenze v časopise Politická ekonomie č. 4/2012

Právě kontraverzní obecný posun ekonomické teorie posledních dekád směrem k vyšší formalizaci a matematizaci považujeme za významným způsobem limitující možnosti zkoumání stavů světa, včetně katastrofických projevů nahodilosti. Jsme toho názoru, že odtud obecně pramení hlavní současné problémy ekonomie a navazujících vědních oborů, zejména jejich normativních větví, snažících se těmito přístupy o vyšší rigorositu, a tím o vyšší efektivnost normativní predikce. Po matematice jako nedialektické vědní disciplíně je matematizujícími ekonomy a pojistnými matematiky požadováno fungování ve společenských vědách způsobem, který jí není z její samé podstaty imanentní.

„Nespoutaná" nahodilost v podobě živelních katastrof, oproti dosavadní historii s progresivně rostoucími rozsahy, se v tomto ohledu v minulém roce projevila obzvlášť důrazně, přírodními pohromami nebývalých rozměrů. Vedle Nového Zélandu a Thajska bylo zasaženo zejména již zmiňované Japonsko, vedle živlu posléze i nepřímými škodami vyvolanými radioaktivitou z poškozené atomové elektrárny. Je jistým paradoxem, že již v osmdesátých letech minulého století po Černobylské jaderné havárii byla v odborném tisku diskutována otázka, zda u tak nebezpečné technologie, jako je výroba jaderné energie, by před jejím uvedením do provozu neměla být pravděpodobnost selhání rovna nule. Je tudíž i logické, že po havárii jaderné elektrárny v Japonsku, kde by to v tak technicky vyspělé zemi rozhodně nikdo nečekal, probíhá celosvětová kampaň na zákaz jaderné technologie. Požadavek na nulovou pravděpodobnost nastoupení nahodilých jevů s katastrofálními důsledky ovšem není v současném složitém globálním světě uspokojit možné, vzpomeňme až příliš výmluvné fotografie zbouraných budov Obchodního centra v New Yorku s textem pod obrázkem: událost, které před 11. zářím měla pravděpodobnost nula.

Zemětřesení v Japonsku ukazuje, jak těžké je pro pojistitele odhadovat rozsah katastrofického rizika na základě pravděpodobnosti z historických dat. Výplaty škodních náhrad dosáhly 1134 miliard jenů, předchozí největší výplaty ze zemětřesení v roce 1995 činily jen 78 miliard jenů. Vysokou progresi výše škod, i když ne tak prudkou, ostatně vykazují i důsledky amerických hurikánů. Stavy světa symbolizované japonským zemětřesením v roce 2011, či hurikánem Katrína v roce 2005 prakticky vyvracejí použití pro zkoumání budoucích nastoupení nahodilosti metodu induktivního poznání, jinými slovy: existující statistická data a posteriorní pravděpodobnosti, vycházející a zobrazující minulé podmínky náhodných katastrofických jevů, na úrovni současného stavu poznání nelze exaktními metodami rozhýbat do budoucnosti.

Kromě nahodilosti se ovšem odvětví pojišťovnictví musí vyrovnávat i se subjektivními lidskými preferencemi a averzemi. V souvislosti s problémem pojistit se nebo ignorovat možné negativní následky nastoupení nahodilosti výzkumy prokazují, že se lidé obávají nesprávných „nepravděpodobných" událostí. Heuristici, kognitivní psychologové Kahneman a Tversky zkoumali strukturu uzavíraných pojištění a zjistili, že při poptávání po pojištění lidé silně nepravděpodobné události pomíjejí. Badatelé tento jev, který je v rozporu se základní úlohou pojištění

zachovat finanční kontinuitu při událostech, jejichž důsledky naruší finanční stabilitu subjektu, nazvali „preference proti malým, ale pravděpodobným ztrátám" – na úkor těch méně pravděpodobných, ale citelnějších[2]. Obecnou vlastností lidí totiž je při prognózách pomíjet extrémní hodnoty a jejich negativní důsledky (Kahneman: k riziku nás obvykle nevede kuráž, nýbrž neznalost a slepota vůči reálné pravděpodobnosti možných katastrofálních realizací).

Na druhé straně pojistitelé se nejvíce obávají tzv. neznámých neznámostí (unknown unknowns), které se v minulosti zatím nevyskytly, a tedy nemají ani žádné minulé pravděpodobnosti, a tedy na ně ani nelze nasadit formalizaci pomocí matematických modelů, jejich důsledky se ale mnohdy shodují s důsledky obvykle pojišťovaných rizik. Příklad „černé labutě" amerického 11. září: tento typ teroristického útoku byl zcela nový jev, jeho důsledky nikoliv: požár, výbuch, zřícení budov. Problémem tedy je, že pokud pojistitel dopředu nedeklaroval, že neplatí za požár, výbuch atd., pokud měl původ v teroristické akci, musí nastalé škody hradit.

Ve vazbě na podobu projevů nahodilosti jsou všem výrazné rozdíly v jednotlivých produktových segmentech: velmi „ochočená, sterilizovaná" nahodilost[3] se vyskytuje v životním pojištění, riziková složka je prakticky popsána výstupy úmrtnostních tabulek a rezervotvorná složka na dožití se sjednaného věku je vlastně pojištění stabilizujícím spořením. Škála míry nahodilosti pokračuje také relativně dosti „ochočeným" havarijním neživotním pojištěním, které je pravděpodobnostně vcelku charakterizováno a největší možná škoda ohraničena hodnotou vozu. Na druhém konci škály je pak již nahodilost zcela „nespoutaná", máme na mysli zejména pojištění živelních kalamit a pojištění odpovědnosti za škody se ze shora rozostřeným intervalem nastupování škod podle jejich výše.

V tomto duchu lze o „ochočenosti" nahodilosti a její predikce diskutovat i o kauze nás se bezprostředně se dotýkajícího problému středoevropských a českých povodní: dvě po sobě jdoucí stoleté vody otevřely otázku míry kvalitativní změny v charakteru povodňového rizika (vektoru charakterizujícího škodní frekvenci – je to ještě stoletá frekvence nebo již jen x.letá?), a tedy i otázky kalibrace území pojistitelnosti s dalekosáhlými důsledky pro klienty, nacházející se se svými nemovitostmi poblíž vodního toku. Zastánci nekompromisního postupu pojišťoven argumentují hypotetickou nižší cenou pozemku, na kterém předek stavbu postavil.

Je zřejmé, že v rámci anticipace „talebovského" myšlení ohledně nahodilosti a jejích důsledků, je třeba přehodnotit dosud převažující koncepci finančního řešení důsledků katastrofických událostí. Současně je však třeba si s pokorou uvědomit, že důsledek reálné „nespoutané" nahodilosti může být ještě daleko horší, než se nás snaží přesvědčit výsledky induktivního zkoumání, náhodný generátor může „zvolit černou labuť", tedy statisticky, induktivní metodou dosud nepodchycený rozsah megakatastrofy, v jehož možnostech je zapříčinit krach celého světového odvětví pojišťovnictví. V této souvislosti za povšimnutí stojí chování zajistitelů v posledních dekádách,

[2] Kahneman, D., Tversky A., Slovic, P. eds. (1982) Judgement under Uncertainty: Heuristics & Biases. Cambridge, UK, Cambridge University Press

[3] N. N. Taleb za příklad sterilované, spoutané nahodilosti považuje např. herní kasino

charakteristických dopady enormních finančních důsledků živelních katastrof pro zajišťovny jako pojišťovny „poslední instance". Zajistitelé v důsledku nesprávně stanovených zajistných tarifů v tomto období prodělávali, v jejich chování je však oproti chování bankéřů v poslední krizi patrná vyšší míra sebereflexe, spočívající v pochopení, že výsledek mohl být ještě daleko horší, neboť nenastala žádná megakatastrofa, a některé velké pohromy postihly země s velmi nízkou pojištěností (Indonésie, Thajsko). Aspekt možnosti megakatastrofy evidentně nebyl apriori do zajistných tarifních modelů jejich tvůrci v rámci subjektivní lidské vlastnosti pomíjet extrémní hodnoty a jejich negativní důsledky zahrnut. Nutno dodat, že důsledek khanemanovské „preference proti malým, ale pravděpodobným ztrátám" snižuje svým způsobem expozici komerčních pojišťoven vůči neočekávaným katastrofám.

Na první pohled by se mohlo zdát, že právě obava z katastrofy tohoto druhu vede regulátory ke snaze vytvořit prostředí, které by finanční instituce od ruinování ochránilo. Způsob pokračování v regulatorních projektech pro banky a pojišťovny však spíše naznačuje, že jde o pokračování projevu epistemické arogance, projevující se nepochopením „nespoutané" nahodilosti a vycházející z již zmíněné khanemanovské preference zabezpečit systém proti malým, ale pravděpodobným ztrátám. Lpění na pokračování regulatorních projektů, založených na matematické formalizaci, navíc majících datum zrodu v době předkrizové, se jeví v současných podmínkách jako kontraverzní, ne-li dokonce svým způsobem kontraproduktivní, máme na mysli zmíněné setrvačné vzbuzování falešné představy o zvládání nahodilosti či dokonce eliminace rizika v klientech finančních institucí.

Opatření sice zvýší stabilitu finančních trhů a klientskou bezpečnost, je však otázkou, zda je to potřebné, a zda už to není nad rozumnou mez. Podle odhadu společnosti Deloitte bude nákladovost projektu Solvency II cca 4 miliardy EUR pro evropské pojišťovny. Otázku účelnosti realizace projektu je pak možno interpretovat i takto: budou mít klienti zájem o sice bezpečnější, nicméně podstatně dražší službu?

Ve světle popsaných skutečností je zřejmé, že pojišťovnictví bude muset do budoucnosti vyřešit několik dilemat. Prvním, asi nejaktuálnějším dilematem je volba, zda konstruovat a nabízet pojistné produkty pro globální svět ohrožující nahodilá nebezpečí s možností katastrofické realizace, která ovšem nebyla z historického pohledu komerčními pojišťovnami většinově nabízena. V tomto případě máme na mysli i „technologická" rozšiřování krytí následků živelních katastrof. Vedle varování z japonské Fukušimy lze vzpomenout i např. enormní výplaty škod společností Lloyd's z azbestové aféry z titulu zpětné odpovědnosti za zdravotní postižení způsobená vlivem azbestu ve Spojených státech amerických v minulé dekádě. Lloyd's nepochybně své přílišné iniciativy v tomto směru jistě posléze litovaly, nicméně mají tendenci stále rizika technologického charakteru upisovat. Do rámce tohoto dilematu patří i „nové výzvy" pro komerční pojišťovnictví pojišťovat škody na životním prostředí, kyber rizika atd. Jsme toho názoru, že komerční pojišťovnictví by se mělo držet svého „core" byznysu a nepouštět se do oblastí, se kterými nemá zkušenost, zatím je „neumí" a navíc je tu možnost nepredikovatelné katastrofální realizace.

Druhým vážným a také aktuálním dilematem je volba pokračovat v zextenzivňování státní regulace nad finančními trhy, bez braní zvláštního zřetele na specifika odvětví pojišťovnictví. V tomto případě se spíše přikláníme k názoru, že současná implementace regulatorního projektu Solvency II připomíná pověstné „vylévání vaničky i s dítětem", Na eventuálním nastoupení „černé labutě" v rozměru megakatastrofy se nic nezreguluje, v případě produktů řešících „ochočenou" nahodilost regulováním ve směru stanovování limitů a výluk za účelem vyhovění kapitálovým požadavkům apod. se zdá být cestou proti samotné podstatě pojišťovacího byznysu. Navíc se nám jeví jako krajně problematická jedna z hlavních idejí projektu Solvency II, a to, že stanovení kapitálových požadavků bude od pojišťoven požadovat takovou úroveň kapitálu, která bude adekvátní k do pojištění přijímaným rizikům. Jsou těmi riziky autory projektu míněny i rizika spojená s talebovskou „nespoutanou" nahodilostí?

Zextenzivňování státní regulace, národní i nadnárodní, vytváří prostředí pro další stagnaci efektivnosti odvětví, které na tom v současnosti v tomto ohledu již nějakou dobu není nejlépe. Středoevropský pojistný trh deformuje cenová válka, nejmarkantněji se projevující v klesajících tarifech pojištění motorových vozidel, postupně se však rozšiřuje i na další druhy pojištění, Konkurence, jakožto obecně hybná síla trhu, se v pojistném segmentu dostala do negativní fáze a začíná jej vážně ohrožovat.

Nicméně, přes všechny naznačené problémy, komerční pojišťovnictví je stále prakticky nejstabilnějším finančním sektorem a prokázalo se to i v uplynulém krizovém období. V nejbližší budoucnosti se ale bude muset postavit k historicky novým problémům, které před odvětví staví současný turbulentní globální svět. Je pozitivní skutečností, že výchozí stav odvětví dává předpoklady naznačená dilemata úspěšně vyřešit.

Resumé

The necessity of changes in attitudes of private insurance industry to new quality of risks and their financial solutions

The problems of the current world economy result from the reality that we do not know how to manage the global world with catastrophic elements of unrestrained randomness with technological coherence. Efforts to achieve normative prediction by way of implementing mathematics to economic and insurance science are inefficient, and the same applies to the theory of "risk based approach". Crises have resulted in exerting political pressure on the extent of insurance business regulation. The dilemma is, firstly: to construct insurance products covering enormous catastrophical and technological risks, or to conduct "core" insurance business; secondly: to carry on with more extensive regulation. This way does not seem efficient for a megacatastrophic impact of unrestrained fortuitous event.

Interní modely v praxi

Vojtěch Pivný, Allianz pojišťovna, a.s.

1 Úvod

2014 či 2015? Tato dvě data jsou v současné době nejvíce zmiňována v souvislosti s počátkem platnosti Evropské direktivy Solvency II. Nad důvody potenciálních odkladů lze spekulovat, nicméně jako hlavní důvody lze uvést nepřipravenost pojistného trhu na tak zásadní změnu regulace a ve smyslu Solvency II i změny náhledu na podnikání. Současný vývoj světové ekonomiky a finančních trhů neumožňuje regulátorům ujištění, že toto nastavení je to skutečně správné a ochrání klienty před případnými ztrátami. Jako příklad uveďme další požadavek ve formě QIS 6 zaměřený na dlouhodobé garance, především výnosů, v oblasti životního pojištění.

Dlouho trvající diskuze nad platností a formou regulace by však neměly zastínit skutečný záměr či příležitost, která je skryta pod pojmem regulace. V principu jde však o větší transparentnost podnikání pojišťoven či zajišťoven.

Základním stavebním kamenem direktivy je výpočet solventnostního kapitálového požadavku (SCR) a tržní ocenění rozvahy v I. pilíři, systém řízení rizik a vlastní posouzení rizik a solventnosti v II. pilíři a výkaznictví v III. pilíři. Pakliže nejsou všechny aktivity vloženy do jednoho hodnototvorného řetězce, jedná se pouze o nekoordinovanou aktivitu vůči regulátorovi. Cílem je tedy všechny tyto aktivity propojit v jeden celek a využít výstupy jako zásadní podporu managementu. Odlišnosti podnikání v jednotlivých zemích Evropské unie či společnostech v rámci lokálních trhů mohou být natolik zásadní, že ačkoliv výpočet standardní formule (SCR) by měl být univerzálním nástrojem pro výpočet solventnosti, nemusí zachycovat charakteristiky podnikání v takové míře, aby mohly být výsledky použity ve strategickém rozhodovacím procesu společnosti. Direktiva proto umožňuje vytvoření buďto plných nebo částečných interních modelů.

Cílem tohoto příspěvku je představit výhody a využití interního modelu v praxi pro rozhodování společnosti s důrazem na governance v rámci II. pilíře, a tedy i přidanou hodnotu těchto procesů ve společnosti. Cílem článku je ukázat na propojení výsledků interního modelu do rozhodovacího procesu společnosti. Základním literárním zdrojem je vlastní direktiva Solvency II (EU, 2009), přičemž implementační nařízení (CEIOPS, 2007) (CEIOPS, 2008) (CEIOPS, 2009) (EIOPA, 2011) poskytují větší detail pro vytvoření governance okolo modelů. Pro řízení společnosti podle interního modelu autor poukazuje na nutnou znalost obecných chyb, které společnosti dělají z pohledu řízení rizik (Stulz, 2009 a další).

V první části autor prochází nutné funkční předpoklady pro interní model a jeho výhody oproti standardní formuli. Na to navazuje část o používání a porozumění výsledkům modelu ze strany společnosti. Jestliže společnosti

rozumí vlastním modelům, mohou přistoupit k definování rizikové strategie. Posléze již autor propojuje všechny předešlé kapitoly a představuje možnosti využívání interního modelu pro řízení společnosti.

Autor na tomto místě současně poukazuje, že celý přístup, jak bude zde prezentován, má funkci doporučující. V žádném případě nechce autor říci, že Solvency II přístup, resp. přístup řízení rizik je dokonalý a lze dle něj řídit společnost, avšak základem užívání veškerých modelů je vědomí „Garbage in – Garbage out".

2 Předpoklady interního modelu

Základním prvkem rozhodování, zda implementovat plný či částečný interní model nebo standardní formuli, je analýza potřeb, resp. co od regulace Solvency II očekáváme. Je třeba si položit základní otázky týkající se formy naplnění regulace, potenciální přidané hodnoty, vynaložených nákladů a především motivace společnosti. Základem přijetí ideje interního modelu je akceptace pozitiv a negativ popsaných v následující tabulce.

Tab. 1: Porovnání standardní formule x částečný interní model x plný interní model

	Pozitiva	Negativa
Standardní formule	• Významně nižší náklady oproti zbylým dvěma variantám • Naplnění požadavku regulátora • Významně vyšší porovnatelnost metodiky výpočtu s ostatními subjekty	• Malá přidaná hodnota pro řízení byznysu
Částečný interní model	• Možnost zaměřit se na nejrizikovější oblasti a tam vytvořit interní model • Nižší náklady oproti plnému internímu modelu • Naplnění požadavku regulátora • Určitá úspora požadovaného kapitálu	• Zásah do celku standardní formule • Možná nekonzistence s ostatními součástmi • Náklady na část interního modelu • Malá přidaná hodnota pro řízení
Plný interní model	• Naplnění požadavku regulátora • Potenciálně vysoká přidaná hodnota k řízení businessu • „Co vytvořím, tomu lépe rozumím" • Vynaložené náklady musí být zhodnoceny • Propojení s jinými finančními modely • Potenciální budoucí úspora na kapitálovém požadavku	• Náklady na implementaci • Rozvoj a udržování modelu • Integrace do rozhodovacích procesů

Zdroj: Pivný (2012)

V případě tohoto článku se společnost jasně rozhodla využít direktivu Solvency II pro získání konkurenční výhody a implementuje plný interní model. V následujících několik kapitolách si ve zkratce představíme základní předpoklady a požadavky na správné fungování interního modelu.

2.1 Universum rizik

Základním předpokladem interního modelu je pokrytí minimálně předdefinovaných rizik direktivou a maximálně veškerých kvantifikovatelných rizik, které ještě mají pro společnost význam. Při práci s textem direktivy může společnost dojít k závěru, že se jí určité části netýkají s ohledem na charakter upisovaných rizik a zároveň, že v definici standardní formule chybí významné riziko, které není korelováno s jiným. V takovém případě je třeba vytvořit dokumentaci s argumenty pro takové nastavení.

Nicméně je třeba konstatovat, že výčet rizik v direktivě je natolik obecný, že pokrývá většinu z nich, a proto interní model může strukturou kopírovat standardní formuli. Z daných tezí vyplývá detailní znalost upisovaného byznysu pro definici interního modelu a zároveň schopnost odhadnout kapitálový požadavek. Čistě z nákladového hlediska bude pojišťovna implementovat interní model pouze v případě, že očekává nižší kapitálový požadavek než při užití standardní formule.

2.2 Matematické modely

Pod názvem interní model si nelze představovat jeden dokonalý model agregující veškerá rizika, avšak sadu modelů zohledňujících specifika byznysu, a tedy i rizik s jednotným výstupem konzistentním s centrální agregační komponentou, která bude schopna agregovat rizika a na základě diversifikačního efektu určit finální kapitálový požadavek. Při tvorbě interního modelu je třeba volit strukturu matematických modelů co nejvíce zohledňující požadavky byznysu. Pakliže technická platforma není vhodná, je lepší ji nahradit.

Matematická charakteristika modelů není tématem tohoto článku, avšak nelze čekat, že zvolený model resp. agregační komponenta může dokonale odrážet realitu. Příkladem může být využívání Copula (Jorion, 2009) rozdělení pro agregaci rizik. V současné úrovni poznání nelze nijakým způsobem zvolený přístup validovat.

K této krátké stati o modelech je důležité znovu zmínit, že vždy platí implikace charakter převzatých závazků > matematický model. Nikdy naopak. Pakliže je tato skutečnost dodržena, je pochopení modelů ve společnosti jednodušší. V dalších kapitolách týkajících se Kontroly používání bude jasně ukázáno proč.

2.3 Vstupy interního modelu

Velkým tématem interních modelů, a současná praxe to potvrzuje, je důraz na vstupní data do modelů a jejich správnost. Kontrolní mechanismy a požadavky na vývoj interních modelu jsou lépe popsány u Pivného (2012). Čím pojišťovna upisuje komplexnější byznys, resp. čím heterogennější portfolio, tím je složitější získávat vstupy z jednoho datového systému. Obvykle se vyžaduje existence datového skladu, který bude schopen poskytnout data v granularitě požadované modely. Praxe ukazuje, že takový stav je nereálný a mnohdy musí být data nejrůzněji upravována, což není problémem, avšak musí existovat stopa změn a práce s daty. Automatizované vstupy by společnost stály nemalou finanční investici.

2.4 Diverzifikace rizik

Obecně teorie portfolia či rizik pracuje s pojmem diverzifikace rizik. Direktiva nařizuje výše korelačních koeficientů pro standardní formuli, které nelze změnit. Pro interní modely, s tím, jak se může model lišit od standardní formule, vzniká možnost nadefinování korelačních koeficientů podle historických zkušeností nebo zdůvodněných předpokladů.

Pro tržní rizika by neměl být s historickými daty problém, a to i s ohledem na existenci tzv. „Worst-case" případů, které nám přinesla současná ekonomická krize. Otázkou však je nakolik např. v řadě od roku 1950 zohlednit váhu současné krize. Historická zkušenost může být ovšem problém. Jednak zde existuje problém s relevancí dat, což znamená, že pojišťovna může mít historická data, avšak s ohledem na změnu sociologických poměrů nemusí být přesná. Nicméně pro lokální pojišťovnu je to ten lepší případ. Další případ může také být neexistence delší historie. Tento problém řeší mezinárodní pojišťovny sdílením událostí samozřejmě s přihlédnutím k realitě českého pojistného trhu. Pak jsou zde ale rizika, např. kalamitní riziko u životního pojištění, kdy poslední významnou „kalamitou" může být např. „Španělská chřipka".

Z těchto hledisek může být poměrně složité nastavit korelační koeficienty mezi jednotlivými riziky, avšak vždy by měl být ze strany regulátora určen benchmark (uvažujme QIS). Uvedené příklady patří spíše mezi ty extrémní, ale pro případ nastavení korelační matice rizika úmrtnosti s ostatními parametry, lze jednoduše vycházet z dat Českého statistického úřadu.

Korelační matice zásadním způsobem ovlivňuje kapitálový požadavek, proto je třeba mít pro každý korelační koeficient jasný argument.

2.5 Výstupy

Výše uvedený text obsahoval jednotlivé zásadní složky pro vytvoření interního modelu, nicméně to zásadní přichází v této části a následující věnované kontrole používání. Na mnoha místech bylo zmíněno, že čím složitější a komplexnější rizika pojišťovna upisuje, tím je těžší pojmout komplexitu výsledků a jejich interpretaci interního modelu.

Na tomto místě je důležité zmínit nakolik je osvěta Solvency II uvnitř společností zásadní pro fungování a pochopení výsledků.

3 Kontrola používání neboli „Use test“

Novinkou, kterou zavádí Solvency II, je tzv. kontrola používání. V předcházejících kapitolách bylo již naznačeno, o co jde, nicméně je třeba tento výraz správně vydefinovat. V obecně rovině se jedná o zapojení interního modelu do hlavního hodnototvorného řetězce společnosti, konkrétněji využívání výsledků interního modelu pro řízení společnosti. Pod obdobnou definicí si málokdo na první pohled něco představí, proto autor uvádí vlastní definici, která říká, že **kontrolou používání se rozumí veškerá evidence o propojení, jak vstupních dat, nastavení modelu či výstupů z modelu s rozhodovacím procesem společnosti.** Pokud stále není zřejmé, o co jde, pak si ukažme konkrétní příklady.

Klasickým problémem neživotních pojišťoven může být vykazování škodních procent. Pro zjednodušení uvažujme dva typy, a to škodní procento aktuárské a účetní. Z principu se tyto dvě procenta odchylují (s ohledem na základy pojišťovnictví zde autor diference neuvádí). Vstupem do modelu nemůže být výstup účetního software, proto mají pojišťovny datové sklady, které tvoří základ. Jelikož základní vykazovací platformou je účetnictví musí se interní model na vstupu rovnat účetnictví. Jak na to? Nejde o to upravit čísla, ale jde o to transparentně rozdíly popsat a diference na vstupech uvažovat při interpretaci výsledků. Transparentní deskripce představuje dokument. Nelze si tuto zásadní informaci uchovávat v rámci jednoho oddělení a co hůře u jednoho člověka. Nyní jsme si ukázali formu kontroly používání na počátku výpočtu kapitálového požadavku, avšak z předešlé definice lze spíše diskutovat kontrolu používání na výstupu z modelu. Proto definujme druhý příklad. Životní pojišťovny používají pro projekci nejrůznější cash-flow modely. Tržně akceptovaný přístup je tzv. implicitní hodnota („embedded value“), která, zjednodušeně řečeno, ukazuje aktuálního hodnotu portfolia. V současné situaci nízkých úrokových sazeb bude pravděpodobně ukazatel vložené hodnoty ukazovat vysokou hodnotu. Na druhé straně existuje „peněžní pohled“, kdy pojišťovna musí být schopna financovat fungování společnosti. Z budoucích zisků se současné náklady nezaplatí. Proto je důležité na top úrovni společnosti porovnávat tyto dva pohledy a v návaznosti na to přijmout adekvátní kroky, jak v oblasti modelování, tak v oblasti řízení likvidity.

Čtenář by mohl vznést dvě základní připomínky k těmto příkladům. První je, že nelze vše dokumentovat, jelikož není možné odebírat kapacitu specialistům na dokumentaci. Opak je bohužel v Solvency II přístupu pravdou. Nicméně pozitivní je to, že jakmile je dokumentace jednou vytvořena, stačí ji poté pouze aktualizovat. Druhou připomínkou může být, že nelze očekávat takový přesah znalosti na všech úrovních společností, protože fungování interního modelu je multi-disciplinární. Direktiva mluví obecně o kontrole používání, ale již dále neodlišuje, jaké znalosti jsou třeba na různých úrovních či funkcích. Autor si proto dovoluje navrhnout následující členění a fungování kontroly používání ve společnosti:

Tab. 2: Odlišení úrovní znalosti interního modelu

Úroveň 1	Vedení společnosti			
	Top Management			
Úroveň 2	SII kontrolní funkce			
	Finančně a pojistně technická oblast	Tvorba produktů	Provoz	Obchod
	Úroveň 3	Úroveň 4	Úroveň 5	

Zdroj: vlastní zpracování

Úroveň 1 – předpokládá se znalost interního modelu v rozsahu základních principů a mechanismů, přičemž musí být zřejmé propojení do každodenního rozhodování

Úroveň 2 – pro Solvency II kontrolní funkce (později budou definovány) se očekává znalost fungování interního modelu na vysoké úrovni i s ohledem na regulatorní požadavky, kterým jsou tyto funkce vystaveny

Úroveň 3 – detailní znalost fungování interního modelu s možností dalšího rozvoje pro pracovníky přímo pracující s modelem a u ostatních jde o schopnost interpretovat výsledky

Úroveň 4 – schopnost pracovat s výsledky interního modelu pro tvorbu nových produktů

Úroveň 5 – povědomí o interním modelu se předpokládá pouze na vedoucích pozicích.

V předcházejícím členění se autor pokusil nastínit, jak je možné pracovat s kontrolou používání, nicméně rozsah znalostí a propojení do každodenního fungování závisí na každé společnosti.

4 Solvency II klíčové funkce

V současnosti zákon o pojišťovnictví předepisuje pouze jednu klíčovou funkci, a to „odpovědného pojistného matematika", která předkládá na roční bázi zprávu regulátorovi.

Solvency II si je vědoma komplexity současné složité situace na finančních trzích, konkurence na pojistných trzích, a tedy většího posunu k finančnímu světu, a proto opouští koncept jedné osoby a zavádí několik kontrolních funkcí, mezi které se řadí funkce řízení rizik, auditu, compliance a pojistně-matematická. Tyto čtyři funkce by měly být přímo podřízené vedení společnosti pro zajištění nezávislosti každé z nich.

Funkce řízení rizik	Funkce auditu	Funkce compliance	Funkce pojistně matematická

Zásadní změnou s pohledu interního modelu je, že odpovědnost za interní model náleží funkci řízení rizik podporovanou pojistně-matematickou funkcí. Podle direktivy je pojistně-matematická funkce odpovědná za rezervy.

V praxi fungují tyto dvě funkce v těsném propojení, přičemž udržují modely konzistentní pro veškeré účely. Pro posílení kooperace nejen těchto dvou funkcí, ale i napříč společností (investice, vývoj produktů) zavádí direktiva výbory pro určité oblasti. Z pohledu interního modelu je zásadní Výbor pro řízení rizik.

Společným výstupem všech kontrolních funkcí musí být vlastní posouzení rizik a solventnosti, kde je hodnocena governance řízení rizik a celé společnosti. Praktickou výhodou je, že tyto funkce podléhají schválení regulátora, avšak nikoliv žádné profesní organizaci. Tím se pojišťovnám otevírá prostor i pro zaplnění těchto funkcí, např. odborníky z bankovního sektoru, kde se s podobnou regulací (Basel II) potýkají již dlouho. Jedná se i významnou výhodu pro akcionáře, který může zaplnit funkce podle své volby. Na druhou stranu je třeba říci, že funkce odpovědného pojistného matematika plnila funkci poměrně dlouho a uspokojivě, proto by nebylo dobré tuto zavedenou expertízu zcela rušit. S ohledem na definici Solvency II spatřuje autor její roli v úrovni expertní v oblasti pojistně-technických závazků.

5 Riziková strategie

Na základě předchozích kapitol lze předpokládat, že společnost má dostatečnou technickou základnu naplňující veškeré regulatorní požadavky. Zároveň existuje obecné povědomí na úrovni top managementu o interním modelu, a tedy, že jsou vstupy a výstupy interního modelu aktivně využívány v rozhodovacím procesu společnosti. Odpovědnost za interní model náleží podle direktivy funkci řízení rizik, která je podporovaná pojistně-matematickou funkcí, je pravidelně auditován a dohlížen z hlediska compliance. Pakliže toto všechno existuje a společnost generuje určitý kapitálový požadavek je třeba přistoupit k formalizaci, a tím by mělo být propojení s byznys plánem společnosti. Na první pohled nereálná věc, ale po důkladné analýze zcela logické vyústění všech předcházejících aktivit. Na tomto místě je třeba se podívat na to, jakou formou by měla

být definována riziková strategie. Důležitý je v tomto smyslu i fungující systém limitů, který může být jednoduše rozšířen na kapitálové požadavky na jednotlivá rizika před aplikací korelační matice a zároveň analýzu citlivosti korelační matice.

5.1 Příklad určení rizikové strategie

V rámci výpočtu standardní formule během QIS 5 jsou korelační matice aplikovány v různých vrstvách, nicméně pro účely tohoto článku budou vloženy do jedné vrstvy, což prakticky znamená existenci korelačního koeficientu mezi např. akciového rizika a rizika storen. Mějme prosím na paměti, že všechna užitá čísla mají demonstrativní charakter a v žádném případě nelze hledat jejich empirický základ.

Tab. 3: Kapitálový požadavek společnosti XY před diverzifikací

Kapitálový požadavek (mil. Kč)	450
Úrokové riziko	98
Akciové riziko	89
Riziko kreditních spreadů	34
Riziko defaultu	30
Riziko úmrtnosti	99
Riziko storen	45
Nákladové riziko	55

Zdroj: vlastní zpracování

Z příkladu je zřejmé, že se jedná o životní pojišťovnu, která investuje do poměrně rizikových akcií, avšak zároveň velkou část dluhopisů představuje korporátní složka. Taktéž víme, že má poměrně velkou expozici vůči úmrtnosti a nákladům. Při hlubším zkoumání bychom nejspíše došli k závěru, že upisuje tradiční kapitálové pojištění.

Tabulka 3 záměrně ukazuje kapitálový požadavek před diverzifikací, což nám zatím umožňuje pouze pohled na jednotlivé expozice. Jelikož se jedná o aktuální stav, je třeba ověřit s byznys plánem pojišťovny, zda jednotlivé expozice odpovídají tomu, co je plánováno. Jestliže je známo, že pojišťovna negeneruje velké množství zisku z pojistně-technické části, je třeba vygenerovat zisk na aktivech, což je možné při investici do rizikovějších aktiv s vyšším výnosem, např. korporátních dluhopisů. Při pohledu na jednotlivé expozice je zřejmé, že ačkoliv společnost investuje do rizikových korporátních dluhopisů, její úrokové riziko je obdobně vysoké akciovému riziku. V tomto případě by měly vyvstat otázky, proč se tak děje a sjednat nápravu. V rámci definování rizikové strategie je třeba tedy zohlednit směr, kam se má riziko ubírat a vyhodnocovat naplňování.

Tab. 4: Kapitálový požadavek společnosti XY před diverzifikací + riziková strategie

Kapitálový požadavek (mil. Kč)	450	
Úrokové riziko	98	⇨
Akciové riziko	89	⇩
Riziko kreditních spreadů	34	⇨
Riziko defaultu	30	⇨
Riziko úmrtnosti	99	⇨
Riziko storen	45	⇩
Nákladové riziko	55	⇨

Zdroj: vlastní zpracování

Nyní jsme si ukázali, jak pracovat s riziky před diverzifikací, ale finální kapitálový požadavek je již po zohlednění diverzifikačních efektů, což představuje další dimenzi optimalizace kapitálového požadavku. Doposud byla rizika uvažována před diverzifikací, přičemž naplňování rizikové strategie by mělo být náplní práce strategického controllingu, avšak vlastní optimalizace před diverzifikačními efekty je plně v kompetenci funkce řízení rizik. Při pohledu na kapitálový požadavek v tabulce 4 je viditelné, že největšími riziky jsou úroková a úmrtnosti. Korelace mezi úrokovou mírou a úmrtností obyvatel není významně korelovaná, což nám vytváří prostor pro rozkládání rizik. V případě snížení akciového rizika na očekávanou úroveň lze očekávat významně vysoký diverzifikační efekt, a tudíž odlehčení kapitálovému požadavku pro pojišťovnu. Za předpokladu abstrakce od tržní rozvahy nám obdobná optimalizace a uvažování významně dopomůže při řízení kapitálové náročnosti společnosti.

Koncept rizikové strategie se dá zajisté významně rozšířit o určité limity na jednotlivé expozice před i po diverzifikaci. V principu jdou aplikovat nejrůznější stop-loss strategie a jiné, avšak zde už se dostáváme do velmi teoretické roviny.

Cílem této kapitoly bylo ukázat příklad možné rizikové strategie, k čemuž podle autora došlo. Samotná riziková strategie jako taková je jen systém příkazů a omezení, ale v kombinaci s byznys plánem jde o dobrý nástroj pro řízení společnosti. Významným prvkem direktivy je zohlednit všechny tyto procesy propojení obchodní a rizikové strategie v rámci vlastního posouzení rizik a solventnost.

Riziková strategie je každopádně účinnější v případě interního modelu, nežli standardní formule či částečného interního modelu, jelikož by měl model být postavem přesně na charakteristiku upisovaného obchodu.

6 Řízení společnosti podle interního modelu

Výše autor představil praktické aspekty výpočtu kapitálového požadavku pomocí interního modelu, které jsou z jeho hlediska naprosto základní. Důležité je však to, co již bylo naznačeno v počátku tohoto článku, a to je vypovídací schopnost a zapojení do hodnototvorného řetězce pojišťovny.

Na základě autorova studia zahraničních zdrojů, týkajících se řízení rizik, především z časopisu Harvard Business Review, je nutné vždy přihlížet k obecným chybám řízení rizik. Stulz (2010) uvádí za nejčastější chyby řízení rizik následujících 6 bodů:

- Spolehnutí na historická data
- Obecně užívána měřítka
- Přehlédnutí známých rizik
- Existence neidentifikovaných rizik
- Komunikace
- Kvalitativní úroveň změny

Z pohledu řízení pojišťovny jsou tyto body naprosto stěžejní. Argumenty pro interní model jsou, že lépe zachycuje upisovaný byznys, což je pravda, ale v principu ex-post byznys. Interní model či standardní model jsou založeny na historických datech. Polemika nad relevancí dat nyní, když zahrnují krizi, není předmětem tohoto článku, ačkoliv jde o velmi zajímavé téma. Úroveň predikce může být u interního modelu vyšší, ale vždy je velmi omezená. Z pohledu obecně užívaných měřítek je nasnadě použít ne přímo rizikové měřítko, ale spíše výkonností a tou je „implicitní hodnota". Již bylo zmíněno v kapitole o kontrole používání, že musíme znát omezení modelů a hodnot. To, že by se pojišťovna uspokojovala nejvyšší implicitní hodnotou, neznamená, že nemůže mít existenční problémy. Známá rizika či neidentifikovaná rizika představují zásadní bod celé regulace. Tato rizika nemusí být vůbec pokryta výpočtem, avšak vždy k nim musí být přihlédnuto ve vlastním posouzení rizik a solventnosti. Pravděpodobně nejzásadnějším problémem při užití interního modelu pro řízení pojišťovny může být ona Stulzem (2009) zmíněná komunikace. Solvency II si vyžaduje na představenstvech pojišťoven, pracovních skupinách ČAP, v rámci úseků řízení rizik, atd. velké penzum času, což vytváří tlak i na okolí. To, že má pojišťovna implementovaný interní model pro kalkulaci kapitálového požadavku může vzbudit pocit něčeho velkého a efektivního (Too big to fail), avšak realita je jiná. Interní model si po právu žádá čas, ale je třeba vždy znát nejrůznější omezení a nespoléhat se na to, že s interním modelem nelze mít problémy.

Obdobné nálezy ohledně nejčastějších chyb lze v literatuře stále najít. Jak řídit společnost podle interního modelu? Interní model ani zdaleka nemůže řídit společnost, jelikož už v otázce si odpovídáme. Je to model, který by měl být co nejvíce věrným zobrazením skutečnosti, což je v době nelineárního vývoje velmi diskutabilní. Proto se direktiva nespoléhá pouze na první pilíř, ale klade velmi významný důraz na druhý pilíř, který je dle autora mnohem důležitější. **Interní model při naplnění požadavků na governance, kontroly používání, vlastního posouzení rizik a solventnosti, existence všech kontrolních funkcí bez omezení představuje významný podpůrný nástroj pro řízení pojišťovny.**

7 Závěr

Cílem tohoto článku bylo představit výhody a využití interního modelu v praxi pro rozhodování společnosti s důrazem na governance v rámci II. pilíře a tedy i přidanou hodnotu těchto procesů ve společnosti, což se doposud, až na vyčíslené přidané hodnoty II. pilíře, podařilo. Proč nebyla přidaná hodnota vyčíslena? Podle autora hodnota přímo vyjadřující přidanou hodnotu II. pilíře pro pojišťovnu neexistuje. Dá se však měřit efektivitou interních procesů, což není nic jiného nežli kapitálový požadavek na operační riziko v interním modelu. Standardní formule používá pro výpočet kapitálového požadavku pro operační riziko značně simplifikovanou metodu odvozenou od pojistného a rezerv, což nemůže ani v nejhorším případě vyjadřovat efektivitu procesů. V interních modelech se operační riziko měří pomocí sběru operačních událostí a taktéž podle nejrůznějších scénářových modelů. **Přidaná hodnota implementace požadavků II. pilíře je kapitálový požadavek na operační rizika v interním modelu.**

Při pečlivém prostudování článku musí být čtenáři zřejmý směr, který autor navrhuje pro práci s interním modelem. V celém textu autor poukazuje na nutné propojení pilířů dohromady. Myslet si, že každý jeden zaměstnanec společnosti bude jasně rozumět zákonitostem regulace, nemůže být správně. Z tohoto hlediska navrhuje metodiku Kontroly používání, tak aby byla aplikovatelná na jakýkoliv rozměr pojišťovny. Na druhé straně praktickou ukázkou poukazuje na propojení byznys strategie a strategie rizikové. Jestliže fungují interní modely správně, existuje povědomí společností, tak lze konstatovat, že riziková strategie by měla být nejvyšším vrcholem Kontroly používání v úrovni vedení společnosti.

V první části autor popisuje pozitivně veškeré požadavky a v části druhé aplikuje direktivu do řízení společnosti a polemizuje nad schopností řídit pojišťovnu pomocí interního modelu. Nad pozitivy a negativy Solvency II, interních modelů či samotného II. pilíře se dá dlouho diskutovat, nicméně, co je neoddiskutovatelné je fakt, že interní model přináší lepší poznání a pochopení vlastního byznysu, a to už jen z hlediska granularity dat či nastavení a propojení všech procesů. Proto je na pojišťovně zda využije interní model pro získání konkurenční výhody či nikoliv, nicméně platí, že I. pilíř nelze použít samostatně, aniž bychom neměli implementován II. a III. pilíř.

Literatura

[1] EUROPEN UNION 2009. Directive 2009/138/EC OF THE EUROPEAN PARLIAMENT AND OF THE COUNCIL of 25 November 2009 on the taking-up and pursuit of the business of Insurance and Reinsurance (Solvency II)

[2] CEIOPS. 2010. QIS5 Technical Specifications. European Union

[3] CEIOPS. 2008. Own Risk and Solvency Assessment (Issues paper). European Union

[4] EIOPA. 2011. Consultation paper on the proposal for guidelines on Own Risk and Solvency Assessment. European Union

[5] CEIOPS. 2007. Risk Management and Other Corporate Issues (Issues paper). European Union

[6] CEIOPS. 2009. CEIOPS' Advice for Level 2 Implementing Measures on Solvency II: System of Governance. European Union

[7] STULZ, R. 2009. 6 Ways Companies Mismanage Risk. Harvard Business Review [online]. March 2009, Vol. 87, Issue 3 [cited November 1, 2010], Dostupný z WWW: Business Source Complete. ISSN 0017-8012

[8] TALEB, N., GOLDSTEIN, D., SPITZNAGEL, M. 2009. The six mistakes executives make in risk management. Harvard Business Review [online]. October 2009, Vol. 87, Issue 10 [cited November 01, 2010], Dostupný z WWW: Business Source Complete. ISSN 0017-8012

[9] KAPLAN, R., MIKES, A., SIMONS, R., TUFANO, P., HOFMANN, M. 2009. Managing risk in the new world. Harvard Business Review [online], October 2009, Vol. 87, Issue 10 [cited November 1, 2010], Dostupný z WWW: Business Source Complete. ISSN 0017-8012

[10] PIVNÝ, V. 2012. Správa modelů a jejich validace v Solvency II přístupu. In PROCHÁZKA, D. (ed.). *The 13th Annual Doctoral Conference of the Faculty of Finance and Accounting, University of Economics,* Prague. Praha: Nakladatelství Oeconomica, 2012, s. 463–471. ISBN 978-80-245-1869-5.

[11] DUCHÁČKOVÁ, E. 2005. Principy pojištění a pojišťovnictví. 2. vyd. Praha: Ekopress, 178 s. ISBN 80-86119-92-0

[12] JORION, P. 2009. Financial risk management handbook. 5th ed. New Yersey: WileyFinance, 734 p. ISBN 978-0-470-47961-2

Resumé

Internal models in practice

The article deals with the theme of the current regulatory framework Solvency II and presents the advantages and use of an internal model in practice for an insurer's decision-making process with focus on governance within Pillar 2 and the added value of these processes for the company. The article aims to show the results of linking the internal model to the company's decision-making process. At the beginning, basic assumptions of the internal model are introduced, followed by the concept of "Use-test", Solvency II key functions, a practical demonstration of the risk strategy setting and, finally, the definition of Pillar 2 added value.

Akciová společnost po rekodifikaci

JUDr. Petr Čech, Ph.D., LL.M.

Rekodifikace českého civilního práva (občanského i obchodního) významně reformuje tuzemskou akciovou úpravu. Změny přináší nejen zákon o obchodních korporacích[1], nýbrž i nový občanský zákoník[2]. Tento příspěvek mapuje vybrané hlavní novinky z obou předpisů.

Složitější systém právní úpravy

Rekodifikace komplikuje systém práva aplikovatelného na akciovou společnost. Akciové právo (stejně jako celé právo společností) již nebude soustředěno v jediném předpisu, jako je tomu dnes. Uživatelé budou muset kombinovat celkem pět vrstev použitelné úpravy.

Na prvním místě bude třeba vyjít z obecných (a podstatně početnějších) ustanovení, která dopadají bez rozdílu na všechny právnické osoby (§ 118 – § 209 NOZ). Do nich se z dnešního obchodního zákoníku přesouvá a zobecňuje např. úprava jednání před vznikem společnosti (§ 127 NOZ), péče řádného hospodáře a sankčního ručení za dluhy společnosti (§ 159 NOZ) anebo neplatnosti (§ 128 – § 131 NOZ, § 145 NOZ), zrušení (§ 168 – § 173 NOZ), zániku (§ 185, § 186 NOZ) či likvidace společnosti (§ 187 – § 209 NOZ).

Ve druhém sledu bude třeba použít ustanovení nového občanského zákoníku společná všem korporacím (společenstvím osob nadaným právní osobností) bez ohledu na jejich formu, tedy i obchodním korporacím. Jsou obsažena v § 210 – § 213 NOZ.

Základním typem korporace, který podrobně upravuje nový občanský zákoník, jsou spolky (účinností rekodifikace se na ně automaticky transformují všechna dnešní občanská sdružení). Ustanovení o nich se na akciovou společnost – ve třetí rovině použitelného práva – vztáhnou, stanoví-li tak zákon o obchodních korporacích (§ 3 odst. 1 ZOK). Činí tak ve třech případech, a to pokud jde o úpravu nicotnosti rozhodnutí orgánu (§ 45 odst. 1 ZOK), neplatnosti usnesení valné hromady (§ 428 odst. 1 ZOK) a práva akcionáře na přiměřené zadostiučinění při takové neplatnosti (§ 430 odst. 2 ZOK).

Teprve v dalších dvou rovinách bude možné použít ustanovení zákona o obchodních korporacích, a to – podobně jako dnes – nejprve obecná, aplikovatelná na všechny formy společností (§ 1 – § 94 ZOK), a poté zvláštní, koncipovaná speciálně pro akciovou společnost (§ 243 – § 551 ZOK). Obávám se, že uvedená struktura ztíží orientaci a komfort uživatelů. Nemluvě o výkladových nejasnostech, které působí vazby jednotlivých rovin.

[1] Zákon č. 90/2012 Sb., o obchodních společnostech a družstvech (zákon o obchodních korporacích). V dalším textu označovaný též zkratkou „ZOK".
[2] Zákon č. 89/2012 Sb., občanský zákoník. V dalším textu označovaný též zkratkou „NOZ".

Nesvéprávná společnost

Nový občanský zákoník přiznává právnickým osobám, tedy i akciové společnosti, jen právní osobnost (subjektivitu), tedy schopnost mít práva a povinnosti (§ 20, § 118 NOZ). Logicky pak vylučuje pokládat je za věci (§ 489 NOZ). Oproti dnešní úpravě však právnické osoby zbavuje svéprávnosti, tj. způsobilosti samostatně jednat (dnes bychom hovořili o způsobilosti k právním úkonům). Právnická osoba tím pozbývá vlastní vůli a schopnost ji projevit. Bude ponížena pod úroveň nemluvňat, samostatně neschopných jakéhokoliv volního projevu. Také statutární orgán, resp. jeho členové, bude projevovat jen vůli vlastní; navenek bude právnickou osobu toliko zastupovat. Na jejich jednání „za" právnickou osobu se použije právní úprava zastoupení (§ 436 a násl. NOZ). Výslovně se počítá i s tím, že soud právnické osobě ustanoví hmotněprávního opatrovníka, a to případně i kolizního (§ 165 NOZ).

Za své bere i vnitřní tvorba vůle právnické osoby. Zákon (§ 151 odst. 1 NOZ) výslovně uvádí, že členové orgánů právnické osoby „za ni rozhodují a nahrazují její vůli". To povede ke značnému zmatení. Usnesení orgánu právnické osoby se nově přiznává charakter právního jednání (dnešní terminologií úkonu). O jednání této osoby však nepůjde, pro nedostatek způsobilosti k němu. Usnesení, včetně valné hromady, bude společným právním jednáním (úkonem) těch členů orgánu, kteří pro ně hlasovali.

Všechny důsledky zmíněné koncepční změny lze zatím jen obtížně dohlédnout. Je však třeba počítat s výkladovými problémy. Zákon na řadě míst chrání nesvéprávné osoby. Nejsem si jist, zda se tím mínily i osoby právnické. V § 2997 odst. 2 NOZ např. přiznává nesvéprávné osobě právo domáhat se jako bezdůvodného obohacení vydání toho, co plnila na promlčený dluh. Znamená to snad, že splní-li promlčený dluh právnická osoba, bude moci požadovat vrácení toho, co plnila? To by byl revoluční posun. Nepochybně nebyl záměrný, dikce zákona tak ale vyznívá.

Právnická osoba coby člen orgánu

Nový občanský zákoník umožní, aby v libovolném orgánu právnické osoby zasedla jiná osoba právnická. Zákon o obchodních korporacích z tohoto pravidla nečiní výjimku ani pro akciovou společnost, kromě její monistické varianty. Jen fyzická osoba bude moci zaujmout funkci předsedy správní rady (§ 461 odst. 2 ZOK) a statutárního ředitele (§ 463 odst. 2 ZOK). Dualistické akciové společnosti se podobné meze nekladou. Právnické osoby tak budou moci obsadit všechna křesla v představenstvu i v dozorčí radě, včetně postů předsednických. Totéž se týká výboru pro audit a případných dalších orgánů předvídaných stanovami. Stanovy by však nepochybně mohly určit jinak. Nová úprava tedy umožní, aby se členem (předsedou) představenstva či

dozorčí rady stala např. i ovládající společnost, popř. jiná společnost z téhož koncernu. To by mohlo usnadnit tok informací uvnitř skupin společností.

Tak snadné to ale nebude. Právnická osoba, která se stane členem voleného orgánu jiné právnické osoby, bude povinna zmocnit konkrétního člověka, aby ji v orgánu, jehož je členem, zastupoval. Neučiní-li tak, bude ji v něm podle § 154 NOZ automaticky zastupovat její statutární orgán, bude-li tvořen fyzickou osobou. Jinak statutární orgán tohoto statutárního orgánu. Atd. Podstatné je, že na takto určeného zmocněnce potom dopadnou ustanovení o povinné péči, odpovědnosti, ručení, ale i omezeních, zákazech a diskvalifikaci, která zákon ukládá samotným členům (§ 46 odst. 3 a 4 a § 69 odst. 1 ZOK). Volbou právnické osoby do představenstva či dozorčí rady tak nebude možné uniknout odpovědnosti konkrétní fyzické osoby za výkon funkce. Naopak – okruh povinných osob se takovou volbou jen znásobí. Vedle samotného člena – právnické osoby – ponese plnou, osobní a neomezenou odpovědnost i zmocněnec této právnické osoby v daném orgánu.

Zmocněním rozumí zákon akt smluvního zastoupení. Žádný z případů zákonného zastoupení, včetně zastoupení podnikatele, nebude možné využít. To samozřejmě nevylučuje, aby právnická osoba jmenovala svým zástupcem v orgánu třeba právě svého prokuristu. Stejně tak ale bude představitelné, aby takto určila svého zaměstnance, člena orgánu, advokáta či libovolnou třetí fyzickou osobu, s níž ji jinak nepojí žádný vztah. Koho právnická osoba určí svým zástupcem v orgánu, bude čistě na ní. Valná hromada společnosti, o jejíž orgán půjde, na výběr takového zástupce nebude mít vliv. Zvolí-li jednou právnickou osobu za člena představenstva či dozorčí rady, ztrácí kontrolu nad tím, kdo konkrétně bude na jednání orgánu docházet a hlasovat. Je logické, že výměna zmocněnce bude pružnější než odvolání a jmenování nového člena orgánu. Postačí, aby právnická osoba – člen orgánu zmocnění odvolala a nahradila novým, pro jinou fyzickou osobu.

Volba právnické osoby do statutárního orgánu ovšem zkomplikuje jednání za společnost. Teorie i praxe se budou muset vypořádat s problémem, jak formálně čistě a přitom dostatečně srozumitelně projevit, kdo za společnost jedná a z jakého titulu tak činí. Společnost ALFA, s. r. o., bude např. zvolena členem představenstva akciové společnosti BETA, a. s. Svým zastupováním v představenstvu pověří Jana Nováka, svého jednatele. Bude-li nyní Jan Novák zavazovat jménem BETA, a. s., striktně vzato nebude možné vystačit s tím, že u svého jména uvede, že jedná jako člen představenstva BETA, a. s. Jan Novák tímto členem není. Správně by měl uvést, že jedná za BETA, a. s., jako zástupce ALFA, s. r. o., která je členem představenstva. Nebo, že BETA, a. s., vázána jednáním člena svého představenstva, kterým je ALFA, s. r. o., za niž coby zástupce jedná Jan Novák. To bude klást zvýšené nároky na přesnost vyjadřování. Zvláštní pozornost bude nutno věnovat tomu, aby nakonec nemohlo být pochyb o tom, že má jít o právní úkon (jednání) zavazující akciovou společnost nikoliv člena jejího orgánu.

Založení společnosti, stanovy

Samotný zákon o obchodních korporacích upouští od sukcesívního zakládání akciové společnosti (s veřejnou nabídkou akcií). V dnešní praxi se tento způsob neprosadil. Právní úprava se tím zjednodušuje. Všechny dnešní zakladatelské dokumenty zákon soustředí do jediného – stanov. Pouze jejich přijetím se společnost zakládá a jen je společnost obligatorně vytváří (§ 250 odst. 1 ZOK).

Tomu odpovídají nové povinné náležitosti stanov. Logicky zahrnují údaje, jež se dříve uváděly v zakladatelské smlouvě či listině (§ 250 odst. 3 ZOK), např. o správci vkladů atd. Existující společnosti je však do stanov nemusejí vracet. Zákon umožňuje, aby společnost tyto údaje po svém vzniku a splnění vkladové povinnosti ze stanov vypustila (§ 250 odst. 4 ZOK). Výjimkou jsou údaje o každé zvláštní výhodě poskytnuté komukoliv, kdo se účastnil založení (§ 254 odst. 1 ZOK). Ty by měly ve stanovách přetrvat. Je ale otázkou, zda je do stanov doplňovat, jestliže společnost existuje z doby před účinností rekodifikace a údaje dávno ztratily na právním významu. Domnívám se, že nikoliv.

Zákon o obchodních korporacích nicméně nově předepisuje i náležitosti, které do stanov bude třeba doplnit bez ohledu na to, kdy společnost vznikla. Stávajícím společnostem k tomu stanoví půlroční lhůtu od účinnosti rekodifikace, jinak hrozí jejich zrušením a likvidací (§ 777 odst. 2 ZOK). Jedná se např. o údaj o celkovém počtu hlasů ve společnosti [§ 250 odst. 2 písm. e) ZOK], určení systému vnitřní struktury [§ 250 odst. 2 písm. f) ZOK] či o pravidla určení počtu členů představenstva nebo dozorčí rady [§ 250 odst. 2 písm. f) ZOK]. Pokud základní kapitál společnosti činí alespoň 500 mil. Kč, bude třeba ve stanovách opravit též údaj o prahu výkonu tzv. kvalifikovaných akcionářských práv (např. právo domáhat se svolání mimořádné valné hromady atd.). Ten se u uvedených společností snižuje z dnešních 3% na 1% (§ 365 odst. 3 a 4 ZOK). Vydala-li společnost prioritní akcie, je třeba ve stanovách určit také rozsah dělení likvidačního zůstatku mezi tyto akcie a zbylé druhy akcií (§ 549 odst. 2 ZOK).

Jiné změny stanov budou nezbytné, aby společnost zachovala, co dnes plyne ze zákona, ve stanovách tudíž nebylo nutno zmiňovat. Týká se to např. působnosti valné hromady. Některé body její působnosti, které stanoví současné právo, jí bude nutno přiznat ve stanovách, jinak o ně účinností rekodifikace přijde, když zákon je dál nebude upravovat. Občas jsou to pozoruhodné záležitosti – např. působnost měnit stanovy [§ 421 odst. 2 písm. a) ZOK], jmenovat a odvolávat likvidátora [§ 421 odst. 2 písm. k) ZOK], schvalovat pacht závodu (dnešní nájem podniku) či jeho pobočky [§ 421 odst. 2 písm. m) ZOK], anebo udělovat představenstvu zásady a pokyny týkající se strategických či koncepčních otázek řízení společnosti, tedy otázek mimo rámec obchodního vedení (viz a contrario dnešní § 194 odst. 4 ObchZ). Myslím, že působnost k těmto rozhodnutím je natolik klíčová, že měla valné hromadě zůstat svěřena ex lege, nikoliv jen z vůle akcionářů. Ze zákona naopak valná

hromada nově získá působnost schvalovat převod nebo zastavení takové části závodu, která by znamenala podstatnou změnu dosavadní struktury závodu nebo podstatnou změnu v předmětu podnikání nebo činnosti společnosti [§ 421 odst. 2 písm. m) ZOK]. Současná úprava jí tuto působnost svěřovala jen ohledně částí podniku, které tvořily samostatnou organizační složku. Ve stanovách bude dále třeba zakotvit (dnes plynoucí ze zákona) možnost, aby společnost rozdělovala zisk i jiným osobám než společníkům, např. vyplácela tantiému členům svých orgánů (§ 34 odst. 1, § 417 odst. 3 ZOK), vydala zatímní listy (§ 285 odst. 1 ZOK), přiznala hlasovací práva vlastníkům prioritních akcií (§ 278 odst. 2 ZOK) či podmíněně zvyšovala základní kapitál (§ 506 ZOK). Jedině stanovy budou nově moci limitovat čas vymezený pro výkon některých akcionářských práv na valné hromadě, např. pro přednesení žádosti o vysvětlení či návrhu, včetně rozsahu samotné žádosti (§ 357 odst. 1 a 2, § 364 odst. 2 ZOK). Současná teorie (a částečně i judikatura) dovozovala, že toto omezení mohl uložit (i bez opory ve stanovách) předseda valné hromady v rámci své procedurální působnosti při řízení průběhu valné hromady[3]. Ze zákona k tomu navíc vyplyne omezení, podle kterého veškeré návrhy i protinávrhy nově bude nutné společnosti zaslat předem (§ 361 odst. 2 ZOK). Výjimka dopadne jen na návrhy osob do orgánů společnosti.

V rámci případné revize stanov reagující na rekodifikaci bude dále vhodné zvažovat, zda společnost využije řady nových možností, které jí rekodifikace otevírá a jejichž účinnost zákon váže na úpravu ve stanovách. Jejich přehled by překročil možnosti rozsahu tohoto příspěvku. O mnohých z nich nicméně pojednávají následující odstavce.

Majetková a finanční struktura společnosti

Minimální výše základního kapitálu zůstává 2 mil. Kč, odpadá tedy varianta 20 mil., spojená se sukcesívním zakládáním. Novinkou je možnost vyjádřit základní kapitál namísto korun v eurech. Jeho výše musí činit nejméně 80 tis. eur (§ 246 odst. 2 ZOK). Předmět nepeněžitého vkladu nově nemusí být hospodářsky využitelný vzhledem k předmětu podnikání společnosti (§ 15 odst. 3 ZOK), vrátí se tedy riziko nesmyslných vkladů v podobě drahých kovů apod. Znalce pro ocenění nepeněžitých vkladů vyberou sami zakladatelé, resp. představenstvo, nebude jej tedy již jmenovat soud (§ 251 odst. 1, § 478 odst. 1 ZOK). Změny v základním kapitálu se budou do obchodního rejstříku dál zapisovat konstitutivně. Výjimku představuje efektivní zvýšení, pokud akcie jsou či mají být přijaty k obchodování na regulovaném trhu (§ 464 odst. 2 ZOK). K němu dojde zásadně upsáním akcií a splacením předepsané části emisního kursu; zápis bude mít již jen deklaratorní význam.

Akciová společnost nově nebude mít povinnost rozdělovat zisk mezi akcionáře, jak se tato povinnost občas dovozuje z dnešní teorie a především judikatury[4]. Ustanovení § 348 odst. 1 ZOK nepřiznává akcionářům

[3] Viz např. závěry obsažené v rozhodnutí Nejvyššího soudu sp. zn. 35 Odo 755/2005 ze dne 13. 12. 2006.
[4] Viz např. závěry obsažené v rozhodnutí Nejvyššího soudu sp. zn. 29 Cdo 1326/2009 ze dne 25. 2. 2010.

obecně právo na podíl na zisku, jak činí současné právo, nýbrž jen na podíl na zisku, *který valná hromada schválila k rozdělení mezi akcionáře.* Stanovy však mohou určit jinak. Zákon výslovně počítá dokonce s možností zakotvit ve stanovách právo akcionáře na tzv. pevný podíl na zisku (§ 348 odst. 4 ZOK). Vytvoří-li společnost zisk, právo na něj vznikne automaticky bez toho, aby jeho rozdělení musela schválit valná hromada. Postačí, schválí-li účetní závěrku, ze které se zisk podává. Zásadní novinkou je možnost vyplácet zálohy na podíl na zisku (§ 40 odst. 2 ZOK), jako i přiznat ve stanovách podíl na zisku libovolným jiným osobám, než jsou akcionáři (§-34 odst. 1 ZOK). Dividendu nově půjde vyplatit jedině bezhotovostním převodem na účet akcionáře uvedený v seznamu akcionářů (§ 348 odst. 3, § 349 ZOK). Tím je rovněž předurčena nová povinná náležitost seznamu akcionářů – číslo bankovního účtu akcionáře u poskytovatele platebních služeb v některém z členských států OECD (§ 264 odst. 2 ZOK). Zákonodárce ovšem v této souvislosti zapomněl na výplatu podílů jiným osobám, než jsou akcionáři. Bezhotovostní způsob výplaty u nich neukládá. Z povahy a účelu omezení dovozuji, že by se měl použít i na ně. Čísla jejich účtů logicky nemohou tvořit součást seznamu akcionářů, to by však společnost nemělo zbavovat povinnosti evidovat, komu a kam výplatu poukázala. Stanovy mohou též umožnit výplatu zisku jinak než v penězích, např. v akciích či dokonce naturáliích (§ 348 odst. 2 ZOK). Novinkou je tzv. test solventnosti při distribuci vlastních zdrojů. Představenstvo nebude smět vyplatit dividendu, tantiému ani jiné vlastní zdroje (tím méně zálohy na ně), byť by o tom rozhodla valná hromada, pokud by tím přivodilo úpadek společnosti (§ 40 odst. 1 ZOK).

Určí-li tak stanovy, právo na podíl na zisku půjde samostatně převést, nejen až valná hromada schválí rozdělení zisku za to které období (§ 352 odst. 1 ZOK), nýbrž i jako (nejisté) právo na podíl na ziscích společnosti kdykoliv v budoucnu. Zákon totiž významně rozšiřuje okruh práv, která bude možné od akcie oddělovat a samostatně převádět (§ 281 odst. 2 ZOK). Bude záležet prakticky jen na stanovách, která „obdobná majetková práva" učiní předmětem takové samostatné dispozice a jak moc naruší princip celistvosti akcie, jejž akcentuje současná úprava i judikatura[5]. Výjimkou je právo hlasovací (§ 281 odst. 4 ZOK); to od akcie oddělit nepůjde. Totéž se týká nové úpravy kupónů. Rovněž je bude společnost moci vydat (a akcionář samostatně převést) i před rozhodnutím valné hromady o rozdělení zisku za účetní období, k němuž se kupón vztahuje (§ 352 odst. 3 ZOK), a to i bez výslovné zmínky ve stanovách. Pokud je společnost vydá, akcionář bude smět např. v roce 2014 převést právo na podíl na zisku i na dvacet a více příštích let. Je logické, že bude-li v roce 2015 akcii prodávat, její nabyvatel získá podíl na zisku nejdříve od roku 2035 či ještě později. To zvýší nároky na bdělost investorů. Mohlo by se stát, že s akcií nakonec získají jen torzo jinak obvyklého okruhu akcionářských práv a třeba i nulový podíl na zisku. Podobná rizika skýtá odstranění limitů pro stanovení rozhodného dne k výplatě dividendy. Současné právo toleruje jen interval mezi dnem konání valné hromady, jež rozhodla o rozdělení zisku, a datem splatnosti (§ 178 odst. 11 ObchZ). Nově tento den půjde určit na libovolný okamžik v minulosti i v budoucnu (§ 351 ZOK).

[5] Viz např. závěry obsažené v rozhodnutí Nejvyššího správního soudu sp. zn. 6 A 14/2000 ze dne 29. 4. 2004 či Nejvyššího soudu sp. zn. 29 Odo 1114/2004 ze dne 14. 9. 2005.

Změny v úpravě převodu akcií

Převodu podílu v akciové společnosti se ostatně dotknou i další změny. Pravidla pro převod cenných papírů, tedy i zatímních listů a akcií (budou-li vydány), se nově přesunula do občanského zákoníku (§ 1103, § 1104 NOZ). Jejich dikce odpovídá dnešnímu právu. Jsou však koncipována jako kogentní (§ 978 NOZ). Vyloučena je tudíž dohoda stran o jiném okamžiku přechodu. Dnešní úprava (§ 17 odst. 1 ZCP) připouští, aby strany sjednaly, že listinná akcie přechází do vlastnictví nabyvatele bez ohledu na to, zda a kdy mu bude předána. Praxe této možnosti využívá. Časté jsou dohody o tom, že akcie přejde na nabyvatele, aniž prozatím opustí trezory převodce. Po účinnosti rekodifikace to takto již nepůjde.

Zákon výslovně pamatuje též na převod nevydaných akcií (a to i nesplacených). V současném právu tuto mezeru zaplňuje jen judikatura, která se však výslovně týká jen (nevydaných) akcií, jejichž emisní kurs byl plně splacen[6]. Ustanovení § 256 odst. 2 a 3 ZOK odkazuje na úpravu postoupení smlouvy v novém občanském zákoníku (§-1895 - § 1900 NOZ). To ale může být problém. Obecná úprava připouští třeba i jen ústní převod smlouvy, což se pro účely práva společností nehodí. Zvláště u nesplacených akcií. Jejich převodce zůstává dlužníkem společnosti, ručí proto za splnění vkladové povinnosti nabyvatelem (§ 256 odst. 2 a § 285 odst. 3 ZOK). Jak ale určit ručitele, projde-li nevydaná akcie vlastnictvím převodců, aniž převod zanechá jakoukoliv písemnou památku? Obecná úprava váže postoupení alespoň na souhlas postoupené osoby (§ 1895 odst. 1 NOZ). To vylučuje, aby k němu docházelo bez vědomí věřitele. Zákon o obchodních korporacích však činí výjimku. Stanoví, že souhlas společnosti s převodem nesplacené akcie se nevyžaduje (§ 256 odst. 2 ZOK)! Nemluvě o anonymitě takových převodů. Je paradoxem, že vládní návrh zákona o transparentnosti[7] navrhuje doplnit do stávajícího obchodního zákoníku ustanovení § 177a, které převod nevydaných akcií podřídí požadavku písemné formy s úředně ověřenými podpisy. Rekodifikace se však změna netýká. Projde-li, bude platit sotva pár měsíců.

Novinky v úpravě akcionářských práv

Okruh práv, která jsou do akcie vtělena, tvoří druh akcie (§ 276 odst. 1 ZOK). Akciová společnost dosud mohla vydat jen dva takové druhy – kmenové a prioritní. Rekodifikace omezení odstraňuje. Zákon dál počítá s kmenovými (§ 276 odst. 1 ZOK) a prioritními akciemi (§ 278 – § 280 ZOK). Posledně jmenované se mohou na základním kapitálu podílet až z 90% (§ 279 ZOK; obchodní zákoník dnes tento podíl omezuje 50 %). Prioritní akcie budou nově ex lege vydány bez hlasovacího práva (§ 278 odst. 2 ZOK), ledaže stanovy určí jinak. Dnes platí opačný princip – stanovy musí vlastníky prioritních akcií hlasovacího práva zbavit výslovně, jinak jim ze zákona náleží. Tím však není katalog druhů akcií vyčerpán. Stanovy mohou vytvářet další tím, že je

[6] Viz zvláště závěry obsažené v rozhodnutí Nejvyššího soudu sp. zn. 29 Cdo 4946/2009 ze dne 23. 2. 2011 a okrajově též sp. zn. 29 Cdo 5293/2009 ze dne 29. 3. 2011.

[7] Sněmovní tisk č. 715.

vybaví zvláštními *právy* (§ 276 odst. 1, § 277 odst. 1 ZOK). Zvláštnost druhu musí tkvět v tom, že inkorporuje *více práv,* než by odpovídalo kmenovým akciím. Je vyloučeno založit druh na *úbytku* práv. Jedinou možností, jak práva přímo redukovat (když zde to zákon připouští), zůstanou prioritní akcie, pokud jde o hlasovací právo. Nemožnost druhově omezit práva akcionáře je však jen iluzí. Suma akcionářských práv je konstantní. Rozsáhlejší práva ve prospěch jednoho druhu se nutně projeví v jejich úbytku u zbylých druhů. Vybaví-li stanovy vlastníky poloviny akcií dvojnásobným počtem hlasů, o polovinu tím automaticky sníží hlasovací sílu ostatních akcií, včetně kmenových. Každý druh akcií bude nutno pojmenovat. Z § 250 odst. 2 písm. d) ZOK plyne požadavek, aby stanovy druh vymezily i názvem. Ten bude podle § 259 odst. 1 písm. f) ZOK tvořit i náležitost akcií. Výjimkou budou akcie kmenové, jež druh uvádět nemusejí (§ 259 odst. 2 ZOK). Informace o něm vyplyne již z mlčení o této skutečnosti.

Zákon uvádí, že druhové zvláštnosti mohou tkvět v rozdílném, pevném nebo podřízeném podílu na zisku či likvidačním zůstatku anebo v rozličné váze hlasů (§ 276 odst. 3 ZOK). Výčet je však jen příkladný. Stanovy mohou akcie zvýhodnit i jinak. Objevily se úvahy, že by je mohly vybavit např. právem na slevu či na jiné požitky. S tím nelze souhlasit. Podstata práv vtělených do akcie musí souviset s účastí ve společnosti. Zákon to zdůrazňuje v § 256 odst. 1 ZOK. Nic nebrání tomu, aby společnost vydala akcionářům cenné papíry opravňující k čerpání jiných výhod. Nový občanský zákoník předpokládá možnost vydat nepojmenované cenné papíry (§ 515 NOZ). Tomuto účelu však nemohou sloužit akcie. Práva tvořící druh akcie musejí směřovat k výkonu podílu akcionáře na řízení společnosti, jejím zisku a likvidačním zůstatku. Nejčastěji tak budou stanovy pracovat s právy vypočtenými shora.

Zákon také zdánlivě nelimituje disproporce mezi zvláštními právy a podílem na základním kapitálu. Přesto je třeba varovat před extrémy. Kromě korektivu dobrých mravů a veřejného pořádku (§ 580 odst. 1, § 588 NOZ) nelze pomíjet ani obecný postulát, jejž zákon formuluje v § 212 odst. 1 NOZ. Korporace nesmí svého člena *bezdůvodně* zvýhodňovat ani znevýhodňovat a musí šetřit jeho členská práva i oprávněné zájmy. Jakoukoliv disproporci (zvýhodnění i znevýhodnění) tak bude nutno ospravedlnit obhajitelnými důvody a rozumnou přiměřeností. Jistě si lze představit, že např. zakladatel či hlavní nositel podnikatelské myšlenky si ve společnosti ponechá disproporční podíl na hlasovacích právech či zisku, v rozsahu adekvátním jeho zásluhám. Taktéž se nikdo nepozastaví nad násobky hlasovacích práv, jež stanovy přiznají minoritním akcionářům při volbě členů dozorčí rady či výboru pro audit. Praxe ale jistě přijde s disproporcemi, jež rozumně odůvodnit nepůjde. Zde nezbude, než uvažovat o neplatnosti usnesení valné hromady, které by stanovy takto měnilo, i části stanov, jež bude výsledkem takové změny.

Novinky v úpravě valné hromady

Z právní úpravy valné hromady stojí za pozornost možnost, aby stanovy snížily práh usnášeníschopnosti pod 30% (§ 412 odst. 1 ZOK), popř. požadavek na kvórum úplně vyloučily. Tím by odpadla potřeba svolávat a konat náhradní valnou hromadu, když usnášeníschopná by byla již každá prvně svolaná (řádná či mimořádná). Pravidla pro náhradní valnou hromadu, bude-li to ještě relevantní, ostatně půjde stanovami rovněž modifikovat (§ 414 odst. 1 ZOK). Jinak bude možné konstruovat i většinu potřebnou k přijetí usnesení (§ 415 ZOK). Vždy se musí jednat o *většinu,* není však vyloučeno, aby její tvorba byla podřízena specifickým náležitostem. Souvisí to i s novými možnostmi, které zákon nabízí, pokud jde o přípustné druhy akcií. Stanovy by např. mohly určit, že k přijetí usnesení je třeba vždy i souhlasu určitého počtu akcií některého druhu akcií (jakési právo „veta" vlastníků tohoto druhu akcie) apod. Stanovy také budou moci upravit tzv. kumulativní hlasování. Podrobnosti stanoví § 354 – § 356 ZOK. Umožní násobit počet hlasů, které má akcionář k dispozici, počtem obsazovaných míst v daném orgánu. Kontigent hlasů, které akcionář takto získá, však bude konečný pro všechna obsazovaná místa dohromady. Minoritním akcionářům tento způsob hlasování umožní, aby výkon hlasovacího práva koordinovali a veškeré hlasy soustředili na určitého kandidáta a tím nakonec jeho volbu prosadili i proti favoritům majoritního akcionáře. Vhodnou hlasovací strategií tak i minoritní akcionář bude moci ovlivnit volbu alespoň jednoho člena orgánu.

Valná hromada bude nově moci pokračovat bez toho, aby zvolila své orgány (§ 422 odst. 1 ZOK). To dosavadní judikatura vylučovala. Nepodařilo-li se zvolit předsedu (a tím spíše další orgány), bylo třeba jednání valné hromady okamžitě ukončit, jinak hrozila nicotnost (zdánlivost) veškerých následně přijatých usnesení[8]. Zákon o obchodních korporacích připouští dokonce redukci počtu či kumulaci některých funkcí na valné hromadě, což dnešní judikatura rovněž nepřímo zapovídala[9] (§ 422 odst. 1 a 2 ZOK). Nově bude možné vystačit jen s jedním skrutátorem i ověřovatelem zápisu (dosud byli nutní dva). Funkci obou ale bude moci vykonat i jen předseda valné hromady. Postačí, rozhodne-li tak valná hromada.

Výslovné úpravy se dočkalo odročení valné hromady (§ 409 ZOK). Dosud se taková možnost podávala jen z judikatury[10]. Určí-li tak stanovy, budou moci všichni akcionáři souhlasit s konáním valné hromady, která nebyla řádně svolána (§ 411 odst. 2 ZOK). V systému platné úpravy to výslovně předvídala jen právní úprava společnosti s ručením omezeným. Změnou oproti současnému stavu je i výslovně předvídaná možnost, aby představenstvo podalo složité vysvětlení akcionáři nikoliv přímo na valné hromadě, nýbrž teprve dodatečně v písemné formě, a to ve lhůtě 15 dnů od konání valné hromady (§ 358 odst. 1 ZOK). Stávající judikatura takový postup vylučuje[11].

Novinkou je pravidlo, podle něhož může platnost usnesení valné hromady napadnout akcionář přítomný na valné hromadě, jen byl-li proti usnesení na valné hromadě vznesen protest, který podrobně specifikuje, co protestující usnesení vytýká (§ 424 ZOK). Soud bude moci platnost přezkoumat jen z takto namítnutých důvodů; výjimkou budou ty, jež nebyly na valné hromadě zjevné. Společnosti tak budou moci snáze předvídat možné žaloby.

[8] Viz závěry obsažené v rozhodnutí Nejvyššího soudu sp. zn. 29 Cdo 9/2009 ze dne 16. 9. 2009 či sp. zn. 29 Cdo 211/2009 ze dne 24. 8. 2010.

[9] Viz závěry obsažené v rozhodnutí Nejvyššího soudu sp. zn. 35 Odo 755/2005 ze dne 13. 12. 2006.

[10] Viz závěry obsažené v rozhodnutí Nejvyššího soudu sp. zn. 29 Cdo 2340/2007 ze dne 24. 6. 2009.

[11] Viz závěry obsažené v rozhodnutí Nejvyššího soudu sp. zn. 29 Cdo 1592/2011 ze dne 13. 3. 2012.

Přesto nemyslím, že jim povinná protestace prospěje. Žalobám akcionářů, kteří se valné hromady nezúčastnili, se společnost nevyhne. U přítomných akcionářů naopak úprava vyvolá tlak na preventivní protestace do zásoby, „co kdyby". To by při vysokém počtu protestujících akcionářů mohlo zkomplikovat průběh valných hromad. Protokolace každé okamžité protestace (včetně jejích důvodů) si vyžádá čas, po který bude nutné valnou hromadu přerušit.

Za problematickou považuji též novou právní úpravu rozhodování valné hromady *per rollam*. Platné právo ji nezná. Zákon o obchodních korporacích dovolí, aby stanovy tento postup předvídaly (§ 418 – § 420 ZOK). Obávám se však, že povaha akcionářských práv a jejich výkon pouze na valné hromadě vylučují, aby takové hlasování proběhlo, aniž bude hrozit jeho úspěšné napadení akciovou minoritou (viz např. faktické potlačení práva na vysvětlení, návrhy a protinávrhy atd.). Širšího uplatnění by tak institut mohl dojít snad jen v malých společnostech rodinného typu.

Změny v úpravě zbylých orgánů

Zásadní novinkou je zakotvení monistické struktury řízení akciové společnosti (§ 456 – § 463 ZOK). Jeho česká podoba však není šťastná. Monismus pojmově vychází z konceptu jediného orgánu – správní rady. S tou zákon o obchodních korporacích počítá (§ 457 – § 460 ZOK). Nepřiznává jí však působnost k obchodnímu vedení ani postavení statutárního orgánu. Obojí svěřuje dalšímu obligatornímu orgánu – statutárnímu řediteli (§ 463 ZOK). Těžko tak vnímat rozdíl proti dualistické struktuře, když i monistická ukládá společnosti povinně tvořit dva orgány!

Dílčí změny se dotknou též představenstva a dozorčí rady. Stanovy budou moci oba orgány koncipovat jako jednočlenné (§ 439 odst. 1, § 448 odst. 1 ZOK), byť by společnost měla více akcionářů. To u dozorčí rady dovoluje ústup z povinné účasti zaměstnanců; valná hromada bude moci sama volit všechny její členy, resp. člena jediného (§ 448 odst. 2 ZOK). Funkční období členů obou orgánů bude možné určit libovolně dlouhé, včetně deseti i více let (§ 439 odst. 3, § 448 odst. 4 ZOK). Pozoruhodné je, že v případě rozporu mezi údajem o funkčním období ve stanovách a ve smlouvě o výkonu funkce se prosadí údaj posledně uvedený. Praktická naopak bude právní úprava náhradnictví ve výkonu funkce, určí-li tak stanovy (§ 444 odst. 2, § 454 odst. 2 ZOK). Valná hromada nadále nebude smět udělovat představenstvu pokyny k obchodnímu vedení (§ 435 odst. 3 ZOK). Zákon o obchodních korporacích však z tohoto pravidla stanoví dvě výjimky. Jednak umožní, aby představenstvo o pokyn požádalo a tím valné hromadě *ad hoc* svěřilo působnost k jeho udělení (tzv. vyžádaný pokyn; § 51 odst. 2 ZOK). Teorie nicméně (i po vzoru interpretace obdobného ustanovení v německém právu) sváže tuto možnost řadou omezení. Představenstvo např. bude povinno (s péčí řádného hospodáře) obsah pokynu konkrétně vymezit. Jinými slovy – valná hromada bude moci jen potvrdit, zda představenstvo může postupovat způsobem, jenž samo navrhne (a jehož realizací si např. není jisto). Rozhodnutí o obsahu pokynu nebude moci představenstvo ponechat na volné úvaze akcionářů. Pokyn tedy nebude možné vyžádat tak, aby valná hromada o určité otázce obchodního

vedení sama rozhodla (např. samostatně formulovala, jak má představenstvo postupovat). Druhá možnost se podává z nového koncernového práva. Řídící osoba získá i ve faktickém koncernu (ty smluvní ostatně po účinnosti rekodifikace zaniknou – § 780 ZOK) právo udělovat (prostřednictvím svých orgánů) orgánům řízené osoby pokyny týkající se obchodního vedení, a to dokonce i takové, které budou pro řídící osobu nevýhodné. Postačí, budou-li alespoň v zájmu řídící osoby nebo jiné osoby z koncernu (§ 81 odst. 1 ZOK). S výkonem tohoto práva ovšem bude spojeno riziko případné odpovědnosti řídící osoby za způsobenou újmu, resp. jejího ručení za dluhy společnosti (§ 71 a § 72 ZOK).

Dozorčí rada bude nově vázána zásadami stanovenými valnou hromadou, nikoliv však konkrétními kontrolními pokyny (§ 446 odst. 2 a 3 ZOK). Individuální kontrolu budou moci nadále iniciovat jen kvalifikovaní akcionáři. Dozorčí rada bude nově povinna informovat o výsledku takové kontroly jednotlivého žadatele (dosud o svých zjištěních i v těchto případech referovala jen valné hromadě jako celku), a to do dvou měsíců od podání žádosti (§ 370 ZOK). Zákon o obchodních korporacích také výslovně formuluje pravidlo, které dosud dovozovala jen teorie a podle něhož kontrolní oprávnění přísluší jednotlivému členovi dozorčí rady jen na základě rozhodnutí celé rady (§ 447 odst. 2 ZOK). Neshodne-li se tak rada jako celek na potřebě kontroly určité záležitosti, zůstane jednotlivému členovi odepřeno činit ve věci jakákoliv kontrolní zjištění. Výjimkou budou situace, v nichž dozorčí rada nebude (dlouhodobě) schopna plnit své funkce.

Řada novinek (i rizik) vyplyne též z nové úpravy odpovědnosti členů orgánů společnosti a ručení za její dluhy, kterou zákon o obchodních korporacích stanoví shodně pro všechny obchodní společnosti a družstva bez rozdílu. Totéž se bude týkat i některých akcionářů (osob tzv. vlivných, ovládajících a řídících). Analýza těchto změn si však žádá komplexnější pojednání a tím by zásadně přesáhla možnosti tohoto příspěvku. Bude proto předmětem samostatného výkladu v některém z příštích čísel.

Resumé

Joint-stock company after recodification

The new Civil Code and the Act on Business Corporations constitute a profound reform of Czech law on joint-stock companies. The article lists some of the key changes introduced by the foregoing regulations. It points out the more complex structure of applicable rules, which are no longer concentrated in only one piece of legislation. It further analyses the problems ensuing from the fact that legal persons shall be by law deprived of their own will and ability to act in compliance with law. It looks at the advantages and risks of the newly introduced option for legal persons to become members of statutory and other bodies of other legal entities, including business corporations. It draws attention to the principal changes in the process of establishing a joint-stock company and in the statutory requirements for the content of corporate bylaws. The article also deals with some of the important changes concerning corporate assets and finance, shareholders' rights, share transfers, as well as the organisational structure of the company and its bodies, including the powers and procedural rules of the general meeting.

Poslední vývoj Solvency II na evropské úrovni

JUDr. Jana Herboczková, Ministerstvo financí

V článku „Vývoj Solvency II a prováděcích opatření", zveřejněném v předešlém čísle, a na který tento článek navazuje, byla jednou ze stěžejních neznámých otázka, kdy bude spuštěn nový regulatorní a dohledový režim podle směrnice Solvency II[1]. Bylo sice konstatováno, že nevíme zcela jistě, ale že pravděpodobně v roce 2014. Nyní už takovou jistotu nemáme. Prostě nevíme[2].

S ohledem na vznik evropských dohledových orgánů, v pojišťovnictví EIOPA[3], a na přijetí Lisabonské smlouvy, muselo dojít ke změně směrnice Solvency II. To mělo být provedeno návrhem směrnice tzv. Omnibus II[4], která měla zároveň odložit termín transpozice a účinnosti směrnice Solvency II na pozdější datum. Ačkoliv směrnice Omnibus II se projednává od ledna 2011, jednání stále nebyla dokončena.

Protože směrnice Solvency II v původním znění stanovila termín své transpozice na 31. října 2012 a účinnosti na 1. listopadu 2012, musela být před těmito daty přijata jiná směrnice, která by uvedené termíny účinně odložila. Vzhledem k neustále se prodlužujícím jednáním o směrnici Omnibus II bylo dávno patrné, že v tomto ohledu svou úlohu nesplní.

Proto byla přijata Směrnice Evropského parlamentu a Rady 2012/23/EU ze dne 12. září 2012, kterou se mění směrnice 2009/138/ES (Solventnost II), pokud jde o den jejího provedení, den její použitelnosti a den zrušení některých směrnic. Pracovně se o této směrnici hovoří jako o směrnici „Quick Fix". Název je příznačný, protože skutečně zhojila hrozící právní vakuum, které by nastalo, kdyby směrnice Solvency II nabyla účinnosti 1. listopadu 2012. Kromě toho, že se jedná o nejkratší směrnici, která kdy byla Evropskou unií přijata (má pouhé tři články), byla dojednána v rekordním čase. Evropskou komisí byla Radě a Evropskému parlamentu předložena dne 22. května 2012, Radou byla schválena v červnu 2012, 3. července 2012 byla schválena plénem Evropského parlamentu, v září 2012 byla formálně schválena v tiché proceduře a dne 14. září byla publikována v Úředním věstníku Evropské unie pod č. L 249[5]. Podle jejího článku 2 nabyla účinnosti dnem následujícím po dni její publikace v Úředním věstníku, tedy 15. září 2012. Termín transpozice a účinnosti směrnice Solvency II tak byl účinně odložen.

Zbývá tedy „jen" dokončit jednání o směrnici Omnibus II. Jak už bylo v předešlém článku uvedeno, jednou ze stěžejních otázek, o které se nedaří nalézt shoda a která je zároveň zásadní pro základní koncepci režimu Solvency II, je otázka tzv. long-term guarrantees (dlouhodobé garance). Směrnice Solvency II byla v průběhu projednávání podrobena pěti dopadovým studiím, tzv. QIS, nicméně otázka long-term guarrantees nebyla nikdy zkoumána z hlediska svých dopadů. Proto bylo dne 12. června 2012 na trialogu ke směrnici Omnibus II

[1] Směrnice Evropského parlamentu a Rady 2009/138/ES ze dne 25, listopadu 2009 o přístupu k pojišťovací a zajišťovací činnosti a jejím výkonu (Solventnost II).

[2] Tento článek odráží stav projednávání evropské legislativy v době jeho psaní.

[3] European Insurance and Occupational Pension Authority; Nařízení Evropského parlamentu a Rady (EU) 1094/2010 ze dne 24. listopadu 2010 o zřízení Evropského orgánu dohledu (Evropského orgánu pro pojišťovnictví a zaměstnanecké penzijní pojištění), o změně rozhodnutí č. 716/2009/ES a o zrušení rozhodnutí Komise 2009/79/ES.

[4] Návrh směrnice Evropského parlamentu a Rady, kterou se mění směrnice 2003/71/ES a 2009/138/ES, s ohledem na pravomoci Evropského orgánu pro pojišťovnictví a zaměstnanecké penzijní pojištění a Evropského orgánu pro cenné papíry a trhy (Omnibus II).

[5] Odkaz dostupný z: <http://eur-lex.europa.eu/JOHtml.do?uri=OJ%3AL%3A2012%3A249%3ASOM%3AEN%3AHTML

mezi Evropskou komisí, Radou a Evropským parlamentem rozhodnuto o provedení dopadové studie i k této otázce, kdy mají být zhodnoceny dopady na pojistníky a pojištěné, pojišťovny a zajišťovny, dohledové orgány a na finanční systém jako celek. Dopadovou studii požadovala zejména Evropská rada pro systémová rizika[6]. V průběhu léta 2012 vypracovala Evropská komise společně s EIOPA tzv. Terms of Referrence (dále jen „ToR"), což je rámcový dokument vymezující základní představy o tom, jak by dopadová studie k long-term guarrantees měla vypadat. Na základě tohoto dokumentu pak mají být vypracovány technické specifikace a reportovací formuláře. Ač dokument ToR je poměrně vágní a řada návrhů je diskutabilních či nejistých, obsahuje velmi ambiciózní požadavky, a to jak věcně, tak časově. Věcně požaduje testovat několik scénářů, což svou náročností představuje několik QIS najednou. Existuje důvodná obava, že malé a střední pojišťovny nebudou schopny tento úkol splnit v celém rozsahu. Z hlediska časového má být celá dopadová studie včetně závěrečné zprávy vypracována v horizontu šesti měsíců, kdy by pojišťovny pro testování scénářů měly mít jen 11 týdnů. Podle původního plánu měla být dopadová studie spuštěna 15. října 2012 a dokončena v březnu 2013. Dokument ToR předpokládal, že výsledky této dopadové studie budou zohledněny při formulaci textu směrnice Omnibus II. Což nutně znamenalo, že se směrnici Omnibus II nepodaří přijmout v průběhu podzimu 2012 tak, aby se během první poloviny roku 2013 dojednala opatření druhé a třetí úrovně, jejichž projednávání nutně musí následovat až po publikaci směrnice Omnibus II.

O tom, zda a jak se bude dopadová studie k long-term guarrantees provádět a o dalším osudu režimu podle směrnice Solvency II mělo být rozhodnuto na trialogu dne 18. září 2012, nicméně ten skončil v zásadě debaklem. O to víc bylo zřejmé, že Evropská komise bude muset přiznat a oficiálně potvrdit, že termín spuštění režimu Solvency II v roce 2014 je nerealistický.

Ač se Evropská komise velmi brání jakémukoliv oficiálnímu potvrzení odkladu, na konci září 2012 vypracovala dokument, který nabídnul dvě varianty řešení. Obě zahrnovaly vypracování dopadové studie k long-term guarrantees, ale ani jedna nepočítala s termínem 2014. První varianta, tzv. ex ante, předpokládala nejprve provedení dopadové studie k long-term guarrantees a teprve až následně dokončení legislativního procesu směrnice Omnibus II, kam by byly výsledky dopadové studie promítnuty. Režim podle Solvency II by pak mohl být spuštěn v roce 2015. Druhá varianta, tzv. ex post, předpokládala dojednání směrnice Omnibus II, zavedení režimu podle Solvency II a během dvouletého období po jeho zavedení zkoumání účinků opatření long-term guarrantees. Zároveň měl být účinný stávající systém podle dosavadních směrnic souhrnně označovaných jako Solvency I. Jakkoliv se návrh na paralelní fungování režimu podle Solvency I a Solvency II zdá být absurdní, Komise dále nerozváděla, jak by mělo být provedeno. Zcela jistě by znamenalo výraznou zátěž jak pro pojišťovny a zajišťovny, tak pro dohledové orgány, pokud by vůbec bylo dohližitelné. Druhá varianta předpokládala spuštění režimu podle směrnice Solvency II v roce 2016.

Většina členských států, včetně České republiky, se vyjádřila ve prospěch varianty ex ante. Je však otázka, zda je tato varianta skutečně vhodná, neboť s ohledem na nedostatek podrobnějších informací o variantě ex post, neměly příliš na výběr. Z dokumentu Komise bylo totiž patrné, že zcela jednoznačně preferovala variantu ex ante.

[6] Nařízení Rady (EU) č. 1096/2010 ze dne 17. listopadu 2010 o pověření Evropské centrální banky zvláštními úkoly, které se týkají fungování Evropské rady pro systémová rizika.

Co se týká navrženého harmonogramu, tato varianta předpokládala provedení dopadové studie k long-term guarrantees v průběhu listopadu 2012 až dubna 2013. Tento plán byl mírně řečeno optimistický. Nicméně, pokud by se podařilo navržený harmonogram dodržet, předpokládalo se, že poté, co by byla v dubnu 2013 zpracována konečná zpráva k dopadové studii, byly by její výsledky během dvou měsíců zapracovány do textu směrnice Omnibus II (s ohledem na to, že tento text se projednává více než dva roky, byl záměr jeho dokončení během dvou měsíců minimálně diskutabilní) tak, aby politická dohoda ohledně textu směrnice Omnibus II mohla padnout v červnu 2013. Pak by mělo následovat finální schválení plénem Evropského parlamentu a Radou, překlady do oficiálních jazyků Evropské unie a publikace směrnice v říjnu 2013. Teprve až poté by mohly být předloženy návrhy opatření druhé úrovně. Ve scénáři podle varianty ex ante Komise předpokládala jejich předložení v lednu 2014, s tím, že by k jejich schválení stačily dva měsíce. K jejich schválení stačily dva měsíce. Legislativní opatření druhé úrovně budou přijímány Komisí podle postupu zakotveném v článku 290 Smlouvy o fungování Evropské unie, který předpokládá námitkové řízení s Radou a Evropským parlamentem, které má podle stávajícího návrhu směrnice Omnibus II trvat tři měsíce a o další tři měsíce může být prodlouženo. Vzhledem k rozsahu opatření druhé úrovně (cca 450 str.) je jejich projednání v horizontu dvou měsíců nepravděpodobné. Varianta ex ante předpokládala nabytí účinnosti některých ustanovení směrnice Solvency II ve znění směrnice Omnibus II, která se týkají schvalovacích procesů (např. interních modelů), 1. července 2014, s tím, že celý nový režim měl být spuštěn od 1. ledna 2015. Tato varianta rovněž v průběhu roku 2013 předpokládala přijetí další směrnice Quick Fix, která by směrnici Solvency II odložila na rok 2015.

V průběhu podzimu 2012 pak následovala jednání o podobě ToR podle varianty ex ante. Je nutno konstatovat, že jednání byla poměrně značně netransparentní. Například není zřejmé, kdy se strany trialogu (tj. Evropská komise, Rada a Evropský parlament) dohodly na variantě ex ante. Nezpochybňujeme preferenci této varianty před výše uvedenou variantou ex post, u níž je paralelní aplikace režimu podle směrnice Solvency II a směrnic Solvency I nejen nejasná, ale i nevhodná, ale nedostatek informací o této dohodě je z pohledu členských států principielně zneklidňující. Vzhledem k tomu, že se však nejedná o legislativní návrh, nedá se hovořit o porušení jakýchkoli procesních pravidel.

Konkrétnější informace se členské státy dozvěděly až na jednání Výboru Evropské komise EIOPC (European Insurance and Occupational Pensions Committee) na konci listopadu 2012. Zde zástupci Komise poprvé připustili, že spuštění režimu podle směrnice Solvency II nebude odloženo na rok 2015, ale na rok 2016. Předložení další směrnice Quick fix však plánují až bude zcela jasný další vývoj. Po uvedeném jednání následovala už jen tichá procedura schválení finálního textu ToR v polovině prosince 2012. Vzhledem k tomu, že finální návrh vypracovala Komise a už ji schválil i Evropský parlament, byla tato procedura mezi členskými státy jen nezbytnou formalitou. O tom svědčí i skutečnost, že návrh ToR byl ihned po skončení tiché procedury poslán EIOPĚ k vypracování technických specifikací, na což měla lhůtu do 25. ledna 2013.

Finální návrh ToR předpokládá spuštění dopadové studie 28. ledna 2013 s tím, že pojišťovny a zajišťovny budou mít 11 týdnů k poskytnutí kvantitativních a kvalitativních informací svým dohledovým orgánům, tj. do konce března 2013. Dohledové orgány tato data ověří, zpracují a pošlou EIOPĚ, která na jejich základě zpracuje své stanovisko, které postoupí Komisi do 14. června 2013. Komise pak bude mít cca měsíc na zpracování závěrečné zprávy, kterou předloží Radě a Evropskému parlamentu do 12. července 2013.

Poměrně výrazným problémem dopadové studie z hlediska kvality poskytnutých dat je její načasování. Pro pojišťovny a zajišťovny totiž bude probíhat v období, kdy se zabývají ročním reportingem. Může se tak stát, že nebudou mít dostatek kapacit buď pro kvalitní zpracování nebo minimálně pro zpracování všech scénářů. Obdobně toto platí pro dohledové orgány. Dalším problémem je, že se v rámci dopadové studie bude pracovat s referenčními daty z roku 2011. Jako vhodnější se však jeví použití dat z roku 2012, a to zejména s ohledem na získání nejaktuálnějšího obrazu o dopadu opatření long-term guarantees. Nicméně zde je nutné uznat, že v okamžiku spuštění dopadové studie nemusí mít všichni účastníci data z roku 2012 k dispozici. Samozřejmě je nemyslitelné, že by někteří účastníci používali data z roku 2012 a někteří z roku 2011. Výsledek celé studie by byl značně zkreslen.

Zatím není znám další harmonogram projednávání směrnice Omnibus II a opatření druhé a třetí úrovně po dokončení dopadové studie. Ten lze jen odhadovat a je značně závislý na tom, zda a kdy strany trialogu naleznou konsenzus nad textem směrnice Omnibus II. U následných jednání se už nepředpokládají výraznější problémy. Nicméně vývoj nelze předjímat.

Pro členské státy je zatím závazný termín pro transpozici směrnice Solvency II 30. červen 2013. Proto Ministerstvo financí, jako resort odpovědný za včasnou transpozici, rozeslalo dne 12. září 2012 návrh novely zákona č. 277/2009 Sb. o pojišťovnictví, ve znění pozdějších předpisů, do něhož má být směrnice Solvency II implementována, do meziresortního připomínkového řízení. Nicméně s ohledem na zářijové okolnosti projednávání evropské legislativy a na nejistotu tím vzniklou, bylo Ministerstvo financí nuceno požádat vládu o odložení termínu předložení návrhu vládě, a to na neurčito, resp. do doby, kdy bude jasná podoba evropské legislativy. Vláda o této žádosti rozhodla svým usnesením č. 870 ze dne 28. listopadu 2012.

Během tvorby návrhu novely zákona o pojišťovnictví vznikla poměrně zajímavá právní otázka týkající se výkladu evropského práva, a to otázka nakládání s tzv. guidelines (obecné pokyny a doporučení).

EIOPA má podle článku 16 nařízení č. 1094/2010[7] v oblastech, na které se nevztahují technické normy (tzv. opatření třetí úrovně přijímané podle článku 10 až 15 uvedeného nařízení) pravomoc vydávat obecné pokyny a doporučení pro uplatňování práva EU, jejichž adresáty mohou být jak orgány dohledu, tak i finanční instituce.

[7] Nařízení Evropského parlamentu a Rady (EU) 1094/2010 ze dne 24. listopadu 2010 o zřízení Evropského orgánu dohledu (Evropského orgánu pro pojišťovnictví a zaměstnanecké penzijní pojištění), o změně rozhodnutí č. 716/2009/ES a o zrušení rozhodnutí Komise 2009/79/ES.

Tito adresáti jsou povinni vynaložit veškeré úsilí, aby se těmito obecnými pokyny a doporučeními řídili. Tzn., že ačkoliv jsou obecné pokyny a doporučení tzv. soft law (jak potvrdila i Evropská komise), tedy nejsou závaznými právními pravidly, povinnost vynaložit veškeré úsilí se jimi řídit vyplývá přímo z výše uvedeného nařízení, které je přímo účinné, tedy závazné, pro své adresáty (finanční instituce a orgány dohledu).

Do dvou měsíců od jejich vydání je orgán dohledu povinen EIOPA sdělit, zda se obecnými pokyny a doporučeními řídí nebo hodlá řídit. V opačném případě je povinen sdělit důvody, pro které tak nečiní či nehodlá činit (tzv. princip „act or explain"). EIOPA pak na svých webových stránkách povede přehled obecných pokynů a doporučení, jimiž se daný dohledový orgán řídí nebo se vyjádřil, že se řídit nehodlá (EIOPA může rovněž rozhodnout o tom, že zveřejní i důvody příslušného dohledového orgánu pro nerespektování obecných pokynů a doporučení). V případě obecných pokynů a doporučení adresovaných dohledovým orgánům lze hovořit o jakémsi „soft" dohledu vykonávaném EIOPA nad jejich dodržováním.

V případě obecných pokynů a doporučení adresovaných finančním institucím (v tomto případě pojišťovnám a zajišťovnám), je výše uvedeným nařízením, vedle povinnosti vynaložit veškeré úsilí, aby se těmito obecnými pokyny a doporučeními řídily, stanovena povinnost jasným a podrobným způsobem podávat zprávu o tom, zda se těmito obecnými pokyny a doporučeními řídí, ovšem jen za předpokladu, že je to stanoveno v samotných obecných pokynech nebo doporučeních. Podávání uvedené zprávy se tak pro finanční instituce stává povinností jen tehdy, je-li to v obecném pokynu nebo doporučení výslovně stanoveno. Tato povinnost vzniká přímo na základě citovaného nařízení. EIOPA pak v obecném pokynu nebo doporučení, jež vydává, přesně stanoví, komu a kdy má finanční instituce zprávu podávat. Princip „act or explain" je, na rozdíl od obecných pokynů a doporučení adresovaných dohledovému orgánu, podmíněn výslovným požadavkem v obecném pokynu nebo doporučení. V takovém případě se na základě citovaného nařízení stává povinností. Pokud obecný pokyn nebo doporučení tento požadavek neobsahuje, pak tzv. „soft" dohled nad dodržováním obecných pokynů a doporučení finančními institucemi neexistuje. „Soft" dohledem na tomto místě máme na mysli situaci, kdy dodržování nebo nedodržování obecného pokynu nebo doporučení finanční institucí je oznámeno dohledovému orgánu a ten následně posuzuje dostatečnost důvodů, pro které nejsou obecné pokyny nebo doporučení dodržovány. Tím ale není dotčena povinnost finančních institucí vynaložit veškeré úsilí se obecnými pokyny a doporučeními řídit („act") a rovněž nejsou dotčeny obecné dohledové pravomoci dohledového orgánu.

Tento výklad nakládání s obecnými pokyny a doporučeními je zatím jen teorií, protože obsah konkrétních guidelines není doposud známý. Je ale obecně známo, že tam, kde se Evropské unii nepodaří prosadit určitá pravidla do závazného právního aktu, snaží se je vložit alespoň do guidelines. Jednotlivá ustanovení guidelines tak materiálně mohou mít povahu právních povinností, ač formálně právními být nemohou. Je poté na členském státu, zda si konkrétní guidelines upraví ve své legislativě, čímž jim vtiskne charakter právního pravidla. Tento postup je možný, ale nelze všechny guidelines zakotvit v právní úpravě jako balíček. S ohledem na volnost

členských států v tomto směru, kdy každý přistoupí k případné implementaci guidelines jinak, by byla podkopána snaha o harmonizaci pravidel v oblasti pojišťovnictví napříč evropským trhem. Navíc by tím pojišťovny či zajišťovny v konkrétním členském státě implementujícím guidelines, a tím stanovujícím více právních povinností, byly vystaveny konkurenční nevýhodě ve vztahu k pojišťovnám či zajišťovnám, jejichž činnost se řídí právním řádem s liberálnějším přístupem ke guidelines. To zcela jistě není záměrem guidelines, které musí zůstat soft law. Připustit lze jen velmi konkrétní a odůvodněné výjimky.

V souvislosti s neustále se prodlužujícím termínem spuštění režimu podle Solvency II dospěla EIOPA společně s Komisí k dohodě o jeho postupném zavádění prostřednictvím guidelines. Tj., že by od roku 2014 EIOPA postupně vydávala guidelines, které by pojišťovnám a zajišťovnám doporučovaly postup v souladu s režimem Solvency II. Tento postup by nebyl závazný, ale opět závazné by bylo učinit veškeré úsilí se takovými guidelines řídit, a to i přesto, že by ustanovení směrnice Solvency II zatím nebyla účinná. V tomto ohledu lze hovořit o jevu tzv. „creeping codification". Podle dostupných informací by se takto vydávané guidelines měly týkat zejména řídicího a kontrolního systému a reportingu. Nicméně tento postup je spojen s řadou sporných a nevyjasněných otázek, jako např. nedochází tím k obcházení řádného legislativního procesu? Může EIOPA vydávat guidelines i mimo věcný rozsah evropské legislativy? Budou tyto guidelines kompatibilní se stávající národní legislativou? Nebudou pro pojišťovny a zajišťovny představovat další zátěž? Kde je role členských států? Jakkoliv lze být k tomuto směřování skeptický, zdá se, že na evropské úrovni má tato myšlenka poměrně silnou podporu.

Z výše uvedeného je patrné, že v oblasti pojišťovnictví, co se týká právní úpravy a následného přechodu na nový regulatorní a dohledový režim, panuje značná nejistota. Ta je neakceptovatelná, bezprecedentní a přístup evropských zákonodárců je velmi neodpovědný a zejména netransparentní. Ve světle současných evropských návrhů o vytvoření bankovní unie se dá spekulovat o lecjakých záměrech. Nicméně ačkoliv nový regulatorní a dohledový režim je potřebný, ve světle proběhlé finanční krize je zřejmé, že pojišťovací sektor je stabilní a rozhodně by bylo nevhodné jej ohrožovat nedokonalou právní úpravou.

Resumé

Latest developments of Solvency II at the European level
The aim of this article is to summarize the latest developments as regards the Directive 2009/138/EC of the European Parliament and of the Council of 25 November 2009 on the taking-up and pursuit of the business of Insurance and Reinsurance (Solvency II) and especially the negotiations on the draft Omnibus II Directive amending it. The circumstances of ongoing negotiations are changing rapidly, which causes a great uncertainty for both legislators and especially the market.

Řídící a kontrolní systém – jeden z kritických faktorů úspěchu při plnění požadavků Solventnosti II

Drahomír Kubáň, Allianz pojišťovna, a.s.

Úvod

Článek se pokouší nastínit, jak by měl být i pohledem regulatorních požadavků Solventnosti II vystavěn řídící a kontrolní systém jako mozek fungování pojišťovacích a zajišťovacích podniků. Výstavba řídícího a kontrolního systému musí být posuzována v kontextu všech regulatorních požadavků platného práva i právní úpravy nejbližší budoucnosti. Chování podniku se stále více rozpadá do řady specializovaných činností. Vzájemně pak mnohdy nejsou různé vysoce odborné funkce nebo činnosti propojeny a jsou si ve své specializaci vzdáleny. Provoz podniku, a zvláště z hlediska ekonomické kvalifikace středního a velkého, s komplikovanými strukturami, je velmi složitý a komplexní. Z tohoto důvodu nemusí být vždy předvídatelné, jaká rizika ten či onen podnik vědomě či nevědomě podstupuje. „Uhlídat" a „uřídit" veškeré tyto funkce a činnosti musí být proto nutně založeno na fungujícím systému a organizaci. Proto je řídící a kontrolní systém jedním z kritických faktorů naplňování požadavků Solventnosti II.

Článek konkrétně shrnuje základní požadavky na řídící a kontrolní systém tak, jak je vyžadován právními předpisy, standardy OECD a připravovanou zákonnou vnitrostátní i evropskou unijní úpravou. Vědomě nejsou proto činěny odkazy na platnou právní nebo budoucí úpravu. Je příznačné a mnohokrát popsáno, že dnešní podnikatelské prostředí ve finančním sektoru je upravováno normami různé právní a společenské síly.

Samostatný rozbor si zaslouží současný pohled a nároky na osoby, jež řídí pojišťovací a zajišťovací podniky, tedy osoby v klíčových, kritických nebo důležitých funkcích v pojišťovně nebo zajišťovně. Totéž platí o uplatnění principu řádného hospodáře, způsobilost a bezúhonnost (fit and proper). Neboť vztah osobnosti řídícího subjektu a jí/jimi řízené organizace podniku je jedním z klíčových prvků systému řízení. Této problematice není v tomto článku věnována pozornost.

Řídící a kontrolní systém

Balík norem v souhrnu nazvaný Solventností II vytváří nadnárodní podnikatelský model pro pojišťovny a zajišťovny. Má za cíl zajistit odpovídající ochranu pojistníků a oprávněných osob. Jeho zrod je obtížný a start se neustále, především z důvodů stále zvětšující se komplexnosti systému, který má vést k dokonalosti podniků a dohledu (nikdo nesmí padnout), posouvá. Naopak však hrozí nebezpečí, že stále komplikovanější struktury systému, včetně a zejména kapitálových požadavků, pojišťovacích a zajišťovacích podniků povedou k tomu, že podniky

budou přijímat nekontrolovaná rizika a dohledy je neuhlídají. Svědčí o tom i fakt, že současné výzkumy podnikání a inovací se stále více zabývají otázkami organizací a systémů. Jak tedy sladit regulatorní požadavky a naplnění podnikatelských cílů pojišťovny a zajišťovny. Jedním z nástrojů, jak dosáhnout tohoto souladu je pokud možno jednoduchý, přehledný a funkční řídící a kontrolní systém. Jednoduchost by měla především spočívat v neustálé snaze zjednodušovat řídící struktury, snižovat komplexnost činnosti podniků. Přehlednosti a funkčnosti by měla napomáhat regulace podnikatelského prostředí.

Konkrétně z pohledu vytváření řídícího a kontrolního systému lze identifikovat následující kritické faktory:
– stanovení strategie,
– správné rozložení rolí a odpovědností,
– správná řídící, organizační a operační struktura,
– kvalifikovaný personál,
– informační systém.

Pro správné nastavení řídicího a kontrolního systému platí tato východiska:
– řízení (governance) je kategorie společenská, jedná se o subsystém všeobecného sociálního systému,
– governance znamená mít podnik pod kontrolou,
– řízení a kontrola jsou prvky jednoho systému regulující se navzájem,
– míra ochrany vlastníků a investorů určuje korporátní strukturu,
– základním postulátem je oddělení výkonné činnosti od činnosti kontrolní,
– řízení firmy se odehrává v rámci daném právními předpisy a prostředí míry regulace,
– přísná pravidla governance jsou odměňována investory a dalšími účastníky vztahů.

Vnější faktory ovlivňující vytváření řídícího a kontrolního systému:
– jaký je společenský a přírodní rámec pro definici strategie (např. demografický vývoj, klimatické změny, právní prostředí),
– co chce firma dosáhnout dlouhodobě až střednědobě vůči účastníkům, tj. spotřebitelům, dohledu, státu, akcionářům a zaměstnancům,
– jak se vypořádá se sociální odpovědností, tzn. zejména vyvažování všech zájmů akcionářů, zaměstnanců, klientů, dohledu, státu a veřejného prostoru,
– informace účastníkům, nebo-li, co vše firma řekne, jak chce být transparentní.

Vnitřní faktory ovlivňující vytváření řídícího a kontrolního systému:
– vztah k akcionářům, tzn. zejména mechanismy participace zvláště na valné hromadě či obdobném orgánu, jak se uplatňují práva minoritních akcionářů, jaká je filosofie dosahování zisku, dividendová politika,
– korporátní filosofie, kultura, poslání podniku,
– strategie společnosti, zda se orientuje na růst a/nebo zisk, kapitálovou dostatečnost, udržitelnost rozvoje,
– jaká je struktura, úloha a odpovědnost vedení podniku,
– jakou úlohu má dozorčí rada, jak je postavena její odpovědnost,
– zda a jaké poradní a kontrolní orgány podnik vytváří, např. výbory představenstva, dozorčí rady nebo valné hromady.

Základní prvky řídícího a kontrolního systému

Vzájemný vztah mezi strategií, politikami, procesy a postupy

1. Strategie

Správní (administrativní), řídící (management) nebo dozorčí orgán je odpovědný za tvorbu a odsouhlasení celkové strategie, která zahrnuje strategii řízení rizik. Aby se tato strategie mohla materializovat a posléze realizovat, administrativní, řídící nebo dozorčí orgán musí schválit politiky (pozn. aut. jako závazek, prohlášení) v jednotlivých klíčových oblastech podniku.

2. Politiky

S cílem materializovat strategii vedení nebo dozorčí orgán musí schválit písemné politiky:
A) Zásady a postupy pro řádné a obezřetné řízení podniku
- adekvátně transparentní organizační struktura s jasným rozdělením a přiměřeným oddělením povinností a účinný systém pro zajištění přenosu informací,

B) Řízení rizik
- řádná identifikace a hodnocení rizik, kterým firma čelí v krátkodobém a dlouhodobém výhledu a kterým by mohla být nebo je vystavena,
- metody použité v opatření ke snížení rizik,

C) Vnitřní kontrola
- vnitřní audit,
- souladné řízení, včetně vyřizování stížností.

Veškeré politiky podniku musí být v souladu s celkovou strategií a vztahovat se k funkci nebo procesu, který upravují. Politiky musejí pokrývat klíčové funkce podniku. Musí jasně stanovit:
– cíle sledované politikou,
– úkoly, které mají být plněny jejím uskutečňováním a kdo je za ně odpovědný,
– jaké procesy a informační povinnosti mají být aplikovány,
– povinnosti organizačních jednotek informovat řízení rizik, interní audit, compliance a aktuárkou funkci o skutečnostech relevantních pro vykonávání jejích funkcí.

Jako příklady těchto politik lze uvést správu a řízení podniku, účetnictví, controlling, řízení rizik, compliance, aktuárskou funkci, interní audit, lidské zdroje, komunikaci apod.

3. Procesy a procedury

Procesy a postupy, které provádějí politiky, jsou pak vtěleny v hierarchii podnikových norem do podnikových předpisů, které jsou pak zpravidla dále členěny na jednotlivé druhy vnitropodnikových norem.

Zvláštní kategorii pramenů řídícího a kontrolního systému tvoří standardy, ať už jde o tzv. mezinárodně uznávané standardy vytvářené mezinárodními organizacemi, státy, zájmovými sdruženími podniků nebo podniky samotnými. Tyto standardy pak stojí v hierarchii norem pod politikami podniku.

Schematické znázornění vzájemných vazeb strategie, politik, procesů a postupů

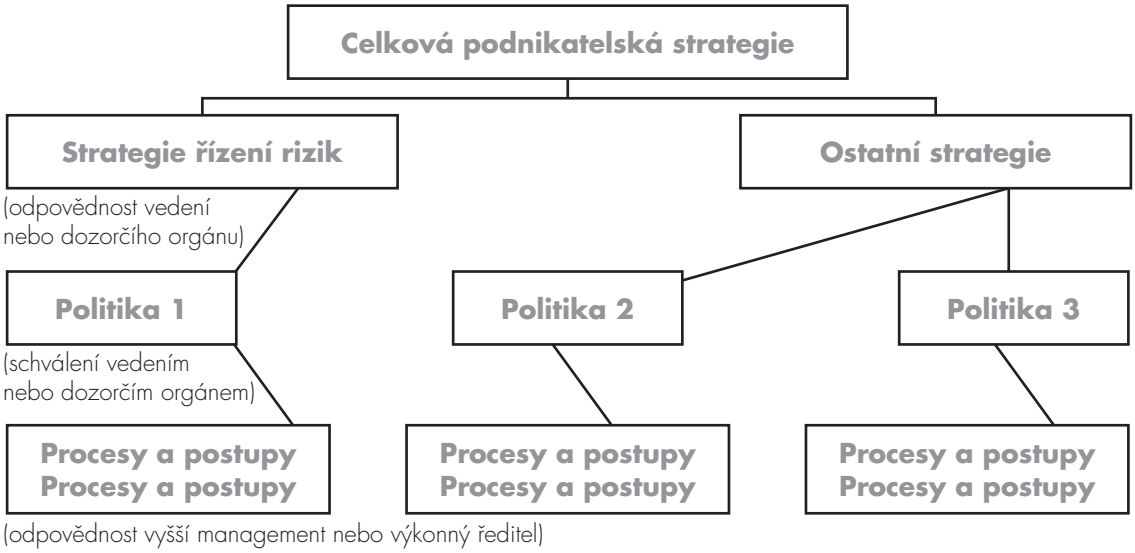

Organizační a operační struktura

Aby se strategie podniku mohla naplňovat a právní normy podniku našly své správné adresáty, musí podnik disponovat dobře definovanou organizační a operační strukturou. Uvádíme základní požadavky na tyto struktury:
– firma musí mít dobře definovanou organizační a operační strukturu,
– operační struktura (jak je práce organizována v upisování, likvidaci, řízení rizik apod.), podporuje hlavní funkce organizační struktury. Definuje podnikatelské procesy včetně materiálních rizik,
– musí být podpora „shora" (Tone on the Top),
– klíčové funkce jsou přiměřeně zastoupeny v organizační struktuře,
– platí princip čtyř očí,
– stanovení kompetencí musí být jasně definováno a musí pokrývat všechny klíčové povinnosti,
– řádná dokumentace, pravidelná kontrola organizační a operační struktury,
– vnitřní mechanismy řízení podporované minimálně klíčovými funkcemi, které zahrnují řízení rizik, aktuárskou funkci, funkci compliance a funkci interního auditu.

Výbory

Nedílnou součástí řídícího a kontrolního systému jsou tzv. výbory. Obecně jsou výbory stálými orgány poradními nebo zřizovanými ad hoc. Zpravidla to budou výbory, které si zřizuje administrativní nebo řídící orgán podniku. Výbory však mohou být též zřizovány dozorčím orgánem nebo akcionáři, resp. valnou hromadou. Mají za cíl zlepšit efektivitu, kvalitu a nezávislost rozhodování a zlepšit řízení a dohled nad pojišťovnou nebo zajišťovnou. Základním postulátem jejich činnosti je nezávislost a v koncepci představované směrnicí OECD z roku 2011 též vázanost na nezávislé členy představenstva. Výbory mají být nezávislé při projednávání či posuzování transakcí mezi propojenými osobami, finančního a nefinančního zpravodajství (reporting), nominací členů představenstva a výběru osob pro klíčové výkonné funkce, výběru auditora, aktuára, velkých outsourcingových aranžmá a v odměňování.

Externí auditor

Nedílnou součástí vnitřní (!) struktury řízení pojišťovny je externí auditor. Externí auditor zejména prověřuje, jakou má pojišťovna kontrolu nad svým výkaznictvím, ověřuje hodnotu závazků z pojistných/zajistných smluv a posuzuje přiměřenost technických rezerv.

Literatura

[1] Václav Bělohradský, Rizika a hrozby, příloha deníku Právo Salon č. 778 z 12.7.2012.
[2] Pan European Insurance Forum on Solvency II z 26.1.2011; komentář z výročního zasedání Mezinárodního sdružení bank (IIF), které se konalo v Tokiu ve druhém říjnovém týdnu, „Too big to fail" ist lösbar, Neue Zürcher Zeitung, Nr. 239, 2012, str. 8.
[3] Článek „Abwesenheitsnotiz", Süddeutsche Zeitung Nr. 159, 2011, str. 13.
[4] OECD Principles of Corporate Governance, 2004. OECD Guidelines on Insurer Governance, 2011, Guidelines for Pension Fund Governance, 2005. Plný text na www.oecd.org/dataoecd.
[5] Úřední sdělení České národní banky č. 21/2008 k pravidlům obezřetného výkonu činností penzijními fondy, Úřední sdělení České národní banky z 27.5.2011 k výkonu činnosti na finančním trhu – operační riziko v oblasti informačního systému, Úřední sdělení České národní banky ze dne 10.12.2010 k výkonu činnosti na finančním trhu: kvalitativní požadavky související s výkonem činnosti – základní informace. Plné texty www.cnb.cz.
[6] Směrnice Evropského parlamentu a Rady 2009/138/ES o přístupu k pojišťovací a zajišťovací činnosti a jejím výkonu (Solventnost II), z. č. 277/2009 Sb. o pojišťovnictví, vyhl. č. 434/2009 Sb.)
[7] Návrh nařízení Komise Commission Regulation on…plný text na http//eurlex.europa.eu White Paper on the Role of Compliance, Securities Industry Association, Compliance and Legal Division, October 2005.
[8] Konzultační materiál k systému governance CEIOPS. Stakeholders´meeting on System of Governance, including ORSA, 22.6.2011, EIOPA.
[9] Drahomír Kubáň, Corporate Governance – předmět a nástroj regulace, Pojistné rozpravy č. 28, str. 129 a násl.

Summary

System of governance – one of the critical factors of success in meeting the Solvency II requirements

This article is devoted to the system of governance, in particular how this system is regulated, as stipulated in articles 41 to 50 of the Directive 2009/138/EC Solvency II. It means this term is different from the term "corporate governance". The aim of the author is to explain in a practical way how to build up this system in an insurance company. For this purpose, he describes, for instance, starting points, critical, internal and external factors which influence the establishment of the system of governance. Furthermore, he formulates basic elements of this system and the organizational and operational structure of an insurance company. The author uses not only the materials of the EU bodies but also of the OECD and of the Czech National Bank and some papers and articles by renowned experts.

Některé zásadní změny navrhované v novele zákona o pojišťovnictví v souvislosti s implementací směrnice Solventnost II

PhDr. Vladimír Přikryl, JUDr. Jana Čechová, Ministerstvo financí

Dne 12. září 2012 rozeslalo Ministerstvo financí do připomínkového řízení novelu zákona č. 277/2009 Sb., o pojišťovnictví, ve znění pozdějších předpisů. Využíváme důvodové zprávy k tomuto návrhu, abychom čtenáře seznámili se základními změnami, které tento návrh přináší.

Hlavním cílem předloženého materiálu je implementovat směrnici Evropského parlamentu a Rady 2009/138 ES ze dne 25. listopadu 2009 o přístupu k pojišťovací a zajišťovací činnosti a jejímu výkonu (Solventnost II). Tato směrnice již byla změněna směrnicí Evropského parlamentu a Rady 2011/89/EU ze dne 16. listopadu 2011, kterou se mění směrnice 98/78/ES, 2002/87/ES, 2006/48/ES a 2009/138/ES, pokud jde o doplňkový dozor nad finančními subjekty ve finančním konglomerátu a směrnicí Evropského parlamentu a Rady 2012/23/EU ze dne 12. září 2012, kterou se mění směrnice 2009/138/ES (Solventnost II), pokud jde o den jejího provedení, den její použitelnosti a den zrušení některých směrnic. Současně je v projednávání návrh směrnice Evropského parlamentu a Rady, kterou se mění směrnice 2003/71/ES a 2009/138/ES, s ohledem na pravomoci Evropského orgánu pro pojišťovnictví a zaměstnanecké penzijní pojištění a Evropského orgánu pro cenné papíry a trhy (Omnibus II). Vzhledem k tomu, že do současné doby neskončila jednání o jejím obsahu, návrh novely zákona zohledňuje jen některé připravované změny a Ministerstvo financí počítá s tím, že pokud nedojde k dalšímu odkladu nabytí účinnosti směrnice Solventnost II, což je předmětem jednání příslušných orgánů EU, bude nutné návrh zákona v legislativním procesu ještě upravit v souladu s konečným zněním směrnice Omnibus II. Návrh obsahuje i změny, které souvisejí s dosavadními zkušenostmi s touto právní úpravou a požadavkem ČNB sjednotit nebo alespoň přiblížit úpravu některých oblastí zákona o pojišťovnictví ostatním zákonům, kterými se řídí její dohledová činnost na finančním trhu.

Při přípravě návrhu novely zákona bylo nezbytné reagovat na nové tříúrovňové uspořádání unijní legislativy v oblasti pojišťovnictví. Právními akty EU rozloženými do těchto tří úrovní jsou na první úrovni směrnice upravující základní zásady, resp. práva a povinnosti. Tyto jsou dále rozváděny na druhé úrovni akty v přenesené pravomoci, a to přímo účinným nařízením Evropské komise, a na třetí úrovni technickými normami navrhovanými Evropským orgánem dohledu (Evropský orgán pro pojišťovnictví a zaměstnanecké penzijní pojištění (dále jen „EIOPA") a přijímanými Evropskou komisí.

Vývoj legislativy EU byl hlavním praktickým důvodem, proč byla zvolena forma novely, přestože se jedná o rozsáhlý zásah do stávajícího zákona. Se zcela novou právní úpravou tak Ministerstvo financí počítá po ustálení právní úpravy EU a po získání zkušeností se zcela zásadními změnami provedenými předkládaným návrhem.

EU zdůvodňuje provedení zcela zásadních změn v provozování pojišťovací a zajišťovací činnosti zejména potřebou usnadnit přístup k pojišťovacím a zajišťovacím činnostem a k jejich výkonu. K tomu je třeba odstranit nejvážnější rozdíly mezi právními předpisy členských států, týkajících se pravidel, která se vztahují na pojišťovny a zajišťovny. Pojišťovnám a zajišťovnám se má touto úpravou poskytnout právní rámec pro výkon pojišťovací a zajišťovací činnosti na celém vnitřním trhu, čímž by se pojišťovnám a zajišťovnám se sídlem v EU mělo usnadnit krytí rizik a závazků nacházejících se na jejím území. K řádnému fungování vnitřního trhu a ochrany věřitelů má přispět zavedení koordinovaných pravidel pro dohled nad pojišťovacími skupinami a pro reorganizaci a likvidační řízení, týkající se pojišťoven a zajišťoven. Směrnice Solventnost II je tak **maximální harmonizací,** které má být v členských státech dosaženo v oblasti pojišťovací a zajišťovací činnosti a dohledu nad nimi. Pouze v těch případech, kdy je členským státům výslovně ponechána volnost úpravy některých podmínek, lze použít národní právní úpravu. I zde je však nutné zohlednit konkurenční prostředí v rámci jednotného trhu EU a zvažovat, zda národní úprava nad rámec nezbytné ochrany spotřebitelů neznevýhodňuje tuzemské pojišťovny nebo zajišťovny.

Navrhovaná novela současně reaguje na nařízení Evropského parlamentu a Rady č. 1094/2010 o zřízení Evropského orgánu dohledu (EIOPA), o změně rozhodnutí č. 716/2009/ES a o zrušení rozhodnutí Komise 2009/79/ES. Jeho pravomoci mají přímou vazbu na řadu změn provedených navrhovanou novelou. Tento Evropský orgán dohledu se má zasazovat o zlepšení fungování vnitřního trhu, především zajištěním vysoké, účinné a jednotné úrovně regulace a dohledu s ohledem na různé zájmy členských států a na rozdílnou povahu finančních institucí, a chránit veřejné zájmy, jako je stabilita finančního systému, průhlednost trhů a finančních produktů a ochrana pojistníků, účastníků penzijních systémů a oprávněných osob. Má možnost dočasně zakázat nebo omezit některé finanční činnosti, které ohrožují řádné fungování a integritu finančních trhů nebo stabilitu celého finančního systému EU nebo jeho části, v případech a za podmínek stanovených v legislativních aktech uvedených v citovaném nařízení. Je pověřena vypracováním návrhů regulačních a prováděcích technických norem a je oprávněna k závaznému urovnávání sporů mezi národními orgány dohledu týkajících se přeshraničních činností, a to i v rámci kolegií orgánů dohledu. Současně může vydávat obecné pokyny a doporučení pro uplatňování práva EU, jejichž adresáty mohou být jak orgány dohledu, tak i finanční instituce. Tito adresáti jsou povinni vynaložit veškeré úsilí, aby se těmito obecnými pokyny a doporučeními řídili.

Při tvorbě konceptu předmětné novely bylo nutné vyřešit otázku tzv. „velmi malých pojišťoven". Ty jsou z působnosti směrnice Solventnost II, mimo již dříve vyňatých subjektů, vyňaty. Jsou to zejména pojišťovny, jejichž roční objem hrubého výnosu z pojistného je nižší než 5 milionů EUR. Pokud by si takové pojišťovny nezažádaly o povolení v režimu Solventnost II, nemohly by využívat výhod tzv. jednotného evropského pasu. Ministerstvo financí společně s ČNB projednalo s pojišťovnami, které by výše uvedený limit splňovaly (v současnosti se jedná o 3 pojišťovny) jejich případný zájem stát se „velmi malými pojišťovnami", přestože v důsledku dlouhodobě

požadované výše základního kapitálu ani tyto pojišťovny nemají problémy se splněním kapitálových požadavků podle nově navrhované právní úpravy. Zejména z důvodu ztráty výhody tzv. jednotného evropského pasu, všechny tyto pojišťovny odmítly přechod na podmínky „velmi malých pojišťoven". Proto navrhovaná právní úprava neupravuje tento typ pojišťoven. V případě potřeby trhu by zavedení tohoto institutu vyžadovalo zvláštní právní úpravu provedenou samostatným zákonem, neboť by se musely nastavit podmínky omezující nejen teritoriální rozsah činnosti, ale i všechna pravidla provozování této činnosti a jejího dohledu.

Podmínky a postup pro vydávání daného povolení ČNB pro pojišťovny a zajišťovny se sídlem v České republice a pro jeho odmítnutí zůstávají bez výraznějších změn. Navrhovaná právní úprava však v této souvislosti opouští katalog dokladů, které je žadatel povinen přiložit k žádosti a stejně tak jako v právních úpravách jiných oblastí finančního trhu ponechává v zákoně pouze základní podmínky, které musí žadatel splnit, včetně úpravy obchodního plánu, jehož obsah je upraven směrnicí Solventnost II. Výčet dokladů, jimiž má být doloženo splnění zákonem stanovených podmínek, bude upraven prováděcím právním předpisem, tj. vyhláškou ČNB. V návrhu je však ponechán obsah obchodního plánu pojišťovny a zajišťovny. Ten je jedním ze základních dokumentů popisujících rozsah a způsob jejich činnosti včetně propočtů odhadu finančního vývoje v prvních 3 letech po udělení povolení jak nově vzniklých, tak i po rozšíření, resp. zúžení rozsahu jejich činnosti, či při jiných významných změnách tohoto plánu. Jeho obsah je také upraven směrnicí Solventnost II (čl. 23) bez jakékoli diskrece členského státu. Z tohoto důvodu zůstává transpozice tohoto ustanovení v zákonu, přičemž předpokládanou rozvahou se rozumí solventnostní regulatorní rozvaha oceněná v souladu se zákonem.

Zásadní koncepční změnou v **povolovací činnosti,** která má přesnějším způsobem implementovat čl. 18 odst. 1 směrnice Solventnost II a odstranit implementační i praktické problémy stávající právní úpravy, je ústup od zvláštního povolení pro související činnosti. Pojišťovny a zajišťovny musejí omezit předmět své činnosti na pojišťovací a zajišťovací činnosti a operace, které z nich přímo vyplývají, s vyloučením všech jiných obchodních činností. Samotná směrnice neobsahuje ani demonstrativní výčet toho, co lze považovat za činnosti přímo vyplývající z povolené pojišťovací, resp. zajišťovací činnosti. V případě zajišťoven to nebrání provozování takových činností, jakými je například poskytování statistického nebo pojistněmatematického poradenství, analýza rizik nebo průzkum pro klienty. Může též zahrnovat funkci holdingové společnosti a činnosti související s činnostmi finančního sektoru ve smyslu čl. 2 bodu 8 směrnice Evropského parlamentu a Rady 2002/87 ES ze dne 16. prosince 2002 o doplňkovém dozoru nad úvěrovými institucemi, pojišťovnami a investičními podniky ve finančním konglomerátu. V žádném případě to však neumožňuje provádění nesouvisejících bankovních a finančních činností. Je nelogické, aby k povolené pojišťovací nebo zajišťovací činnosti bylo vyžadováno zvláštní povolení, jestliže je povolena pouze taková činnost, která **přímo vyplývá z povolené činnosti.** Změnou se tak odstraní byrokratický přístup a bude

na odpovědnosti pojišťovny, resp. zajišťovny, aby dohledovému orgánu prokázala přímou souvislost své „doplňkové" činnosti s jí povoleným rozsahem činnosti.

Často diskutovanou otázkou je i **zajištění poskytované zajišťovnami se sídlem v třetích státech.** Zajištění má samo o sobě mezinárodní charakter, neboť vyžaduje co nejširší rozložení převzatého rizika. Směrnice proto i v preambuli (bod 89) uvádí, že „s cílem zohlednit tyto mezinárodní aspekty zajišťovnictví je třeba přijmout ustanovení, které by umožnilo uzavírání mezinárodních dohod s třetí zemí zaměřených na určení prostředků pro dohled nad zajišťovacími subjekty, jež svoje činnosti provozují na území všech smluvních stran. Kromě toho je třeba stanovit pružný postup, jímž by bylo možné posoudit na úrovni celé EU rovnocennost obezřetnosti vůči třetím zemím s cílem zlepšit liberalizaci zajišťovacích služeb v třetích zemích prostřednictvím usazování nebo přeshraničním poskytováním služeb". Pokud tedy Komise rozhodne, že režim schvalování a kontroly nad zajišťovnou z třetího státu je srovnatelný s režimem EU, není důvodu k tomu, aby se na takovou zajišťovnu vztahoval stejně přísný režim jako na zajišťovnu z třetího státu, kde tento režim není srovnatelný s režimem EU. Stejně tak je třeba přihlížet k závazkům z mezinárodních smluv, které upravují liberalizaci poskytování finančních služeb, tedy i zajištění. Na globální (obecné) úrovni je to především dohoda GATS (General Agreement on Trade in Services, česky Všeobecná dohoda o obchodu a službách), sjednaná v rámci Světové obchodní organizace (WTO). Dále může být problematika přeshraničního poskytování zajištění upravena v rámci bilaterálních či multilaterálních mezinárodních smluv uzavíraných mezi jednotlivými státy (nebo mezi EU a třetími státy), jež ovšem nemohou porušovat obecné mezinárodní závazky vyplývající z GATS.

Hlavním cílem regulace pojištění a zajištění a dohledu nad touto činností, je přiměřená ochrana pojistníků a osob oprávněných z pojistných smluv. Směrnice Solventnost II tak v souladu s nejnovějším vývojem v oblasti řízení rizik a v souladu s aktuálním vývojem v ostatních finančních odvětvích zavádí nový **rizikově orientovaný přístup,** který poskytuje pojišťovnám a zajišťovnám pobídky k tomu, aby řádně měřily a řídily svá rizika. Harmonizace by se měla zvýšit i tím, že se zavádějí zvláštní pravidla pro oceňování aktiv a závazků pojišťoven a zajišťoven včetně tvorby technických rezerv. Přímým důsledkem těchto změn je, mimo jiné, nahrazení stávajícího termínu finančního umístění jako nakládání s aktivy, jejichž zdrojem jsou technické rezervy, termínem **investování,** neboť nově se nebude regulovat skladba finančního umístění, což bude plně v kompetenci pojišťovny nebo zajišťovny, ale naopak, pojišťovna a zajišťovna bude muset zohlednit rizikovost nakládání se všemi svými aktivy ve svých solventnostních kapitálových požadavcích.

Některá rizika je možné řádně řešit pouze prostřednictvím požadavků v oblasti řízení a kontroly namísto kvantitativních požadavků zohledněných v solventnostním kapitálovém požadavku. Pro přiměřené řízení pojišťovny je proto nezbytný **účinný řídicí a kontrolní systém.** Řídicí a kontrolní systém tvoří druhý pilíř nového regulatorního režimu směrnice Solventnost II a má nezastupitelný význam. Změny, které novela zákona

přináší, jsou poměrně rozsáhlé. Úprava se přesouvá na úroveň zákona a bude doplněna pouze textem přímo použitelného předpisu EU. Mění se celá filosofie řídicího a kontrolního systému. Zatímco požadavky a kritéria jsou jasně daná, způsob jejich dosažení je již jen na samotné pojišťovně, resp. zajišťovně, a na její schopnosti prokázat orgánu dohledu, že požadavky na řídicí a kontrolní systém splňuje, tedy že s jeho pomocí je pojišťovna nebo zajišťovna řízena tak, aby byla schopna plnit požadavky právních předpisů.

Základními prvky systému jsou vhodná organizační struktura s určením pravomocí, účinné předávání informací a čtyři klíčové funkce: **řízení rizik, zajišťování shody s předpisy, vnitřní audit a pojistněmatematická funkce.** Funkce je administrativní schopnost vykonávat konkrétní úkoly související s řízením a kontrolou. Určení konkrétní funkce však nebrání pojišťovně nebo zajišťovně ve svobodném rozhodování, jak tuto funkci organizovat v praxi, včetně možnosti zřídit si další klíčové funkce. Řídicí a kontrolní systém musí být přiměřený povaze, rozsahu a komplexnosti činností pojišťovny nebo zajišťovny a musí být pravidelně přezkoumáván. Nadměrné zátěži pojišťoven a zajišťoven má zabránit možnost, aby jedna osoba nebo organizační jednotka vykonávala více než jednu funkci, s výjimkou interního auditu.

Je na pojišťovně, resp. zajišťovně, jakým způsobem a v jakých konkrétních dokumentech bude popsáno fungování a způsob využívání řídicího a kontrolního systému. V každém případě musí vytvořit písemnou koncepci, a to při nejmenším pro řízení rizik, vnitřní kontrolu, vnitřní audit a externí zajištění služeb nebo činností, která musí být pravidelně přezkoumávána. Koncepci schvaluje statutární orgán. Při významných změnách v činnosti nebo v řídicím a kontrolním systému je nutné ji odpovídajícím způsobem upravit. Pojišťovna a zajišťovna musí zajistit soustavné dodržování této koncepce. Pohotovostní plány pojišťovna nebo zajišťovna vypracuje jako součást vhodných opatření k zajištění kontinuity a řádného a obezřetného výkonu svých činností.

Řídicí a kontrolní systém jako celek je rámcem, který má pro pojišťovnu a zajišťovnu znamenat vodítko k zajištění optimálních postupů při jejím řízení. Není cílem, aby pojišťovna a zajišťovna vedle svého stávajícího systému zaváděla procesy, které mají novým regulatorním požadavkům vyhovovat, a systémy řízení tím v podstatě duplikovat. Naopak, klíčovou je včasná přeměna dosavadního řídicího a kontrolního systému tak, aby vytvořil pojišťovně nebo zajišťovně podporu při plnění nových požadavků prvního a třetího pilíře. Nový řídicí a kontrolní systém z režimu Solventnost I pochopitelně vychází a jeho přínos spočívá ve sjednocení postupů při řízení a kontrole pojišťoven a zajišťoven napříč EU. Proto také jeho implementace podléhá režimu maximální harmonizace. Fungující řídicí a kontrolní systém splňující požadavky režimu Solventnost I dává dobrý předpoklad pro následné plnění požadavků směrnice Solventnost II.

Výkon klíčových funkcí může být prováděn vlastními zaměstnanci, může být využíváno externích odborníků, nebo tyto funkce mohou být zajištěny externě, to však jen v mezích tohoto zákona. Klíčové funkce řídicího kontrolního systému

jsou vnímány jako významné a rozhodující, a proto režim směrnice Solventnost II klade na osoby v takovýchto klíčových funkcích přísné požadavky na způsobilost a důvěryhodnost konkretizované v přímo použitelném předpisu EU. Tím se opouští dosavadní praxe předběžného souhlasu ČNB. Pouze v případě osob ve statutárním orgánu je stanovena povinnost požádat ČNB o vyjádření ke změně osoby. To by mělo pomoci pojišťovnám a zajišťovnám seznámit se s názorem dohledového orgánu dříve, než bude taková změna osoby provedena.

Systém řízení rizik se vztahuje nejen na rizika zahrnutá do solventnostního kapitálového požadavku, ale i na všechna ostatní podstatná identifikovatelná rizika, kterým pojišťovna nebo zajišťovna je nebo by mohla být vystavena. Vedle toho spočívá další podstatná role funkce řízení rizik v zavádění a zabezpečování fungování (částečného) interního modelu. Protože nastavení solventnostního kapitálového požadavku nemusí u každé pojišťovny přesně odpovídat jejímu rizikovému profilu, je nezbytné, aby pojišťovny prováděly vlastní posouzení rizik a solventnosti tzv. ORSA, a s jeho pomocí konfrontovaly svůj skutečný rizikový profil a jeho případné odchylky od předpokladů k solventnostnímu kapitálovému požadavku. Zároveň je posouzení využito ke zpětné kontrole, zda jsou procesy, postupy a výsledky spojené s výpočtem technických rezerv a solventnostního kapitálového požadavku v souladu s požadavky zákona a přímo použitelných předpisů EU.

Jako součást svého systému řízení rizik bude pojišťovna a zajišťovna povinna zavést procesy, které jí umožní rizika náležitě kvantitativně a kvalitativně posuzovat, přičemž oprávněnost použitých metod musí být schopna orgánu dohledu prokázat, stejně jako využití principu proporcionality a materiálnosti. Ačkoli je vlastní posouzení rizik a solventnosti nedílnou součástí strategie pojišťovny nebo zajišťovny a jeho výsledky by měly být v jejích rozhodnutích zohledňovány, není nutné vypracovávat interní model. Zároveň posuzování nemá sloužit k výpočtu kapitálového požadavku odlišného od solventnostního nebo minimálního kapitálového požadavku. Výsledky každého posuzování by měly být sděleny ČNB v rámci informací poskytovaných pro účely dohledu a také by s nimi měli být seznámeni příslušní zaměstnanci pojišťovny.

Právní předpisy i doporučení EIOPA stanovují cíle ORSA, nikoli konkrétní způsoby, jak jich má být dosaženo. Vhodný postup má být zvolen pojišťovnou nebo zajišťovnou, neboť se jedná o její vlastní posouzení. Vzhledem k tomu, že by měl proces ORSA být vhodně uzpůsoben na míru pojišťovnám nebo zajišťovnám, příprava jeho implementace by měla začít s odpovídajícím předstihem. Proces ORSA má pojišťovnám a zajišťovnám pomoci lépe pochopit jejich solventnostní potřeby, alokaci kapitálu a vzájemný vztah mezi riziky a řízením kapitálu. Navíc jim umožní poskytovat veřejnosti nezkreslené informace o svém rizikovém profilu a kapitálové pozici. Jedná se primárně o nástroj managementu, nikoli o nástroj dohledu, což předpokládá aktivní roli statutárního nebo kontrolního orgánu pojišťovny nebo zajišťovny.

Funkce vnitřní kontroly musí poskytovat účinný systém pro správní a účetní postupy, určovat rámec toho, jak mají mechanismy vnitřní kontroly fungovat, včetně informování na všech úrovních pojišťovny nebo zajišťovny. Její hlavní

součástí je zajišťování shody s předpisy – nejdříve ohodnotit míru souladu s předpisy a poté případně navrhnout ve věci tzv. „compliance" orgánům pojišťovny nebo zajišťovny způsob nápravy. Funkce také musí ex ante ohodnocovat možné dopady změn v právním prostředí a mapovat rizika nesouladu s právními předpisy.

Zatímco funkce vnitřní kontroly musí pro správný běh řídicího a kontrolního systému fungovat nepřetržitě a automaticky, její efektivnost je posuzována funkcí vnitřního auditu, který pravidelně (na základě plánu) hodnotí také řídicí a kontrolní systém jako celek. Funkce vnitřního auditu musí být nezávislá na provozních funkcích, a to i v menších a méně složitých pojišťovnách nebo zajišťovnách, kde, nejedná-li se právě o vnitřní audit, jedna osoba může vykonávat více klíčových funkcí. Je podstatné, aby výsledky vnitřního auditu obdržel statutární nebo kontrolní orgán a reagoval na ně adekvátními opatřeními a zajištěním jejich uskutečnění.

V této souvislosti vznikla otázka ponechání **funkce odpovědného pojistného matematika,** jehož činnost nahrazuje pojistněmatematická funkce řídicího a kontrolního systému. Na úrovni MF, ČNB a zástupců České společnosti aktuárů byl posouzen rozsah unijní úpravy pojistněmatematické funkce a současného rozsahu činnosti odpovědného pojistného matematika, přičemž byly identifikovány následující oblasti, které by měla pojišťovna, resp. zajišťovna, zabezpečovat vysoce kvalifikovanými osobami se specifickými znalostmi pojistné matematiky. Těmi jsou zaúčtování výše technických rezerv, neboť po přechodu na systém podle směrnice Solventnost II dojde k rozdílu mezi výší technických rezerv podle tohoto systému a jejich výší podle zákona o účetnictví. Další oblastí je profitabilita pojistných sazeb, kdy unijní úprava spojuje pojistněmatematickou funkci pouze s posuzováním upisovací politiky. Rentabilitu a profitabilitu sazeb pojistného je však třeba pojistněmatematicky posuzovat již při vzniku pojistného produktu, tedy před jeho samotným prodejem. Unijní úprava se nezmiňuje o podmínkách rozdělení výnosů z aktiv, která jsou určena k vyrovnání závazků z rezervotvorných pojištění, tj. těch, u kterých se v průběhu pojistné doby část pojistného alokuje a investuje s cílem zajistit budoucí dohodnuté výplaty pojistného plnění. Způsob rozdělení výnosů z těchto investic je přitom významným prvkem ochrany spotřebitele a konkurenční nabídky takových pojistných produktů. Do určité míry je i otázkou, nakolik pojistněmatematická funkce pokrývá použití pojistněmatematických metod, pokud jde o metody, které nesouvisejí s výkazy pro regulaci ani s výpočty týkajícími se rizikového kapitálu. I takové metody mají významný vliv na činnost pojišťovny, resp. zajišťovny.

Navrhovaný zákon tuto problematiku řeší rozšířením, resp. specifikací rozsahu pojistněmatematické funkce, a to v případě posuzování upisování explicitním vyjádřením, že tato činnost zahrnuje i posuzování způsobu výpočtu sazeb pojistného a jejich přiměřenosti. Současně tam, kde to stanoví právní předpis (např. zákon o důchodovém spoření) nebo pojistná smlouva, pojistněmatematická funkce zahrnuje i posuzování souladu rozdělení výnosů z investování s takovým ujednáním nebo s právním předpisem. Co se týká řádného zaúčtování technických rezerv, bude na pojišťovně, resp. zajišťovně, aby si zabezpečila kvalifikovanou osobu, která bude za tuto činnost odpovídat statutárnímu nebo kontrolnímu orgánu. V dané souvislosti je třeba zdůraznit, že předmětem dohledu

ČNB bude primárně tvorba technických rezerv podle navrhovaného zákona, resp. unijní úpravy. Jejich řádné zaúčtování by mělo být primárně předmětem posouzení auditora. Zde je třeba zmínit zákon o účetnictví, který ukládá povinnost zobrazovat v účetnictví i takové skutečnosti jako jsou technické rezervy. Nelze však stanovit, aby účetní jednotka zajišťovala „personální zajištění" kontroly správnosti tvorby jejich výše a čerpání. Podle tohoto zákona je účetní jednotka povinna zajistit „věrný a poctivý obraz předmětu účetnictví a finanční situace účetní jednotky" . Účetní jednotka je povinna vést účetnictví tak, aby neodporovalo tomuto zákonu a ostatním právním předpisům, ani neobcházela jejich účel. V případě, že výše tvorby určitých rezerv ovlivňují daňové povinnosti, mohou správci daně v rámci daňového řízení kontrolovat a posuzovat oprávněnost tvorby a čerpání příslušných rezerv. Samozřejmě, že to nebrání pojišťovně, resp. zajišťovně, zřídit si pro některé specifické činnosti samostatnou klíčovou funkci nad rámec předložené právní úpravy a tuto zabezpečovat např. osobami, které současná právní úprava definuje jako odpovědné pojistné matematiky.

Co se týká používání pojistněmatematických metod, je předmětem dohledu ČNB veškerá činnost pojišťovny, resp. zajišťovny, tj. včetně těchto metod. Není proto důvodu nad rámec unijní úpravy pojistněmatematické funkce tuto funkci rozšiřovat. Lze konstatovat, že po přechodu na systém Solventnost II není nutné zachovávat funkci odpovědného pojistného matematika, neboť je pokryta pojistněmatematickou funkcí v řídicím a kontrolním systému pojišťovny, resp. zajišťovny. Naopak, zdvojení těchto funkcí by mohlo vést k jejich překrývání a vyvolávalo by nedůvodné navyšování nákladů, které by zejména u středních a menších pojišťoven snižovalo jejich konkurenceschopnost.

Otázka externího zajištění funkcí nebo činností, tzv. „outsourcingu" je regulována nejen na úrovni primárních předpisů, ale i přímo použitelným předpisem EU, který do detailu rozpracovává požadavky na vzájemné vztahy pojišťovny, resp. zajišťovny, a poskytovatelů služeb nebo činností. Z hlediska dohledu podle směrnice Solventnost II je podstatná maximální transparentnost a možnost zásahu dohledu tam, kde dochází k externímu zajišťování činnosti nebo funkce, jejíž bezproblémové fungování je předpokladem pro soulad pojišťovny a zajišťovny s požadavky kladenými právními předpisy. Předmětem outsourcingu samozřejmě nemůže být samotná podstata činnosti pojišťovny nebo zajišťovny, tedy přebírání pojistných rizik do pojištění, resp. zajištění.

Ustanovení o outsourcingu směřují k minimalizaci rizika, že se kvůli problematickému poskytovateli služeb dostane pojišťovna do situace, kdy nebude moci plnit požadavky právních předpisů. Pro externí poskytování služeb nebo činností musí mít pojišťovna pravidla, tedy písemnou koncepci. Vyžaduje se úzká součinnost a otevřenost poskytovatele služeb nebo činností s ČNB, pojišťovnou, resp. zajišťovnou, a auditorem. O každém externím zajištění podstatných funkcí i o jeho případném závažném vývoji bude pojišťovna nebo zajišťovna povinna informovat ČNB.

Řídicí a kontrolní systém samozřejmě musí být uplatňován jak na individuální, tak i na skupinové úrovni. Systémy řízení rizik a ohlašovací postupy by měly mít jednotný charakter, aby mohly být dohledem nad skupinou kontrolovány a využívány pro řízení na úrovni skupiny. V důsledku těchto změn dojde ke zrušení podmínek důvěryhodnosti osob a střetu zájmů, neboť podmínky způsobilosti a důvěryhodnosti osob v klíčových funkcích, resp. osob, které skutečně řídí pojišťovnu nebo zajišťovnu, budou stanoveny přímo použitelným předpisem EU.

Oproti dosavadnímu regulatornímu režimu přináší Solventnost II (a navrhovaná novela zákona) zcela **zásadní změny také v oceňování aktiv a závazků, technických rezervách, investování a solventnosti pojišťoven a zajišťoven.** To si vyžádalo nahrazení stávající právní úpravy zcela novou úpravou.

Pro aktiva a závazky je vyžadováno tržně konzistentní oceňování. Jeho aplikace směřuje ke všem tržně ocenitelným položkám v ekonomické regulatorní rozvaze. Využití Mezinárodních standardů účetního výkaznictví (IFRS) a oceňování na reálnou („fair") hodnotu je možné za předpokladu souladu s oceňovacími postupy podle směrnice Solventnost II a zákona. Uvedená změna bude, mimo jiné, znamenat, že stávající praxe oceňování části portfolia vládních dluhopisů naběhlou hodnotou již nebude možná. Pravidla pro oceňování, zaměřená také na aktiva a závazky neobchodované na aktivním trhu, a které tudíž není možné tržně ocenit, jsou detailně rozvedena v prováděcích opatřeních druhé a třetí úrovně – tedy přímo použitelnými předpisy EU, které budou doplněny obecnými pokyny EIOPA, (tzv. „guidelines" podle čl. 16 nařízení č. 1094/2010). Není možné upravit oceňování závazků pojišťovny na základě toho, jaký byl pojišťovně udělen tzv. „rating" – tedy jaké je její vnější úvěrové hodnocení.

Technické rezervy vytváří pojišťovna a zajišťovna k plnění závazků vůči pojistníkům a oprávněným osobám z veškeré jí provozované pojišťovací nebo zajišťovací činnosti. Způsob jejich určení se ale od účetních rezerv, jejichž členění a výpočet zákon implementující režim Solventnost I doposud obsahoval, významně liší. Ustanovení řešící účetní rovinu technických rezerv a implementující směrnici 91/674/EHS se přesouvají do vyhlášky č. 502/2002 Sb., kterou se provádějí některá ustanovení zákona o účetnictví pro účetní jednotky, které jsou pojišťovnami nebo zajišťovnami. **Technické rezervy podle směrnice Solventnost II nelze ztotožnit s účetními technickými rezervami,** jedná se o dva odlišné systémy, z nichž každý podává jinou informaci. Zatímco regulatorní technické rezervy vycházejí z režimu směrnice Solventnost II a jsou součástí ekonomické rozvahy předkládané orgánu dohledu, zachycení účetních rezerv do finančních výkazů není s režimem podle směrnice Solventnost II jakkoli spojeno.

Ekonomické ocenění závazků je vyžadováno i pro technické rezervy. Rámec pro jejich výpočet je obsažen na úrovni zákona, ale detailní zásady pro jejich výpočet obsahují přímo použitelné předpisy EU, jejichž cílem

je maximálně harmonizovat postupy výpočtu, tak aby byla výše technických rezerv vzájemně srovnatelná napříč evropským pojistným sektorem. Technické rezervy lze vyčíslit buď jako součet nejlepšího odhadu a rizikové přirážky nebo lze jejich hodnotu ztotožnit s tržní hodnotou finančních nástrojů generující takové peněžní toky, které spolehlivě replikují peněžní toky nutné k vypořádání závazku z pojišťovací nebo zajišťovací činnosti.

Nejlepší (nevychýlený) odhad je současnou hodnotou pravděpodobnostmi vážených budoucích peněžních toků k vypořádání pojistných a zajistných závazků a nezohledňuje pohledávky za zajišťovnami a zajišťovacími účelovými osobami. Tyto pohledávky jsou počítány od nejlepšího odhadu odděleně a upraveny o riziko selhání protistrany. K diskontování budoucích peněžních toků na současnou hodnotu je využívána bezriziková výnosová křivka, jejíž výše a její případné úpravy budou pro každou měnu určeny EIOPA.

K tomuto nejlepšímu odhadu je třeba připočíst obezřetnostní rizikovou přirážku. Celkové technické rezervy tedy potom odpovídají částce, kterou by pojišťovna či zajišťovna hypoteticky musela zaplatit, kdyby převedla své závazky z pojištění nebo zajištění na jinou (tzv. referenční) pojišťovnu nebo zajišťovnu. Při zvažování celkové částky nutné k převodu a k následnému vyrovnání závazků přebírající pojišťovnou nebo zajišťovnou by měla být brána v úvahu především povaha převáděného kmene a informace o pojišťovně samotné by se měly zohlednit jen tehdy, pokud taková informace umožní pojišťovnám nebo zajišťovnám lépe zohlednit povahu pojistného kmene. Výše rizikové přirážky připočítávané k nejlepšímu odhadu je rovna nákladům na kapitál, kterým je potřeba se vybavit, aby hypotetická přebírající referenční pojišťovna byla schopna krýt solventností kapitálový požadavek vyplývající z přebíraných závazků. Sazba použitá pro výpočet nákladů na kapitál je obsažena v přímo použitelném předpisu EU. Ten zároveň určuje i další vlastnosti hypotetického referenčního přebírajícího podniku tak, aby byly podmínky pro výpočet rizikové přirážky plně harmonizovány. V souladu s principem proporcionality uvádějí zjednodušené výpočty technických rezerv pro malé a střední podniky.

Vzhledem k tomu, že i technické rezervy podléhají tržně konzistentnímu oceňování, je třeba při jejich výpočtu zohlednit veškeré faktory mající vliv na budoucí peněžní toky související se závazky z pojišťovací činnosti V souladu s druhou a třetí úrovní prováděcích předpisů a obecnými pokyny EIOPA („actuarial guidelines") se do budoucích peněžních toků zahrnují např. nezaručené podíly na zisku a předpokládané hodnoty garancí a smluvních opcí. Způsob modelování chování pojistníků, budoucího chování managementu a opcí a garancí záleží na povaze, rozsahu a komplexnosti rizik spojených s činností pojišťovny či zajišťovny; menší podniky tak mohou využít zjednodušení specifikovaná v přímo použitelných předpisech EU. Technické rezervy, nejsou-li počítány za jednotlivé smlouvy (např. u neživotního pojištění), by měly být určovány na základě rizikově homogenních skupin vymezených přímo použitelným předpisem EU.

Zabezpečení požadované úrovně výpočtu technických rezerv je důležitou součástí řídicího a kontrolního systému pojišťovny, resp. zajišťovny, a spadá pod pojistněmatematickou funkci. Ta musí zajistit, aby k výpočtu byla využívána spolehlivá data, nebo jejich adekvátní aproximace, aby výše technických rezerv byla pravidelně porovnávána se skutečností a podle zjištěných odchylek upravena. Vhodnost postupu výpočtu musí být pojišťovna, resp. zajišťovna, schopna prokázat ČNB.

Povinností pojišťovny a zajišťovny je investovat do aktiv tak, aby byla dodržena zásada obezřetnosti, a sice požadavek na bezpečnost, likviditu a ziskovost vhodně diverzifikovaného portfolia přizpůsobeného povaze a trvání závazků z pojištění, resp. zajištění. Tyto zásady přispívají k transparentnosti, která je potřebná pro následnou konstrukci a výpočet modulu tržního rizika solventnostního kapitálového požadavku. I zde je vazba na oblast řídicího a kontrolního systému, neboť ten musí zajistit, aby byly uvedené požadavky naplňovány v rámci systému řízení rizik a sledovány v rámci vlastního posouzení rizik a solventnosti („Own Risk and Solvency Assessment" – ORSA). Tyto procesy upravuje přímo použitelný předpis EU, zvláštní pozornost je zde věnována investování do derivátových kontraktů a sekuritizovaných cenných papírů.

Investice vázaná k závazkům z pojištění, kde investiční riziko nese pojistník, je tvořena buď hodnotou podílových listů standardního fondu kolektivního investování, popřípadě hodnotou aktiv vnitřního fondu, nebo v případě vazby na akciový index je investice tvořena podílem, který odpovídá referenčnímu indexu, nebo aktivy korespondujícími s referenční hodnotou indexu. Zahrnuje-li však závazek nějaké zaručené krytí, je při investování nutné postupovat obezřetně podle zásad stanovených zákonem.

Kapitál použitelný ke krytí solventnostního kapitálového požadavku tvoří jak rozvahové, tak podrozvahové položky. Kapitál pojišťovny je součtem primárního a doplňkového kapitálu. Primární kapitál lze zhruba ztotožnit s vlastním kapitálem, neboť se jedná o rozdíl aktiv a závazků oceněných podle zásad směrnice Solventnost II. Základní kapitál je podmnožinou primárního kapitálu. Položky, které také mohou sloužit k absorbování ztrát, tzv. doplňkový kapitál, jsou nesplacený základní kapitál, akreditivy a záruky a další nároky, které pojišťovna může uplatnit. Výše hodnoty nebo metoda určení hodnoty položky však podléhají předchozímu schvalování ČNB, která položky posuzuje z hlediska jejich schopnosti absorbovat ztrátu.

Disponibilní bonusový fond není v ČR běžnou položkou kapitálu, v některých členských státech ale existují produkty životního pojištění, kdy pojistníci a oprávněné osoby přispívají výměnou za výnos z těchto příspěvků do rizikového kapitálu pojišťovny. Tyto kumulované zisky pak tvoří disponibilní bonusový fond v majetku pojišťovny, na který se aplikují stejná kritéria pro zařazování kapitálu do tříd jako pro jiné položky kapitálu.

Protože ne všechny zdroje dokáží plně absorbovat ztráty při likvidaci nebo při pokračování činnosti pojišťovny, resp. zajišťovny, člení se kapitál do tříd, tzv. třída 1 až 3, podle jejich kvality. Posuzuje se, zda se jedná o primární či doplňkový kapitál; dále míra dostupnosti položky a její schopnost absorbovat ztrátu jak při pokračování činnosti pojišťovny, resp. zajišťovny, tak při likvidaci; podřízenost položky (ke splatnosti kvalitní položky kapitálu dochází až po vyrovnání všech ostatních závazků); má-li položka kapitálu stanovenu splatnost, zohlední se relativní doba jejího trvání vzhledem k době trvání závazků z pojištění.

Třídu 1 tvoří primární kapitál splňující podmínku dostupnosti a podřízenosti. Třídu 2 tvoří taktéž primární kapitál splňující podmínku podřízenosti a doplňkový kapitál splňující jak podmínku dostupnosti, tak podřízenosti. Třídu 3 tvoří jak primární, tak doplňkový kapitál, který však není zařaditelný ani pod třídu 1 ani pod třídu 2. Přímo použitelný předpis EU obsahuje seznam obvyklých položek kapitálu, podle nichž budou podniky kapitál členit. Položky mimo seznam posuzuje podle metodiky dané přímo použitelným předpisem EU ČNB.

Vzhledem k rozdílné kvalitě položek kapitálu byla vytvořena soustava kvantitativních limitů použitelnosti jednotlivých tříd pro plnění solventnostního a minimálního kapitálového požadavku. Položky třídy 1 musí tvořit minimálně 1/3 solventnostního kapitálového požadavku, položky třídy 3 ne více než 1/3. Zatímco minimální kapitálový požadavek jakožto kritická hranice, jejíž prolomení bez rychlé nápravy znamená odejmutí povolení, může být kryt pouze třídou 1, a to nejméně z ½, a třídou 2, solventností kapitálový požadavek jako přiměřená záruka pro pojistníky a oprávněné osoby včasného plnění může být kryt všemi třemi třídami kapitálu. Ostatní limity jsou uvedeny v přímo použitelném předpise EU.

Škála zásahů orgánu dohledu začíná u neplnění solventnostního kapitálového požadavku. Jeho výpočet je založen na riziku, provádí se prospektivním přístupem a je v zájmu jednotné ochrany pojistníků harmonizován. Výše solventnostního kapitálového požadavku by měla zajistit, že pojišťovna, resp. zajišťovna, drží takovou úroveň použitelného ekonomického kapitálu, která umožňuje absorbovat významné ztráty a poskytuje pojistníkům a oprávněným osobám přiměřenou záruku, že platby budou provedeny v okamžiku své splatnosti. Zajišťuje, že úpadek pojišťovny, resp. zajišťovny, nastává v jednom případě z 200 nebo-li, že během následujících 12 měsíců bude pojišťovna resp. zajišťovna, s pravděpodobností 99,5% schopna plnit své závazky.

Pojišťovna, resp. zajišťovna, musí držet použitelný kapitál kryjící solventnostní kapitálový požadavek pro celý rozsah své činnosti. Požadavek počítá jedenkrát ročně s předpokladem, že bude ve své činnosti pokračovat (zahrne tedy i smlouvy, u nichž předpokládá, že během následujícího roku budou uzavřeny). U stávajících smluv kryje solventnostní kapitálový požadavek pouze neočekávané ztráty. Zohlední v něm všechna měřitelná rizika a průběžně sleduje jak výši požadavku, tak použitelného kapitálu, přičemž při změně rizikového profilu je nutné kapitálový požadavek přepočítat.

Lze využít buď standardní vzorec, jak je nastaven směrnicí Solventnost II, nebo neodpovídá-li rizikový profil pojišťovny nebo zajišťovny nastavení standardního vzorce, který by jeho rizika neocenil adekvátně, může po předchozím schválení ČNB tuzemská pojišťovna nebo zajišťovna využít buď úplný nebo částečný interní model. Schválení podléhají ale i pouhé změny standardního modelu, tj. využití parametrů specifických pro pojišťovnu nebo zajišťovnu, které lépe zohledňují skutečný profil upisovacího rizika. Tyto parametry musí být odvozeny metodou a za podmínek stanovených přímo použitelným předpisem EU. Využití specifických parametrů nebo interního modelu nemusí být jen dobrovolným rozhodnutím podniku. Pokud ČNB zjistí, že se rizikový profil pojišťovny, resp. zajišťovny, odchyluje od předpokladů standardního vzorce, může po tuzemské pojišťovně nebo zajišťovně jejich užití vyžadovat.

Výpočet solventnostního kapitálového požadavku se provádí agregací jednotlivých rizikových modulů. V první fázi je riziko posouzeno na nejnižší úrovni u tzv. podmodulů. Jejich agregování do jednotlivých modulů a následně do výsledného solventnostního kapitálového požadavku zohledňuje diverzifikační efekty, jejichž míra je určena danými vzájemnými korelačními koeficienty. Solventnostní kapitálový požadavek musí zachycovat přinejmenším upisovací, tržní, kreditní a operační riziko. Za podmínek stanovených přímo použitelným předpisem EU lze ve výpočtu obezřetně zohlednit techniky snižování rizik.

Postupy a normy pro udělení souhlasu orgánu dohledu s použitím interního modelu nebo s jeho významnou změnou jsou harmonizovány (především na úrovni přímo použitelných předpisů EU), aby byla pojistníkům zajištěna srovnatelná úroveň ochrany. V případě částečného interního modelu musí pojišťovna, resp. zajišťovna, spolu s žádostí dodat realistický plán možného rozšíření použití interního modelu na další rizikové moduly či podmoduly nebo na další obchodní činnosti. Podávaná žádost musí být schválena statutárním orgánem pojišťovny nebo zajišťovny, který také po celou dobu zodpovídá za vhodnost a funkčnost modelu a za dodržování požadavků stanovených přímo použitelným předpisem EU jako test užití, standardy statistické kvality, standardy kalibrace, standardy pro ověřování platnosti a dokumentační standardy. ČNB o žádosti rozhodne do 6 měsíců a může tuzemské pojišťovně nebo zajišťovně nařídit po stanovenou dobu předkládat odhady solventnostního kapitálového požadavku podle standardního vzorce.

Tuzemská pojišťovna, resp. zajišťovna, v rámci interního modelu aspoň jednou ročně vyhodnocuje příčiny a zdroje zisků a ztrát způsobem stanoveným přímo použitelným předpisem EU. Na vyžádání ČNB musí být schopna prokázat, že její interní model je plně promítnut do jejího řídícího a kontrolního systému a že provádí výpočet solventnostního kapitálového požadavku v intervalech, které odpovídají použití interního modelu pro řízení rizik.

Přestane-li tuzemská pojišťovna nebo zajišťovna plnit požadavky na interní model, podá o tom informaci ČNB. Jedná-li se o odchylky významné pro použití interního modelu, předloží plán obnovení souladu s požadavky

na interní model spolu s lhůtou pro jejich opětovné plnění. ČNB může lhůtu zkrátit. Pokud nebyl plán předložen či není plněn, nebo s ním ČNB nesouhlasí, nařídí návrat ke standardnímu vzorci. K návratu ke standardnímu vzorci na základě rozhodnutí pojišťovny, resp. zajišťovny, může dojít jen po předchozím souhlasu ČNB, vhodnost změny musí být pojišťovna, resp. zajišťovna, schopna prokázat.

Pokles výše použitelného kapitálu pod minimální kapitálový požadavek („minimum capital requirement" – MCR) spouští nejzávažnější zásah orgánu dohledu. Není-li minimální kapitálový požadavek plněn a nedochází-li k nápravě situace, je pojišťovně nebo zajišťovně odejmuto povolení k provozování činnosti. Minimální kapitálový požadavek zajišťuje minimální úroveň, pod kterou by použitelný kapitál neměl poklesnout. Disponuje-li pojišťovna, resp. zajišťovna, kapitálem ve výši MCR, pravděpodobnost, že během následujícího roku bude schopna plnit své závazky, je již jen 85 % (oproti 99,5 % u SCR). Jeho výpočet se provádí podle jednoduchého vzorce stanoveného v přímo použitelném předpisu EU, zároveň však nesmí poklesnout pod částky stanovené zákonem a musí se pohybovat v koridoru 25 – 45 % solventnostního kapitálového požadavku.

Pobočky pojišťoven z třetího státu umísťují aktiva kryjící solventnostní kapitálový požadavek ve výši minimálního kapitálového požadavku na území ČR a při výpočtu obou kapitálových požadavků zohledňují pouze činnost vykonávanou na území ČR, popřípadě na území jiných členských států, je-li pro tuto činnost ČNB orgánem dohledu při udělení zvýhodnění. Určení použitelného kapitálu, způsob krytí minimálního a solventnostního kapitálového požadavku a limity odpovídají požadavkům na tuzemské pojišťovny nebo zajišťovny s tím, že se jistina (ve výši 1/4 aktiv pro krytí solventnostního kapitálového požadavku umístěných v ČR vložená na účet k tomu zřízený u banky nebo zahraniční pobočky banky na území ČR) započítává do kapitálu použitelného ke krytí minimálního kapitálového požadavku.

Povinnost pojišťoven a zajišťoven vést účetnictví podle zákona upravujícího **účetnictví,** zůstává oproti předchozímu znění zákona nezměněna, stejně jako povinnost nechat účetní závěrku ověřit auditorem. Pojišťovny a zajišťovny však již nebudou oznamovat ČNB výběr auditora, který bude provádět audit účetní závěrky za aktuální účetní období. Ze současné právní úpravy byla vyňata úprava schvalování ČNB auditora pojišťovny nebo zajišťovny, přičemž se v souladu s právní úpravou EU ponechává výběr auditora na pojišťovně nebo zajišťovně. ČNB se však dává právo nařídit změnu auditora ověřujícího účetní závěrku nebo konsolidovanou účetní závěrku, pokud při své dohledové činnosti zjistí závažné nedostatky v auditu účetní závěrky nebo konsolidované účetní závěrky pojišťovny nebo zajišťovny nebo nesplní-li auditor svoji oznamovací povinnost podle zákona upravujícího činnost auditorů. Oproti současnosti tak nebude ČNB rozhodovat o auditorovi před provedením auditu, ale následně, po zjištění nedostatků v činnosti auditora.

Prováděný audit by měl být zaměřen nejen na ověření správnosti účetních výkazů, ale měl by být obsahově širší v případech, kdy si ČNB vyžádá ověření řídicího a kontrolního systému a informace ve zprávě o solventnosti a finanční situaci pojišťovny. Vypracování zprávy o ověření ŘKS a této informace se bude řídit prováděcím právním předpisem. Zjištěné nedostatky se posuzují z hlediska jejich vlivu na hospodaření a na solventnostní kapitálový požadavek pojišťovny. Jde o čistě národní úpravu, která je použita např. i u bank.

Mimořádný audit je ve svém důsledku důkazním prostředkem, který má potvrdit nebo vyvrátit nějakou pochybnost (zjištění), která se může týkat ověření účetní závěrky auditorem nebo nesplnění jeho zákonné informační povinnosti vůči ČNB (čl. 72 směrnice Solventnost II). Nejedná se tedy o nový povinný audit účetní závěrky podle zákona č. 93/2009 Sb., o auditorech, ale o prověření některých ekonomických informací v rozsahu stanoveném ČNB. Proto musí tohoto auditora určit přímo ČNB a nikoli účetní jednotka podle § 17 zákona o auditorech. Důvodem je také potřeba dohledového orgánu využít tohoto institutu v co nejkratší době. Schvalování tohoto auditora dohledovým orgánem na návrh pojišťovny by bylo spojeno s časovou prodlevou, která by význam tohoto institutu snížila, resp. negovala. Úhrada nákladů mimořádného auditu je převzata ze současné právní úpravy, která nevyvolávala problémy.

Třetí pilíř nového regulatorního rámce směrnice Solventnost II je vystavěn na povinném podávání informací, a to veřejnosti (formou každoroční zprávy o solventnosti a finanční situaci, bezplatně přístupné v tištěné nebo elektronické podobě) a orgánu dohledu. Pojišťovnám a zajišťovnám zákon nebrání uveřejnit na základě vlastního rozhodnutí další informace nad rámec vyžadovaný právními předpisy. Na druhou stranu, orgán dohledu musí být schopen získat od pojišťovny nebo zajišťovny informace nutné pro účely dohledu, včetně informací uveřejňovaných v rámci účetního výkaznictví, při kótování na burze a při plnění dalších povinností vyplývajících z právních předpisů.

Pojišťovny nebo zajišťovny budou mít povinnost předložit ČNB výroční zprávu a konsolidovanou výroční zprávu podle zákona upravujícího účetnictví, jejíž součástí je účetní závěrka, nejpozději do 4 měsíců po skončení účetního období. Zde dochází oproti současnému znění zákona ke změně, kdy se již nestanoví lhůta 4 měsíců pro svolání valné hromady. Naopak, zůstává z hlediska dohledu přínosné ustanovení, podle kterého v případě, že valná hromada do 4 měsíců účetní závěrku neschválí, zašle ji pojišťovna, resp. zajišťovna, spolu s připomínkami valné hromady a jejich řešením ČNB. Povinnost zajistit schválení účetní závěrky tím není dotčena, stejně jako povinnost výroční zprávu a případně neschválenou závěrku uveřejnit způsobem umožňující dálkový přístup. Povinnost uveřejňovat informace ohledně pojišťovny, resp. zajišťovny, samotné, složení jejích akcionářů a o struktuře skupiny, jejíž je součástí, budou dále specifikovány v prováděcím právním předpise.

Náležitosti zprávy o solventnosti a finanční situaci budou především upraveny přímo použitelným předpisem EU, a to jak na individuální, tak na skupinové úrovni. Z povinnosti uveřejňování je vyjmuta (po předchozím schválení ČNB) taková informace, která může být citlivá nebo důvěrná. Uveřejněním takové citlivé informace by došlo ke zhoršení postavení pojišťovny, resp. zajišťovny, v rámci hospodářské soutěže, nebo by byla znehodnocena investice do klíčových produktů nebo systémů. Důvěrná informace je taková, o které je pojišťovna, resp. zajišťovna, povinna zachovávat mlčenlivost. Ve zprávě o solventnosti a finanční situaci je však povinna uvést, jaký požadavek na uveřejnění není plněn a proč.

Podávání informací o své činnosti orgánu dohledu jak na individuální, tak na skupinové úrovni (a to včetně průběžných výkazů), bude stanovovat z hlediska obsahu a struktury z větší části přímo použitelný předpis EU, k němu pak doplňkově prováděcí právní předpis. První úroveň předpisů navíc přímo stanovuje povinnosti podávat informace o výsledcích vlastního posouzení rizik a solventnosti a další specifické informace o výši ročního objemu předepsaného pojistného, bez odečtu zajištění, o nákladech na pojistná plnění a provizích zprostředkovatelům.

Významných, v řadě případů zásadních, změn doznala i samotná **dohledová činnost ČNB.** Za sledování finančního zdraví pojišťoven a zajišťoven odpovídají orgány dohledu domovského členského státu. Za tímto účelem jsou povinny pravidelně provádět jeho přezkumy a hodnocení jejich finančního zdraví. Proto musejí mít od pojišťoven a zajišťoven dostatečné, ucelené a pravidelné informace, které jsou nezbytné pro účely dohledu včetně informací, které zveřejňuje pojišťovna nebo zajišťovna v rámci účetního výkaznictví, kótování na burze a při plnění dalších požadavků stanovených právními předpisy. V případě zajišťovací činnosti musí být při tomto dohledu zohledněny specifické rysy této činnosti, zejména jeho globální charakter. I když dohled nad jednotlivými pojišťovnami a zajišťovnami zůstává hlavním předmětem dohledu v pojišťovnictví, je též nutno určit, které pojišťovny a zajišťovny spadají do působnosti dohledu na úrovni skupiny a tento v rámci EU sjednotit.

Základní cíl dohledu zůstává i po změnách provedených právním rámcem Solventnost II nezměněn, tj. prioritou dohledu je ochrana zájmů pojistníků, pojištěných a oprávněných osob a zachování finanční stability pojišťoven a zajišťoven. Současně se stanoví povinnost ČNB zvažovat při svých krocích dopady i do stability finančních systémů v EU, přihlížet k možným procyklickým účinkům přijímaných opatření v době výjimečných výkyvů na finančních trzích, a pokud to okolnosti vyžadují, postupovat v součinnosti s ostatními dohledovými orgány jiných států včetně EIOPA.

Úprava výkonu dohledu odpovídá základnímu principu dohledu v rámci členských států, kdy finanční dohled, tj. zejména dohled nad tvorbou technických rezerv, investicemi a solventnostním kapitálovým požadavkem spadá do výlučné kompetence domovského dohledového orgánu. Nově se stanoví povinnost pojišťovny a zajišťovny

zjišťovat svoji zhoršující se finanční situaci a o negativním vývoji bezodkladně informovat ČNB. Ta je také povinna vypracovávat a používat formy dohledu, na jejichž základě při různých předpokladech a scénářích ověřuje schopnost pojišťoven a zajišťoven plnit zákonem nebo nařízením EU stanovená obezřetnostní pravidla jejich činnosti. ČNB současně bude povinna pravidelně přezkoumávat a vyhodnocovat zákonem vyjmenované, resp. nařízením EU stanovené činnosti, resp. požadavky na činnost pojišťoven nebo zajišťoven a posuzovat jejich schopnost odolávat možným budoucím negativním změnám v ekonomickém prostředí. Zjistí-li nedostatky nebo možná ohrožení, bude ČNB povinna přijmout odpovídající opatření.

Zcela zásadní změny přináší Solventnost II v obsahu a rozsahu dohledu nad skupinou. To si vyžádalo významné rozšíření příslušné části zákona. Současně se v době přípravy zohlednil i návrh směrnice, tzv. Omnibus II, který významně mění některé části směrnice Solventnost II, avšak v době přípravy zákona nebyl ještě schválen její finální text. To mělo nakonec za následek i provedení změny zákona o finančních konglomerátech nezávisle na tomto návrhu, a to z důvodu implementačních termínů, které musely být u Solventnosti II posunuty.

Dohled nad skupinou se uplatňuje na úrovni mateřské pojišťovny nebo zajišťovny držící účast, která má sídlo v EU. Orgány dohledu mohou dohled nad skupinou uplatňovat i v omezeném rozsahu na nižších úrovních, pokud to považují za nutné. Konsolidovaný solventnostní kapitálový požadavek za skupinu by měl zohledňovat souhrnné rozložení rizik ve všech pojišťovnách a zajišťovnách skupiny, aby náležitě odrážel rizika skupiny.

Skupinový solventnostní kapitálový požadavek se vypočítává pomocí metody vycházející z konsolidovaných účetních údajů, tzv. „metoda účetní konsolidace", nebo pomocí metody odpočtu agregovaných dat. Výraz „ metoda účetní konsolidace" zohledňuje terminologii použitou v zákoně č. 377/2005 Sb., o finančních konglomerátech, a je v zákoně dále využíván jako legislativní zkratka. „Metoda účetní konsolidace", resp. anglický ekvivalent tohoto výrazu, je termínem využívaným i v přímo použitelných předpisech EU. Z tohoto důvodu se jeví jako účelné použití jednotného výrazu jak v českých právních předpisech, tak i v prováděcích opatřeních ke směrnici Solventnost II. Výpočet pomocí metody účetní konsolidace se neprovádí na základě konsolidované účetní závěrky, ale na základě konsolidovaných účtů obsahujících údaje podle regulatorního režimu Solventnost II.

Solventnost dceřiné pojišťovny nebo zajišťovny pojišťovací holdingové společnosti, pojišťovny nebo zajišťovny z třetího státu může být ovlivněna finančními zdroji skupiny, jejíž je součástí, a rozdělením finančních zdrojů uvnitř této skupiny. Orgánům dohledu se proto umožňuje provádění dohledu nad skupinou a přijímání odpovídajících opatření na úrovni pojišťovny nebo zajišťovny, pokud její solventnost je nebo může být ohrožena. Finanční situaci pojišťovny nebo zajišťovny by mohly ovlivnit koncentrace rizik a operace uvnitř skupiny. Orgány dohledu by měly provádět dohled nad těmito riziky uvnitř skupiny, přičemž by měly vzít v úvahu povahu vztahů mezi regulovanými

i neregulovanými subjekty včetně holdingových pojišťoven a holdingových pojišťoven se smíšenou činností, a přijímat odpovídající opatření na úrovni pojišťovny nebo zajišťovny, pokud její solventnost je nebo může být ohrožena. V tomto novém modelu je klíčová role přisouzena orgánu dohledu nad skupinou, přičemž se uznává významná role samostatného orgánu dohledu, která se zachovává. Pravomoci a odpovědnost orgánů dohledu jsou spojeny s jejich povinností odpovídat se ze své činnosti. Významné postavení v případě sporu dotčených orgánů dohledu bude mít EIOPA, která bude hrát roli zprostředkovatele dohody mezi těmi orgány dohledu, popř. bude moci přijmout závazné rozhodnutí směřující k vyřešení sporu (tzv. mediace).

Solventnostní kapitálový požadavek je v pojišťovnictví podle směrnice Solventnost II výchozím bodem pro přiměřenost kvantitativních požadavků. To platí jak pro solventnostní kapitálový požadavek konkrétní pojišťovny nebo zajišťovny, tak i pro skupinový solventnostní kapitálový požadavek. Pravomoc ČNB uložit **navýšení kapitálového požadavku** k solventnostnímu kapitálovému požadavku přichází v úvahu jen za výjimečných okolností a v případech v zákonu výslovně uvedených, a to po provedené kontrole. Přestože standardní vzorec solventnostního kapitálového požadavku by měl zohledňovat rizikový profil většiny pojišťoven a zajišťoven, nelze vyloučit i případy, v nichž standardizovaný přístup přiměřeně nezohledňuje velmi specifický rizikový profil dané pojišťovny nebo zajišťovny. Uložení navýšení kapitálového požadavku je tak výjimečným opatřením v tom smyslu, že by mělo být použito pouze jako poslední možnost tehdy, když jsou ostatní opatření ČNB neúčinná nebo nevhodná. Navýšení kapitálového požadavku by mělo trvat pouze do té doby, dokud nedojde ke změně situace, která byla důvodem přijetí tohoto opatření. Pojišťovna nebo zajišťovna musí pod tlakem ČNB vyvinout veškeré úsilí pro odstranění nedostatků, které vedly k uložení navýšení kapitálového požadavku. Pokud však standardizovaný přístup odpovídajícím způsobem neodráží velmi specifický rizikový profil daného podniku, může navýšení kapitálového požadavku přetrvávat několik let po sobě.

Úprava **ozdravného plánu** reaguje na změny provedené směrnicí Solventnost II týkající se solventnostního kapitálového požadavku, resp. jeho neplnění, avšak za předpokladu, že je plněn minimální kapitálový požadavek. V této fázi má pojišťovna nebo zajišťovna v podstatě půl roku na to, aby tyto požadavky začala opět plnit. V závislosti na situaci se nevylučuje, aby ČNB současně omezila nebo zakázala pojišťovně nebo zajišťovně volně nakládat s aktivy. Nově se vkládá **institut krátkodobého financování,** který reaguje na situaci, kdy pojišťovna nebo zajišťovna neplní minimální kapitálový požadavek nebo hrozí nebezpečí, že tento požadavek nebude v následujících 3 měsících dodržován. Jde o to, aby pojišťovna nebo zajišťovna buď obnovila použitelný primární kapitál na požadovanou úroveň nebo snížila svůj rizikový profil, a to do 3 měsíců od zjištění tohoto neplnění. I zde může ČNB současně omezit nebo zakázat pojišťovně nebo zajišťovně volně nakládat s aktivy.

Co se týká nuceného správce, pak se zákon přizpůsobuje zákonu o insolvenčních správcích, kdy je správce a jeho zástupce jmenován ČNB z osob uvedených ve zvláštní části seznamu insolvenčních správců a dosavadní seznam nucených správců vedený ČNB se zrušuje, což platí i pro likvidátory a seznam likvidátorů.

Přechodná ustanovení mají umožnit pojišťovnám a zajišťovnám v přiměřené lhůtě v souladu se směrnicí Solventnost II splnit solventnostní kapitálové požadavky. S ohledem na změny v povolovací činnosti se upravuje přechodný režim po zrušení zvláštního povolení ČNB k činnosti související s pojišťovací nebo zajišťovací činností. Zvolená lhůta 6 měsíců se jeví jako dostatečná k tomu, aby pojišťovna nebo zajišťovna předložila ČNB k informaci upravený rozsah své činnosti a doložila oprávněnost provozování činností souvisejících. V opačném případě ČNB svým rozhodnutím výkon této činnosti zakáže.

Návrh zákona samozřejmě obsahuje řadu dalších změn, které reagují nejen na změny v právu EU, ale i na dosavadní zkušenosti se současným zákonem a na některé změny v právním řádu provedené po přijetí zákona o pojišťovnictví. I když je navrhována účinnost těchto změn od 1. ledna 2014, současný vývoj v legislativě EU nutí Ministerstvo financí požádat vládu o odložení předložení návrhu vládě do doby, kdy bude možné zpracovat návrh tak, aby odpovídal konečné podobě unijní právní úpravy.

Resumé

Some key changes proposed in an amendment to the Insurance Act related to the implementation of the Solvency II Directive

On 12 September 2012 the Ministry of Finance distributed a draft amendment to Insurance Act No. 277/2009 Coll. for external consultation. The aim of this draft is to transpose Directive 2009/138/EC of the European Parliament and of the Council of 25 November 2009 on the taking-up and pursuit of the business of Insurance and Reinsurance (Solvency II) and the directives amending it. Besides transposition of the EU regulation the proposal also includes a reaction to hitherto gained experience. This article thus describes the pillars on which the proposal is based, and summarizes the main changes to be introduced by the proposal.

Co přináší návrh IMD2?

Ing. Jaroslav Mesršmíd, CSc., Česká asociace pojišťoven

Úvod

Počátkem července. 2012 zveřejnila Evropská komise návrh směrnice Evropského parlamentu a Rady o zprostředkování pojištění [COM (2012) 360 final], která se v angličtině označuje jako „Insurance Mediation Directive", ve zkratce často s číslovkou 2 (IMD2). Stávající platná směrnice o zprostředkování pojištění 2002/92/ES se obvykle uvádí pod zkratkou IMD1. Je účelné si připomenout, že IMD1 je směrnicí ze dne 9. prosince 2002 a v jejím článku 16 odst. 1 je uloženo členským státům uvést v účinnost právní a správní předpisy nezbytné pro dosažení souladu s touto směrnicí do 15. ledna 2005. Proto také v České republice nabyl účinnost zákon č. 38/2004 Sb., o pojišťovacích zprostředkovatelích a likvidátorech pojistných událostí, ve znění pozdějších předpisů, dnem 1. 1. 2005. Tato data svědčí o tom, že od přijetí IMD1 uplynula dostatečná doba, aby bylo možno provést její přezkum. O ten požádal Evropský parlament při projednávání směrnice 2009/138/ES Solventnost II s tím, aby byl při něm zohledněn i probíhající přezkum směrnice o trzích finančních nástrojů (MiFID II). Důvodem pro zpracování návrhu bylo jistě též to, že Komise získala poznatky o provedení implementace IMD1 v členských státech EU odlišnými způsoby. Jistě svůj vliv měla i ekonomická a finanční krize a z toho rezultující požadavek například G 20 na zvýšení ochrany spotřebitele v oblasti zprostředkování pojištění. Základním cílem návrhu je zajištění rovných podmínek mezi všemi účastníky prodeje pojistných produktů a posílení ochrany pojistníků.

Návrh IMD2 není ale novelou IMD1, jak se původně předpokládalo, nýbrž návrhem nové směrnice, která IMD1 ruší. Platná IMD1 má celkem 18 článků, kdežto navrhovaná IMD2 39 článků. To samo o sobě znamená, že je třeba věnovat návrhu patřičnou pozornost. Základní charakteristika návrhu IMD2 pro širší odbornou veřejnost byla autorem podána v čísle 3/2012 časopisu Pojistný obzor. Níže uvedený článek je zpracován jiným způsobem. Adresáty jsou již odborníci zejména z pojišťoven, do jejich působnosti patří zprostředkovatelská činnost v pojišťovnictví. Je proto použita metoda porovnání vybraných článků IMD2 a IMD1, upozorněno z právního pohledu na změny a možné dopady do praxe. Legislativní posuzování návrhu by mohlo začít na podzim 2012 a lze jen obtížně, mimo jiné vzhledem k rozdílné tradici zprostředkování pojištění a odlišným distribučním cestám v členských státech a jejich možným připomínkám, odhadnout dobu do zveřejnění návrhu ve Věstníku EU. Pokud by to bylo například 1. 10. 2013, tak směrnice by podle návrhu nabyla účinnosti 21. 10. 2013 a pokud by členské státy EU získaly na provedení IMD2 zhruba 2 roky, jako tomu bylo v případě IMD1, tak z návrhu vyplývající novela zákona č. 38/2004 Sb. by musela nabýt účinnosti nejpozději 21. 10. 2015. To ale na druhé straně pro legislativní proces v České republice znamená, že příprava návrhu novely zákona č. 38/2004 Sb. by mohla začít již za jeden rok.

Oblast působnosti

Návrh IMD2	IMD1
Čl. 1 odst. 1 Tato směrnice stanoví pravidla, týkající se přístupu fyzických a právnických osob, které jsou usazeny v členském státě nebo si přejí se zde usadit, k činnosti v oblasti zprostředkování pojištění a zajištění, včetně profesionální správy pojistných událostí a likvidace škod, a výkonu této činnosti.	Čl. 1 odst. 1 Tato směrnice stanoví pravidla pro přístup fyzických a právnických osob, které jsou usazeny v členském státě nebo si přejí se zde usadit, k činnosti v oblasti zprostředkování pojištění a zajištění a pro výkon této činnosti.

Již v prvním odstavci článku 1 směrnice IMD2 je změna oproti IMD1. Týká se toho, že směrnice stanoví též pravidla, týkající se profesionální správy pojistných událostí a likvidace škod. V této fázi výkladu je dostačující na tento rozdíl upozornit, neboť ze samotného článku 1 nelze vyvozovat něco dalšího.

Návrh IMD2	IMD1
Čl. 1 odst. 2 Tato směrnice se nevztahuje na osoby poskytující zprostředkovatelské služby pro pojistné smlouvy, jsou-li splněny všechny tyto podmínky: a) pro dotyčnou pojistnou smlouvu je nutná pouze znalost pojistného krytí, které je poskytováno; b) pojistná smlouva není smlouvou na životní pojištění; c) pojistná smlouva nekryje žádnou občanskoprávní odpovědnost; d) hlavní profesní činnost dotyčné osoby je jiná než zprostředkování pojištění; e) pojištění je doplňkem ke zboží dodanému jakýmkoli jiným poskytovatelem, kdy takové pojištění kryje riziko špatného fungování, ztráty nebo poškození zboží dodaného tímto poskytovatelem; f) výše ročního pojistného za pojistnou smlouvu, pokud se vyjádří poměrně jako roční částka, nepřekračuje 600 EUR.	Čl. 1 odst. 2 Tato směrnice se nevztahuje na osoby poskytující zprostředkovatelské služby pro pojistné smlouvy, jsou-li splněny všechny tyto podmínky: a) pro dotyčnou pojistnou smlouvu je nutná pouze znalost pojistného krytí, které je poskytováno; b) pojistná smlouva není smlouvou na životní pojištění; c) pojistná smlouva nekryje žádnou občanskoprávní odpovědnost; d) hlavní profesní činnost dotyčné osoby je jiná než zprostředkování pojištění; e) pojištění je doplňkem k produktu nebo službě dodané jakýmkoli jiným poskytovatelem, kdy takové pojištění kryje; i) riziko špatného fungování, ztráty nebo poškození zboží dodaného tímto poskytovatelem nebo ii) poškození nebo ztrátu zavazadla a jiná rizika spojená s cestováním objednaným u tohoto poskytovatele, i když pojištění zahrnuje životní pojištění nebo pojištění občanskoprávní odpovědnosti, za předpokladu, že toto krytí je doplňkové k hlavnímu krytí spojenému s tímto cestováním; f) výše ročního pojistného nepřekračuje 500 EUR a celková doba trvání pojistné smlouvy, včetně případných prodloužení, nepřekračuje pět let.

V článku 1 odst. 2 je v IMD2 zjednodušeno písm. e), ale podstata úpravy se nemění. Změna je provedena pouze v písm. f), kde se zvyšuje částka ročního zaplaceného pojistného za pojistnou smlouvu, kterou nelze překročit, z 500 na 600 EUR. Možná je třeba ještě uvést, že se nemění základní princip této úpravy, tj. že se směrnice nevztahuje na příslušnou osobu jedině tehdy, jsou-li splněny všechny uvedené podmínky.

Definice

Návrh IMD2	IMD1
Čl. 2 odst. 3 „zprostředkováním pojištění" činnost spočívající v poradenství, navrhování nebo provádění jiných přípravných prací pro uzavírání pojistných smluv, uzavírání takových smluv nebo napomáhání při správě a plnění takových smluv, zejména v případě pojistné události, a činnost profesionální správy pojistných událostí a likvidace škod. Tyto činnosti se považují za zprostředkování pojištění i v případě, že jsou vykonávány pojišťovnou bez zásahu zprostředkovatele pojištění.	Čl. 2 odst. 3 „zprostředkováním pojištění" činnost spočívající v předkládání, navrhování nebo provádění jiných přípravných prací pro uzavírání pojistných smluv nebo uzavírání takových smluv nebo napomáhání při správě a plnění takových smluv, zejména v případě pojistné události.

Definici zprostředkování pojištění lze pokládat za jádro této právní úpravy. Předně je z IMD1 vypuštěno slovo „předkládání" a nahrazeno slovem „poradenství". To má samozřejmě značný význam. K definici „poradenství" se dostaneme později, ale zde je na místě upozornit, že v definici zůstalo v IMD2 slovo „nebo", což mimo jiné znamená, že každé zprostředkování pojištění nemusí nutně zahrnovat „poradenství". V návrhu IMD2 se však nově objevuje „činnost profesionální správy pojistných událostí a likvidace škod". Pomineme-li, že tyto pojmy nejsou definovány a lze si představit různé definice, kdy by mohlo dojít i k určitému překrývání, pak hlavní je to, že tato samostatná činnost má patřit do definice zprostředkování. Vzniká například otázka, zda si navrhovatel uvědomil, že vztah zprostředkovatele a „likvidátora" ke klientovi je objektivně odlišný. Další možnou otázkou je, jak to bude s pojišťovnou. Ta nečiní profesionální správu a likvidaci škod? Naprosto radikální změnou je však to, že i obdobná činnost pojišťovny bude pokládána za zprostředkování pojištění. Tedy, rozumíme-li návrhu správně, tak přímý prodej vlastních pojistných produktů pojišťovny prostřednictvím jejích zaměstnanců bude zprostředkováním pojištění. Neznamená slovo „zprostředkování" fungování určité osoby mezi pojistitelem a zájemcem o pojištění?

Návrh IMD2	IMD1
Čl. 2 odst. 3 Pro účely této směrnice se za zprostředkování pojištění nepovažují následující činnosti: a) příležitostné poskytování informací zákazníkovi v souvislosti s jinou profesní činností, pokud poskytovatel nepodnikne žádné další kroky, aby pomohl zákazníkům s uzavíráním nebo plněním pojistných smluv; b) pouhé poskytnutí údajů a informací o možném pojistníkovi zprostředkovatelům pojištění či pojišťovnám nebo informací o pojistných produktech, zprostředkovatelích pojištění či pojišťovnách možnému pojistníku.	Čl. 2 odst. 3 Tyto činnosti se nepovažují za zprostředkování pojištění, jsou-li vykonávány pojišťovnou nebo zaměstnancem pojišťovny, který jedná jménem pojišťovacího podniku. Příležitostné poskytování informací v souvislosti s jinou profesní činností za předpokladu, že účelem této činnosti není pomáhat zákazníkům s uzavíráním nebo plněním pojistných smluv, profesionální správa pojistných událostí pro pojišťovnu a likvidace a odborné posuzování škod, se rovněž nepovažují za zprostředkování pojištění;

Výše uvedené k definici „zprostředkování pojištění" má své potvrzení v tom, že bylo vypuštěno, že dané činnosti se nepovažují za zprostředkování pojištění, jsou-li vykonávány pojišťovnou nebo zaměstnancem pojišťovny, který jedná jménem pojišťovacího podniku. V negativní definici v IMD2 není již zahrnuta také „profesionální správa pojistných událostí …", naopak je zařazena do definice zprostředkování pojištění. Kladem návrhu IMD2 může být, že do negativní definice jsou zahrnuti tzv. tipaři, a to srozumitelnou formou.

Návrh IMD2	IMD1
Čl. 2 odst. 9 „poradenstvím" poskytování doporučení zákazníkům buď na jejich žádost, nebo z podnětu pojišťovny nebo zprostředkovatele pojištění;	IMD1: poradenství není definováno

Pokud jde o definici „poradenství", jeví se jako poměrně „štíhlá". Rozumí se tím „poskytování doporučení", aniž je doplněno, že by se mělo jednat o doporučení například ohledně maximální kvality pojistné ochrany.

Návrh IMD2	IMD1
Čl. 2 odst. 18 „odměnou" jakákoli provize, poplatek nebo jiná platba, včetně hospodářské výhody jakéhokoli druhu, jež jsou nabídnuty nebo předány ve spojení s činností zprostředkování pojištění;	IMD1: odměna není definována

Definice „odměny" je naopak v IMD2 poměrně „široká", neboť zahrnuje i hospodářskou výhodu jakéhokoli druhu. Navrhovatel se tudíž nespokojuje s pojmem provize a jeho návrh je pak důležitý pro zveřejňování výše odměny.

Registrace

Návrh IMD2	IMD1
Čl. 3 odst. 1 (část) S výjimkou ustanovení v článku 4 se zprostředkovatelé pojištění a zajištění registrují u příslušného orgánu ve svém členském státě původu. Pojišťovny registrované v členských státech podle směrnice 73/239/EHS, směrnice 2002/83/ES a směrnice 2005/68/ES a jejich zaměstnanci nemají povinnost se znovu registrovat podle této směrnice. Členské státy mohou stanovit, že pokud zprostředkovatel pojištění či zajištění jedná v rámci odpovědnosti pojišťovny nebo zajišťovny nebo jiného registrovaného zprostředkovatele pojištění či zajištění zodpovídá tento registrovaný zprostředkovatel nebo podnik za zajištění toho, že prvně uvedený zprostředkovatel splňuje podmínky pro registraci stanovené touto směrnicí. V takovém případě jsou osoba nebo subjekt přijímající odpovědnost, poté co jsou informovány členskými státy o záležitostech uvedených v odst. 7 písm. a) a b) tohoto článku, uspokojeny, co se týče záležitostí uvedených v odst. 7 písm. c) tohoto článku. Členské státy si rovněž mohou vyhradit, že osoba nebo subjekt, který za zprostředkovatele přebírá odpovědnost, musí tohoto zprostředkovatele zaregistrovat.	Čl. 3 odst. 1 (část) Zprostředkovatelé pojištění a zajištění se registrují u příslušného orgánu ve smyslu čl. 7 odst. 2 ve svém státě původu. Aniž je dotčen první pododstavec, mohou členské státy stanovit, že pojišťovny a zajišťovny nebo jiné instituce mohou spolupracovat s příslušnými orgány při registraci zprostředkovatelů pojištění a zajištění a při uplatňování požadavků článku 4 vůči těmto zprostředkovatelům. Zejména smluvně vázaní zprostředkovatelé pojištění mohou být registrováni pojišťovnou nebo sdružením pojišťoven pod dohledem příslušného orgánu.

Po pojišťovnách se podle návrhu IMD2 nechce registrace pro účely zprostředkování pojištění. Jinak je ale oproti IMD1 postavena opce pro členské státy. Je zde zmíněno slovo „odpovědnost“, aniž je zmíněna výslovně odpovědnost za škodu. Jedná-li zprostředkovatel v rámci odpovědnosti pojišťovny, tak ta zodpovídá za zajištění splnění podmínek pro registraci. Členské státy mají možnost stanovit, že pojišťovna musí zprostředkovatele zaregistrovat, ale jen tehdy, přebírá-li odpovědnost. Dikce oproti IMD1 je poněkud jiná, nejen pokud jde o odpovědnost. V IMD1 je zvláštní právní úprava, týkající se registrace smluvně vázaných zprostředkovatelů pojištění.

Návrh IMD2	IMD1
Čl. 3 odst. 4 Orgán EIOPA zřídí jednotný elektronický rejstřík obsahující záznamy o zprostředkovatelích pojištění či zajištění, kteří vyjádřili úmysl vykonávat přeshraniční činnost v souladu s kapitolou IV, zpřístupní tento rejstřík na svých internetových stránkách a průběžně jej aktualizuje. Členské státy k tomuto účelu neprodleně poskytnou orgánu EIOPA příslušné informace. V rejstříku je uveden hypertextový odkaz na každý příslušný orgán v jednotlivých členských státech. Rejstřík obsahuje odkazy na internetové stránky každého příslušného orgánu v jednotlivých členských státech a je rovněž z těchto internetových stránek přístupný.	IMD1: jednotný elektronický rejstřík pro přeshraniční obchod není zahrnut.

Za dobu od nabytí účinnosti IMD1 nastala v evropském právu k pojišťovnictví a pojištění celá řada změn. Jednou z nich je vytvoření EIOPA (Evropského orgánu pro pojišťovnictví a zaměstnanecké penzijní pojištění) nařízením Evropského parlamentu a Rady (EU) č. 1094/2010 ze dne 24. listopadu 2010 o zřízení Evropského orgánu dohledu (Evropského orgánu pro pojišťovnictví a zaměstnanecké penzijní pojištění), o změně rozhodnutí č. 716/2009/ES a o zrušení rozhodnutí Komise 2009/79/ES. EIOPA má dle návrhu IMD2 například zřídit jednotný elektronický rejstřík, který bude obsahovat mimo jiné odkazy na internetové stránky příslušných orgánů v členských státech se záznamy o zprostředkovatelích, kteří provádějí přeshraniční prodej.

Návrh IMD2	IMD1
Čl. 3 odst. 6 Členské státy stanoví, že žádosti zprostředkovatelů o zapsání do rejstříku mají být vyřízeny do šesti měsíců od podání úplné žádosti a že žadatel bude o přijatém rozhodnutí neprodleně informován. Členské státy zajistí, aby příslušné orgány zavedly odpovídající opatření, která jim umožní kdykoli sledovat, zda zprostředkovatelé pojištění či zajištění nadále splňují registrační požadavky této směrnice.	IMD1: není stanovena žádná lhůta pro zapsání.

Návrh IMD2 obsahuje lhůtu, že žádosti o zapsání do rejstříku mají být vyřízeny do šesti měsíců od podání. Je to závazek pro členské státy, který není v IMD1 obsažen. Jistě je lepší, když zprostředkovatel zná příslušnou lhůtu, nicméně se navrhovaná doba jeví z hlediska potřeb praxe jako dlouhá. Lze očekávat, že v národních právních předpisech nebude stanovena maximální lhůta, která je spíše vhodná pro povolování činnosti pojišťoven. Novým úkolem pro členské státy znamenajícím prohloubení dohledu je, že budou muset sledovat, zda zprostředkovatelé splňují trvale registrační požadavky.

Prohlášení o činnosti

Návrh IMD2	IMD1
Čl. 4 odst. 1 a 2 1. Registrační požadavky uvedené v článku 3 se nevztahují na zprostředkovatele pojištění, který provádí zprostředkování pojištění jako doplňkovou činnost, pokud splňuje všechny následující podmínky: a) hlavní profesní činnost dotyčného zprostředkovatele pojištění je jiná než zprostředkování pojištění; b) zprostředkovatel pojištění zprostředkovává pouze určité pojistné produkty, jež jsou doplňkové ve vztahu k jinému produktu či službě, a jasně je v prohlášení uvede; c) dotčené pojistné produkty nepokrývají životní pojištění nebo občanskoprávní odpovědnost, ledaže je toto krytí doprovodné ke krytí hlavnímu. 2. Registrační požadavky uvedené v článku 3 se nevztahují na zprostředkovatele pojištění, jehož jedinou činností jsou služby profesionální správy pojistných událostí a likvidace škod.	IMD1: obdobné výjimky z registrace nejsou stanoveny.

Registrační požadavky obsažené v článku 3 se netýkají zprostředkovatelů pojištění, kteří činnost vykonávají jako doplňkovou. To ovšem platí, jsou-li splněny podmínky uvedené v čl. 4 odst. 1. V praxi může být problémem ustanovení písm. c), jež znamená, že zjednodušená registrace se netýká těch zprostředkovatelů, kteří nabízejí životní pojištění a pojištění občanskoprávní odpovědnosti. Výjimku z registrace tak nebudou mít například autoprodejci, sjednávající pojištění odpovědnosti z provozu vozidla. Výjimku by měli mít i ti zprostředkovatelé pojištění, kteří provádějí pouze profesionální správu pojistných událostí a likvidaci škod.

I při této výjimce oběma zmíněným skupinám zprostředkovatelů zůstává dle návrhu IMD2 povinnost předložit příslušnému domovskému orgánu svého členského státu prohlášení, ve kterém daný zprostředkovatel informuje příslušný orgán o své totožnosti, adrese a profesní činnosti.

Rozdělení pravomocí

Návrh IMD2	IMD1
Čl. 7 odst. 1 Pokud se hlavní místo podnikání zprostředkovatele pojištění nachází v jiném členském státě, pak se příslušný orgán tohoto druhého členského státu může dohodnout s příslušným orgánem členského státu původu, že bude s ohledem na povinnosti uvedené v kapitolách VI, VII a VIII této směrnice jednat, jako by byl příslušným orgánem členského státu původu. V případě takové dohody o tom příslušný orgán členského státu původu neprodleně informuje zprostředkovatele pojištění a orgán EIOPA.	IMD1: odpovídající ustanovení neexistuje.

Návrh IMD2 rozšiřuje součinnost orgánů dohledu v členských státech. Mohou se dohodnout na tom, že hostitelský orgán dohledu přebere povinnosti domovského orgánu dohledu, jestliže je hlavní místo podnikání zprostředkovatele pojištění v hostitelském členském státu.

Profesní způsobilost

Návrh IMD2	IMD1
Čl. 8. odst. 1 Zprostředkovatelé pojištění a zajištění, včetně osob vykonávajících tuto činnost jako doplňkovou, osob vykonávajících činnosti profesionální správy pojistných událostí, likvidace škod nebo odborné posuzování nároků a zaměstnanců pojišťoven vykonávajících činnosti zprostředkování pojištění, musí mít přiměřené znalosti a schopnosti, které stanoví členský stát původu zprostředkovatele nebo pojišťovny, aby řádně plnili své úkoly a povinnosti, a které musí prokázat odpovídající odbornou zkušenost přiměřenou složitosti produktů, které zprostředkovávají.	Čl. 4 odst. 1 první pododstavec Zprostředkovatelé pojištění a zajištění musejí mít přiměřené znalosti a schopnosti, které stanoví členský stát původu zprostředkovatele.

Pokud jde o IMD1 a požadavky na odbornou způsobilost, tak je poměrně stručná. Příslušné ustanovení v zásadě vyjadřuje, že prodej pojištění není bez odborné způsobilosti možný. IMD2 vymezuje navíc všechny osoby, které musí splňovat požadavky odborné způsobilosti. Mezi ně jsou zařazeni i zaměstnanci pojišťoven vykonávající činnost zprostředkování pojištění. Patří tam ale také osoby, které realizují „odborné posuzování nároků" (možná lepší překlad by byl „expertní oceňování škod"), přičemž ale tato činnost není zahrnuta v definici zprostředkování pojištění. Přiměřené znalosti a schopnosti odpovídající složitosti produktů určí členský stát.

Návrh IMD2	IMD1
Čl. 8 odst. 8 Komisi je svěřena pravomoc přijímat akty v přenesené pravomoci v souladu s článkem 33. Tyto akty v přenesené pravomoci upřesní: a) pojem odpovídajících znalostí a schopností zprostředkovatele při výkonu zprostředkování pojištění pro své zákazníky, jak je uvedeno v odstavci 1 tohoto článku; b) odpovídající kritéria pro určení zejména úrovně odborné kvalifikace, zkušeností a schopností vyžadovaných pro vykonávání zprostředkování pojištění; c) kroky, u nichž by se dalo rozumně předpokládat, že by je zprostředkovatelé pojištění či pojišťovny mohli podniknout k obnovení znalostí a schopností prostřednictvím neustálého profesního rozvoje, aby si udrželi přiměřenou úroveň výkonnosti.	IMD1: odpovídající ustanovení neexistuje.

V návrhu IMD2 je zahrnuta řada zmocnění pro Komisi (či EIOPA), která znemožňují si udělat úplný obrázek o dopadech návrhu na pojišťovny, resp. nákladech, které implementace vyvolá. Takovým příkladem je čl. 8 odst. 8 a například ustanovení písm. a), jež znamená, že Komise upřesní pojem odpovídajících znalostí a schopností zprostředkovatele. IMD1 takové zmocnění neobsahuje.

Informační požadavky a pravidla „jednání"

Návrh IMD2	IMD1
Čl. 15 odst. 1 a 2 1. Členské státy vyžadují, aby zprostředkovatel pojištění nebo pojišťovna při zprostředkování pojištění zákazníkům jednali čestně, spravedlivě a profesionálně v souladu s nejlepšími zájmy svých zákazníků. 2. Veškeré informace, včetně propagačních sdělení, zprostředkovatele pojištění nebo pojišťovny určené pro zákazníky nebo potenciální zákazníky musí být korektní, jasné a neklamavé. Propagační sdělení musí být možné jako taková jasně určit.	Čl. 4 odst. 6 Členské státy mohou zpřísnit požadavky stanovené v tomto článku nebo doplnit další požadavky na zprostředkovatele pojištění a zajištění registrované na jejich území. Čl. 13 odst. 1 1. Veškeré informace poskytované zákazníkům v souladu s článkem 12 se předávají: a) na papíře nebo jiném trvanlivém médiu dostupném a přístupném zákazníkovi; b) jasným a přesným způsobem, srozumitelně pro zákazníka; c) v úředním jazyce členského státu závazku nebo v jakémkoli jiném jazyce dohodnutém stranami.

IMD1 dává členským státům značný prostor v tom, že mohou zpřísnit požadavky na odbornou způsobilost a pravidla jednání. IMD2 je konkrétnější a jasně formuluje, co musí členské státy vyžadovat. Lze upozornit,

že v návrhu je obsažen pokyn jednat v souladu „s nejlepšími zájmy zákazníků“, přičemž tento pojem není definován. Určitě patří do MiFID, ale v pojištění svoji roli hraje i to, v jakém postavení pojišťovací zprostředkovatel působí, nemluvě o zájmu pojistitele, „nadřízeného pojišťovacího zprostředkovatele“ apod. V každém případě musí pojišťovací zprostředkovatel respektovat zájmy pojištěného. IMD1 neřeší kvalitu propagačních sdělení, ale jen způsob předávání informací zákazníkům.

Návrh IMD2	IMD1
Čl. 16 písm. b) b) před uzavřením jakékoli pojistné smlouvy poskytne pojišťovna zákazníkovi tyto informace: i) svoji totožnost a adresu a skutečnost, že je pojišťovnou, ii) zda poskytuje nějaký druh poradenství o prodávaných pojistných produktech, či nikoli, iii) o postupech uvedených v článku 12, které umožňují zákazníkům a jiným zúčastněným osobám podávat stížnosti na pojišťovnu, a o postupech pro mimosoudní urovnávání sporů uvedených v článku 13.	Čl. 12 odst. 1 písm. e) e) o postupech uvedených v článku 10, které umožňují zákazníkům a jiným zúčastněným osobám podávat stížnosti na zprostředkovatele pojištění a zajištění, a popřípadě o postupech pro mimosoudní urovnávání sporů uvedených v článku 11. Čl. 12 odst. 5 Členské státy si mohou zachovat nebo přijmout přísnější předpisy ohledně informačních požadavků uvedených v odstavci 1, jsou-li tyto předpisy v souladu s právem Společenství.

IMD1 byla, pokud jde o informační požadavky, stručnější než IMD2 a dávala možnost členským státům přijmout přísnější předpisy. V IMD2 je třeba navíc poskytnout před uzavřením pojistné smlouvy informaci, zda se provádí poradenství o prodávaných pojistných produktech. Právní úprava ohledně stížností klientů je v zásadě v IMD1 a návrhu IMD2 identická.

Střety zájmů a transparentnost

Návrh IMD2	IMD1
Čl. 17 odst. 1 písm. d) až f) 1. Před uzavřením jakékoli pojistné smlouvy poskytne zprostředkovatel pojištění, jakož i smluvně vázaný zprostředkovatel pojištění zákazníkovi alespoň tyto informace: d) povahu odměny obdržené za pojistnou smlouvu; e) zda ve vztahu k pojistné smlouvě pracuje i) na základě poplatku, který je odměnou přímo placenou zákazníkem, nebo ii) na základě jakékoli provize, která je odměnou zahrnutou v pojistném, nebo iii) na základě kombinace možností uvedených v bodech i) a ii); f) jestliže zprostředkovatel obdrží poplatek nebo jakoukoli provizi, uvede celou částku odměny za nabízené nebo zvažované pojistné produkty nebo, pokud není možné částku přesně vyčíslit, základ pro výpočet všech poplatků nebo provizí nebo jejich kombinací; g) pokud je částka provize vázána na dosažení dohodnutých cílových hodnot nebo limitů týkajících se obchodování prováděného mezi zprostředkovatelem a pojistitelem, uvede cílové hodnoty nebo limity, jakož i částky, které mají být za jejich dosažení zaplaceny.	Čl. 2 odst. 5 5. „zprostředkovatelem pojištění“ každá fyzická nebo právnická osoba, která za odměnu přistupuje ke zprostředkování pojištění nebo je vykonává;

V IMD1 nejsou stanoveny žádné požadavky ohledně informování o odměně. Návrh IMD2 však ukládá povinnost nejen informovat o povaze odměny, ale uvést celou částku jeho odměny za nabízené pojistné produkty. Pokud není možné výši odměny vyčíslit, tak je nutno specifikovat základ pro výpočet odměny. Tato otázka není nová, příslušné diskuse probíhaly již v rámci přípravy návrhu IMD1. Zdá se, že hlavním motivem navrhovaného řešení je chránit spotřebitele. Je ale pro něho tato výše odměny podstatná nebo ho musí zajímat především kvalita pojistné ochrany, pojistné a pojistné plnění, výluky z pojištění apod.? Dá se očekávat, že tato navrhovaná koncepce bude například v Evropském parlamentu důkladně zkoumána. Zprostředkovatel by měl také přece uvést, že odměna je závislá na tom, zda pojištění bude trvat po celou pojistnou dobu, že jinak musí příslušnou část odměny vrátit.

Návrh IMD2	IMD1
Čl. 17 odst. 2 Odchylně od odst. 1 písm. f) po pět let od data, ke kterému tato směrnice vstoupí v platnost, zprostředkovatel pojistných smluv jiných než smluv spadajících do tříd uvedených v příloze I směrnice 2002/83/ES před uzavřením takové pojistné smlouvy, bude-li zprostředkovatel odměněn formou poplatku nebo provize, a) sdělí zákazníkovi částku nebo, pokud částku nelze přesně vyčíslit, základ pro výpočet poplatku nebo provize nebo jejich kombinace, vyžádá-li si to zákazník; b) informuje zákazníka o jeho právu požadovat informace uvedené v písmeni a).	IMD1: odpovídající ustanovení neexistuje.

V IMD2 je navržena výjimka pro pojistná odvětví neživotního pojištění na dobu 5 let od vstupu směrnice v platnost. Spočívá v tom, že „zprostředkovatel" musí zákazníka nejdříve informovat o jeho právu na informace podle čl. 17 odst. 2 písm. a) a vyžádá-li se je zákazník, tak je poskytne. Nabízí se úvaha, zda optimální řešení pro všechny pojistné produkty není právě v tom, že vyžádá-li si to zákazník, tak bude podána informace o povaze odměny.

Návrh IMD2	IMD1
Čl. 17 odst. 3 Pojišťovna nebo zprostředkovatel pojištění též zákazníka informuje o povaze a o základu pro výpočet jakékoli proměnné odměny, kterou obdrží některý z jejich zaměstnanců za distribuci a správu dotčeného pojistného produktu.	IMD 1: odpovídající ustanovení neexistuje.

Návrh IMD2 nezapomíná ani na zaměstnance pojišťoven a zprostředkovatelů pojištění a povinnost informovat o povaze základu pro výpočet jakékoli proměnné odměny.

Návrh IMD2	IMD1
Čl. 17 odst. 5 5. Komisi je svěřena pravomoc přijímat akty v přenesené pravomoci v souladu s článkem 33. Tyto akty v přenesené pravomoci upřesní: a) odpovídající kritéria pro určení, jakým způsobem má být zákazník informován o odměně zprostředkovatele – včetně podmíněné provize – jak je uvedeno v odst. 1 písm. f) a g) a odstavci 2 tohoto článku; b) odpovídající kritéria pro určení zejména základu pro výpočet všech poplatků nebo provizí nebo jejich kombinací; c) kroky, u nichž by se dalo rozumně předpokládat, že by je zprostředkovatel pojištění či pojišťovny mohli podniknout k informování zákazníka o své odměně.	IMD1: odpovídající ustanovení neexistuje.

Dalším příkladem zmocnění pro Komisi je čl. 17 odst. 5. Komise upřesní například kritéria pro určení, jakým způsobem má být zákazník informován o odměně zprostředkovatele a kritéria pro určení zejména základu pro výpočet odměny. To značí, že se nenechává žádný prostor v těchto oblastech pro členské státy.

Poradenství

Návrh IMD2	IMD1
Čl. 18 odst. 4 Před uzavřením smlouvy, ať byla rada poskytnuta, či nikoli, sdělí zprostředkovatel pojištění nebo pojišťovna zákazníkovi srozumitelnou formou odpovídající informace o pojistném produktu, aby zákazníkovi umožnili přijmout informované rozhodnutí, s přihlédnutím ke složitosti pojistného produktu a typu zákazníka.	Čl. 12 odst. 3 Před uzavřením konkrétní smlouvy upřesní zprostředkovatel pojištění alespoň požadavky a potřeby tohoto zákazníka, zejména na základě informací poskytnutých zákazníkem, jakož i základní důvody pro každou radu poskytnutou zákazníkovi o daném pojistném produktu. Tyto údaje se uzpůsobují v závislosti na složitosti navrhované pojistné smlouvy.

„Poradenství" má svoji definici a je zahrnuto do „zprostředkování pojištění". Ustanovení Čl. 18 odst. 4 je vybráno z toho důvodu, že obsahuje slova „…ať byla rada poskytnuta, či nikoli…", jež si lze vyložit tak, že je nadále možný i prodej bez poradenství. Existují totiž takové pojistné produkty, které poradenství nevyžadují nebo není ani možné jej poskytnout (sjednávání dálkovým způsobem) nebo si zákazník poradenství nepřeje.

Křížový prodej

Návrh IMD2	IMD1
Čl. 21 odst. 1 a 2 1. Členské státy umožní sdružování produktů, ne však vázaný obchod. 2. Pokud jsou pojistná služba nebo produkt nabízeny společně s jinou službou nebo produktem jako balíček, pojišťovna nebo případně zprostředkovatel pojištění informuje zákazníka o tom, že části balíčku je možné koupit odděleně, a tuto možnost mu nabídne a rovněž poskytne informace o nákladech a poplatcích souvisejících s jednotlivými částmi balíčku, které může zákazníkovi prodat či zprostředkovat odděleně.	IMD1: odpovídající ustanovení neexistuje.

Návrh IMD2 obsahuje v čl. 2 odst. 19 a 20 definici „vázaného obchodu" a „sdružování produktů". První je zakázáno, druhé povoleno. U „sdružování" je třeba si povšimnout té podmínky, že části balíčku musí být možné koupit i odděleně a tato možnost musí být zákazníkovi nabídnuta. V praxi se dají očekávat případy, kdy určitou část balíčku nebude moci pojistitel prodat samostatně, protože pojistitelnost je možná jen v balíčku.

Obecné zásady a informování zákazníků

Návrh IMD2	IMD1
Čl. 24 odst. 1 až 3 (týká se pojistných investičních produktů) 1. Členské státy vyžadují, aby zprostředkovatel pojištění nebo pojišťovna při zprostředkování pojištění zákazníkům jednali čestně, spravedlivě a profesionálně v souladu s nejlepšími zájmy svých zákazníků a dodržovali zejména zásady stanovené v tomto článku a v článku 25. 2. Veškeré informace, včetně propagačních sdělení, zprostředkovatele pojištění nebo pojišťovny určené pro zákazníky nebo potenciální zákazníky musí být korektní, jasné a neklamavé. Propagační sdělení musí být možné jako taková jasně určit. 3. Zákazníkům nebo potenciálním zákazníkům se poskytují relevantní informace o: a) zprostředkovateli pojištění nebo pojišťovně a jejich službách. Je-li poskytováno poradenství, mělo by být v informacích upřesněno, zda je poradenství poskytováno nezávisle a zda se zakládá na široké či omezenější analýze trhu, a mělo by zde být rovněž uvedeno, zda zprostředkovatel pojištění či pojišťovna bude zákazníkovi poskytovat průběžné posuzování vhodnosti pojistného produktu, který mu doporučuje; b) pojistných produktech a navrhovaných investičních strategiích. Měly by zde být zahrnuty vhodné pokyny a upozornění týkající se rizik spojených s investicemi do těchto nástrojů nebo s určitými investičními strategiemi; a c) nákladech a spojených poplatcích.	IMD1: ve směrnici není obsažena právní úprava týkající se investičních pojistných produktů. Čl. 13 odst. 1 Veškeré informace poskytované zákazníkům v souladu s článkem 12 se předávají: a) na papíře nebo jiném trvanlivém médiu dostupném a přístupném zákazníkovi; b) jasným a přesným způsobem, srozumitelně pro zákazníka; c) v úředním jazyce členského státu závazku nebo v jakémkoli jiném jazyce dohodnutém stranami.

V návrhu IMD2 je speciální úprava informačních požadavků ve vztahu k investičním pojistným produktům. Ponecháme-li stranou, že část textu čl. 24 již byla ve směrnici zmíněna, tak v čl. 24 odst. 3 je specifikován způsob poradenství a vymezena též povinnost informovat o nákladech a spojených poplatcích. Zde je třeba brát v úvahu, že existují také informační povinnosti dané platnou směrnicí 2009/138/ES Solventnost II (nenabyla účinnost) a také návrh nařízení Evropského parlamentu a Rady o sděleních klíčových informací týkajících se investičních produktů [COM(2012) 352 final]. Nebudou se některé informace dublovat a „unese" zákazník toto rozšíření? Taková otázka je relevantní a lze očekávat, že na ni bude v dalším legislativním procesu hledána odpověď.

Závěr

Na závěr je třeba učinit několik poznámek. Článek obsahuje porovnání pouze vybraných článků návrhu IMD2 a platné IMD1, které mají podle názoru autora systémové dopady. Nejde však o komplexní a hlubokou právní analýzu a záměrem nebylo ani vyslovovat stanoviska k celkovému návrhu, ale spíše poskytnout čtenářům představu o základních změnách, o nichž se zatím interně diskutuje v Insurance Europe i ČAP.

Na podzim 2012 legislativní proces vlastně teprve začne. Dá se předpokládat, že zveřejněná verze nebude úplně totožná s návrhem. Článek dává určitou představu o tom, která témata by mohla být středem zájmu Evropského parlamentu a Rady.

Je samozřejmé, že jde o téma, ke kterému bude účelné se vrátit, určitě v souvislosti s případnou implementací směrnice v České republice. Toto téma má totiž i svoji společenskou a sociální dimenzi. V pojišťovnách členských států EU je zaměstnáno asi 1 mil. osob a počet zprostředkovatelů pojištění bude určitě mnohokrát vyšší. Vždyť jen v České republice jich je registrováno více než 100 tisíc.

Resumé

What does the IMD2 legislative draft bring?
In early July 2012 the European Commission published a draft new directive on insurance mediation. The author informs about the reasons which had lead the Commission to the decision to prepare a new directive and then compares the selected provisions of the draft with the valid directive No. 2002/92/EC. This method is used for assessing the scope of the draft directive, definitions, registration, remuneration, information requirements, investment insurance products, etc. The author not only presents the relevant changes, but also comments on and evaluates some of them. He defines the provisions which could be still assessed within the framework of further legislative process in the EU.

Zdroj financování podniku a pojistné plnění (definice pojmu)

Ing. František Kalouda, CSc., MBA, Ekonomicko-správní fakulta, Katedra financí, MU v Brně

1. Úvod a řešený problém

V dosavadních diskuzích o tom, zda je či není možné považovat **pojistné plnění** za **zdroj financování** podnikatelských aktivit (finanční zdroj podniku) se opakovaně objevují dva související dílčí problémy.

Tím prvním je otázka, jak je možné takový zdroj definovat a zda se vůbec ekonomická teorie (respektive teorie firemních financí) tímto problémem zabývá. Definice pojmu je samozřejmě klíčová záležitost – pojmenovat a vyčerpávajícím způsobem charakterizovat předmět zájmu je prvořadým zájmem každé vědní disciplíny.

Druhý problém je zaměřený na procesy využívání zdrojů financování podnikatelských aktivit, přesněji řečeno na účel použití těchto zdrojů. Jde o to, zda je možné považovat pojistné plnění za zdroj použitelný pro financování **rozvoje podniku.**

V tomto článku se budeme zabývat přednostně problémem prvním, který lze charakterizovat jako záležitost strategické povahy. Druhý problém je zde pojednán jen v nezbytně nutné míře.

Je vhodné také připomenout, že fokus článku spočívá v řešení potřeb financování podniku v mezní situaci (viz úvodní odstavce kapitoly 3.1), což logicky vede k zaměření na pojistné plnění pouze z neživotního pojištění.

2. Cíl a metodologie

Na úrovni hlavních cílů usiluje článek o
- vyčerpávající popis možností, jak lze zdroj financování podniku definovat,
- formulaci zdůvodněného stanoviska, zda a proč je či není možné považovat pojistné plnění za zdroj financování podnikatelských aktivit.

Mimo to je dalším (dílčím) cílem článku i
- rozhodnutí, zda pojistné plnění připadá v úvahu jako zdroj financování rozvoje podniku.

Argumentace příspěvku je v rozhodující míře opřena o poznatky z odborné literatury, literární rešerši tedy lze považovat za základní metodický nástroj. Ve zdůvodněných případech je využito i srovnání, případně historická analogie (leasing, dotace). Běžně použité synteticko-analytické postupy nevyžadují žádné bližší komentáře.

Teoretickým východiskem článku je v obecné rovině ekonomická teorie hlavního proudu v ČR i v zahraničí, konkrétně pak teorie firemních financí.

Článek ve významné míře navazuje na dílčí analýzy, které zahrnují období téměř deseti let. Jeho charakter je tedy do jisté míry shrnující. To samozřejmě neznamená, že aspiruje na vyřešení všech nuancí řešených problematik a uzavření diskuse na daná témata.

Autor nicméně zastává názor, že speciálně v případě rozhodování o tom, zda pojistné plnění je a nebo není možné považovat za zdroj financování podniku, je již shromážděno tolik dílčích podkladových informací, že je možné formulovat závěr docela kategorický.

Významným metodologickým fenoménem je jednoznačnost použité terminologie. Považujeme za prospěšné soustředit se na tomto místě alespoň na klíčový pojem, kterým je zdroj financování podniku.

Za praktické ekvivalenty tohoto pojmu budeme považovat termíny finanční zdroje podniků: (Žák, 2002, str. 276), finanční zdroje (Valach, 2003, str. 13), zdroje financování (Kislingerová a kol., 2007, str. 299), zdroj financování (Brealay a Myers, 2000, str. 376), případně kombinace těchto výrazů či jiná, smyslem blízká, označení (krátce zdroj).

3. Data a výsledky

V dostupných pramenech věnovaných teorii firemních financí jsou zdroje financování podnikatelských aktivit nejčastější definovány buď
- více nebo méně zobecňující definicí a nebo
- explicitním výčtem těchto zdrojů.

Shrneme-li dosavadní dílčí výsledky autorových analýz věnovaných danému tématu, ukazuje se, že jako kritérium pro zařazení pojistného plnění mezi zdroje financování podnikatelských aktivit je možné použít i
- množinu dílčích (v literatuře uváděných) charakteristik a nebo
- pouze charakteristiku jedinou, rozhodující či významem nejzávažnější.

3.1 Pojistné plnění jako zdroj financování

Bližší definici pojistného plnění zde jistě není nutné uvádět. Nicméně pro účely tohoto článku se ukazuje jako prospěšné zastavit se u jedné významné charakteristiky či parametru pojistného plnění. Jde o dostupnost pojistného plnění, respektive o situaci, v níž je pojistné plnění dostupné.

Empirie podnikání potvrzuje hospodářskou legislativou definovanou dostupnost pojistného plnění – pokud nastane pojistná událost[1]. S ohledem na poslání pojištění – přesun rizika na pojišťovnu (Ducháčková a Daňhel, 2012, str. 16; Paták, 2006, str. 153,154), respektive přesun rizika na pojišťovnu za úplatu (Valach, 2001, str. 162) – jsou obvykle pojišťovány nestandardní, nicméně možné situace v podnikání, které jsou charakteristické zvýšeným rizikem (tzv. katastrofy – Ducháčková a Daňhel, 2010, str. 180), či přímo hazardem (Tichý, 2006, str. 133).

Ve standardních podnikatelských situacích přirozeně pojistné plnění jako zdroj financování principiálně použitelné není. Existuje (u pojištěných rizik) pouze jako potenciál, podmíněně mobilizovatelný nastoupením pojistné události. Pojistné plnění tedy můžeme považovat za dostupné pouze v mezní situaci podniku, v situaci, kdy jsou realizována rizika významně či až fatálně ohrožující kontinuitu podnikatelských aktivit podnikatelského subjektu. Na tomto místě je vhodné poznamenat, že v takové situaci jsou obvykle běžně uvažované zdroje financování (speciálně bankovní úvěr) dostupné buď jen v omezené míře, a nebo jsou vůbec nedostupné.

3.1.1 Obecná definice zdroje financování

Preferování definic zkoumaných pojmů, pokud možno definic obecných či zobecňujících, lze považovat za obecný trend všech vědeckých disciplin. Významná role v koncipování takovýchto definic přirozeně připadá respektovaným osobnostem oboru. V případě teorie firemních financí je jednou z takových osobností nepochybně profesor J. Valach.

„Pojem *„finanční zdroje"* se ve finanční teorii i praxi běžně užívá. Je však dosti vágní a není v teorii jednoznačně definován. Někdy se finanční zdroje ztotožňují s podnikovým kapitálem. Za přesnější považujeme vymezení finančních zdrojů jako zdrojů tvorby peněžních prostředků a podnikového kapitálu. Jinak je můžeme charakterizovat jako souhrn peněz (tedy tokovou, obratovou veličinu), který podnik získá za určité období realizací svých výrobků, služeb, event. svého nepeněžního majetku, růstem různých forem vlastního kapitálu, dluhů, výjimečně i formou dotací. Za specifický finanční zdroj je nutno považovat i leasing (umožňuje okamžité pořízení majetku bez potřebných peněžních prostředků) a různé formy záloh od odběratelů."(Valach, J. a kol., 2003, str. 13).

Je zřejmé, že tato citace do jisté míry přesahuje rámec definice, protože obsahuje i koncept (byť v elementární podobě) výslovného výčtu zdrojů financování.

[1] Kriminální aktivity, které jako nežádoucí výjimka tuto tezi svým způsobem potvrzují, zde ani v dalším textu tohoto článku nejsou brány v úvahu.

Síla inspirace této autority je zřejmá: **„Finanční zdroje** rovněž nejsou jednoznačně vymezeny, přestože se tento pojem ve finanční teorii i praxi běžně používá. Za finanční zdroje je někdy považován podnikový kapitál, avšak jako přesnější se jeví jejich definování coby zdrojů pro vytváření peněžních prostředků a podnikového kapitálu …" (Paták, 2006, str. 15).

Z množiny alternativních definic zdrojů financování podnikatelských aktivit je vhodné zde připomenout alespoň tzv. „širší pojetí" finančních zdrojů podniku (Žák, 2002, str. 276).

Pro účely tohoto článku je podstatné, že všem uvažovaným definicím zdroje financování podnikatelských aktivit pojistné plnění vyhovuje.

3.1.2 Explicitní výčet zdrojů financování

Z podstaty věci je zřejmé, že pokusy o výslovný výčet finančních zdrojů podniku budou prakticky vždy narážet na problém úplnosti tohoto výčtu. Toto „prokletí dimenze" lze do jisté míry zvládat zavedením vícestupňové struktury (Kislingerová a kol., 2007, str. 300, 539, 541–553, Šiman a Petera, 2010, str. 51, 56, 70, 59–63, 68–70). Jinou možnost částečného řešení tohoto problému představuje zavedení vyšší rozlišovací úrovně, který daný systém výčtu bere v úvahu (Brealay a Myers, 2000, str. 376), nicméně problém v zásadě zůstává.

Současný stav věcí je takový, že v žádném ze známých pramenů teorie firemních financí neexistuje výčet zdrojů financování, který by pojistné plnění obsahoval.

Pokus o kompromisní návrh struktury zdrojů financování kombinací obou výše uvedených možností představuje Schéma 3.1, kde je pojistné plnění zařazeno (s ohledem na jeho specifika) mezi alternativní zdroje financování.

Schéma 3.1: Struktura zdrojů financování podniku včetně pojistného plnění

1. Interní finanční zdroje
1.1 Tržba
1.2 Zisk
1.3 Odpisy
1.4 Rezervy (podle § 2 zákona č. 593/1992 Sb., o rezervách pro zjištění základu daně z příjmů ve znění pozdějších předpisů)
    1.4.1 bankovní rezervy
    1.4.2 rezervy v pojišťovnictví (podle § 6 zákona č. 593/1992 Sb.)
    1.4.3 rezerva na pohledávky
    1.4.4 rezerva na pěstební činnost
    1.4.5 ostatní rezerv
2. Externí finanční zdroje
2.1 Vlastní externí zdroje
    2.1.1 vklady vlastníků
    2.1.2 dotace (alt. finanční podpora z veřejných zdrojů)
        2.1.2.1 přímá finanční podpora
        2.1.2.2 nepřímá finanční podpora (včetně *public private partnership*)
2.2 Cizí externí zdroje
    2.2.1 dlouhodobé závazky
        2.2.1.1 dlouhodobé (a střednědobé – pozn. F.K.) úvěry
            2.2.1.1.1 termínové úvěry a půjčky
            2.2.1.1.2 hypoteční zástavní listy
            2.2.1.1.3 dodavatelské úvěry
        2.3.1.2 dlouhodobé obchodní závazky
    2.2.2 krátkodobé závazky
        2.2.2.1 bankovní úvěry
        2.2.2.2 obchodní úvěry
3. Alternativní zdroje
3.1 Leasing
3.2 Forfaiting
3.3 Factoring
3.4 Pojistné plnění
3.5 Projektové financování
Pramen: Upraveno podle Kalouda (2011, str. 24–25).

Ani Schéma 3.1 nelze považovat za definitivní řešení. S vysokou pravděpodobností lze očekávat, že množina zdrojů financování se bude i nadále rozrůstat (například rizikový kapitál, andělští investoři, mikrofinancování, atd.).

To nicméně nijak nebrání dílčímu závěru, že ve výslovných výčtech zdrojů financování se pojistné plnění jako zdroj plným právem objevit může.

3.5.1 Množina dílčích charakteristik

Tuto možnost lze chápat jako projev kvalitativně nového přístupu k diskusi o zařazení pojistného plnění mezi zdroje financování podnikatelských aktivit.

Logika je v tomto případě velmi jednoduchá a průhledná: z relevantních pramenů teorie firemních financí vytvoříme přehled dílčích charakteristik či parametrů, kterým má zdroj financování vyhovovat a otestujeme, zdali jim vyhovuje i pojistné plnění. Výsledek dosud provedených analýz je zachycen v dále uvedeném Schématu 3.2.

Schéma 3.2: Parametry zdroje financování

skupina parametrů/parametr – pramen

VELIKOST/DOSTUPNOST/REÁLNOST

„snadnější dostupnost"	– Hrdý a kol. (2008, str. 99)
nejistě disponibilní (dostupné)	– Svitáková a kol. (2011, str. 7)
nedostupné pro začínající podniky	– Svitáková a kol. (2011, str. 10)
vlastnictví	– Dluhošová (2006, str. 49, 52)
povinnost dostupnosti	– Synek (2000, str. 115)
podmíněná použitelnost	– Dluhošová (2006, str. 52)
omezenost	– Svitáková a kol. (2011, str. 7)
dostatečná výše	– Kislingerová, a kol. (2004, str. 285)
velikost zdroje	– Synek a kol. (2000, str. 114)
reálnost zdrojů	– Synek a kol. (2000, str. 115)

OVLADATELNOST

pružnost (*„flexibility"*)	– Darmodaran (2001, str. 563)
ovladatelnost zdroje (*„control"*)	– Darmodaran (2001, str. 563)
dlouhá splatnost	– Valach a kol. (2003, str. 82)
vysoká flexibilita	– Valach a kol. (2003, str. 82)
riziko použití zdroje	– Valach a kol. (2003, str. 82)

STABILITA

udržitelnost	– Svitáková a kol. (2011, str. 7)
využitelnost se ziskem	– Svitáková a kol. (2011, str. 7)
stabilita v čase	– Kislingerová a kol. (2004, str. 507)
časový aspekt	– Synek a kol. (2000, p. 115), Dluhošová (2006, str. 53)

CENA

nízký úrok	– Kislingerová a kol. (2004, str. 520-521)
nízké poplatky	– Kislingerová a kol. (2004, str. 520-521)
minimální náklady	– Valach a kol. (2003, str. 82)
cena zdroje	– Dluhošová (2006, str. 104)

TVORBA

způsob vytváření	– Synek a kol. (2000, str. 115), Dluhošová (2006, str. 52)
transparentnost	– Kislingerová a kol. (2004, str. 366-367)

FUNKCE

funkce zdroje	– Synek a kol. (2000, str. 115)
vliv na zánik podniku	– Valach a kol. (2003, str. 82)
vliv na kontrolu podniku	– Valach a kol. (2003, str. 82)

DOSUD NECITOVÁNO

legálnost

soulad s dobrými mravy

Pramen: Upraveno podle Kalouda (2012, str. 92-93)

Pokud jde o míru, v jaké je pojistné plnění schopno vyhovět výše uvedeným parametrům, je zřejmé, že i v tomto případě (tam kde je to smysluplné) pojistné plnění je schopné požadovaným nárokům vyhovět.

3.5.2 Rozhodující dílčí charakteristika

V souvislosti se zvažováním významu množiny dílčích charakteristik se ukázalo jako speciálně významné kritérium VELIKOST/DOSTUPNOST/REÁLNOST. Dokazuje to jednoduchý frekvenční test, sestavený na základě výsledků dosavadních analýz – je ve Schématu 3.3.

Schéma 3.3: Četnost výskytů parametrů zdroje financování

skupina parametrů	absolutní četnost výskytu parametrů parametru v pramenech
VELIKOST/DOSTUPNOST/REÁLNOST	10
OVLADATELNOST	5
STABILITA	5
CENA	4
TVORBA	3
FUNKCE	3
DOSUD NECITOVÁNO	2

Pramen: Upraveno podle Kalouda (2012, str. 92–93)

Odtud je zřejmé, že objemové kritérium zdroje (včetně faktické dostupnosti, bez které nemá význam) je teorií firemních financí zřetelně preferováno.

Proto byl další podrobnější výzkum zaměřen speciálně na srovnání objemu pojistného plnění a jiných zdrojů. Vedle pojistného plnění byly uvažovány alternativní zdroje, které jsou za zdroje financování považovány standardně. Výsledek prezentuje Schéma 3.4, kde je prezentována i vertikální analýza dostupných dat.

Schéma 3.4: Kvantifikace vybraných zdrojů financování (v mld. Kč/%)

Období (rok)/zdroj financování	2004	2005	2006	2007	2008
Bankovní úvěry (průmysl)	191,9/46,9	216,0/43,9	241,6/43,0	282,2/44,4	321,4/47,1
Pojistné plnění (neživotní)	35,4/8,7	34,3/7,0	38,4/6,8	36,7/5,8	39,2/5,8
Leasing vč. úvěru	138,8/33,9	154,5/31,4	169,4/3,01	180,1/28,3	147,2/25,6
Factoring	41,1/10,1	86,8/17,7	110,4/19,6	135,1/21,2	141,9/20,8
IPO[2]	1,8/0,4	0,0/0,0	2,8/0,5	2,2/0,3	4,7/0,7
CELKEM	409,0/100,0	491,6/100,0	562,6/100,0	636,3/100,0	681,4/100,0

Pramen: Statistická ročenka ČR 2004, 2005, 2006, 2007, 2008, 2009; Meluzín a Zinecker (2009, str. 173); http://www.pppcentrum.cz;http://www.asociaceppp.cz;www.cap.cz;www.cnb.cz;www.clfa.cz; výpočty autora

Časový horizont dat je volen tak, aby byla možná jejich srovnatelnost, jejímž primárním předpokladem je dostupnost. To platí jak pro data o primární emisi (IPO), tak i pro údaje o bankovních úvěrech pro průmysl (čerpány ze Statistických ročenek). Ani tento zdroj totiž nezachovává ve všech případech (ve všech ročnících publikace) identickou strukturu využívaných dat, což srovnatelnost údajů komplikuje, případně i zcela vylučuje.

3.6 Pojistné plnění a financování rozvoje podniku

Pravděpodobně nejkrajnější možné chápání pojmu rozvoje podniku je reprezentováno názorem, že rozvoj podnikání je nezbytně nutně spojen s růstovým (pokud možno monotónním) trendem nejrůznějších charakteristik výkonnosti podniku, včetně charakteristik kvantitativní povahy. Nechejme pro tento okamžik stranou obecně problematickou představu kvantitativního růstu jako jediné alternativy rozvoje podnikání, či lidské společnosti vůbec[3].

Článek zkoumá význam pojištění či v užším smyslu slova na význam pojistného plnění pro podnikání v mezní situaci. V takových situacích je možné předpokládat (a to dokonce s vysokou pravděpodobností), až katastrofický propad speciálně kvantitativních ukazatelů výkonnosti podniku, který se do takové mezní situace dostane.

Pokračování v podnikatelských aktivitách v takové situaci logicky může znamenat fakticky nový start, pokračování od nuly nebo téměř od nuly. Monotónnost trendu zde tedy nemá žádný význam.

[2] Objemy IPO jsou ve výchozím pramenu uvedeny v jednotné evropské měně (Euro). Přepočet na Kč je proveden ve všech případech s využitím kurzu ČNB z posledního pracovního dne daného roku.

[3] Snad postačí, když v této souvislosti připomeneme notoricky známé stanovisko Kenneta Bouldinga: „Pokud někdo zastává názor, že na prokazatelně omezené planetě lze provozovat neomezený ekonomický růst, je to dozajista šílenec, nebo ekonom."

4 Diskuse

Již v definici cílového zaměření tohoto článku bylo konstatováno, že neusiluje o definitivní uzavření diskuse řešených problémů. To platí i pro jeho diskusní část s tím, že na tomto místě se věnujeme alespoň těm problematikám či aspektům daného problému, které se v současné situaci jeví jako nejvýznamnější.

4.1 Pojistné plnění jako zdroj financování

Snad nejproblematičtější obecnou záležitostí, která pojištění zásadně, dlouhodobě a nepříjemně ovlivňuje, je náhrada pojistného plnění jako zdroje financování podniku v mezní situaci veřejnými zdroji (Ducháčková a Daňhel, 2010, p. 16 a 19).

Obecně lze konstatovat, že v tomto případě do jisté míry hrozí porušení pojistného trhu rozhodovacími subjekty motivovanými politickými hledisky. Zde lze řešení v budoucnu (pokud vůbec) očekávat v podobě specializovaných regulačních nástrojů, které by byly schopny odvrátit taková neracionální rozhodnutí.

4.1.1 Obecná definice zdroje financování

Ukazuje se, že u všech zvažovaných obecných definic zdroje financování podnikatelských aktivit je aktuální stav takový, že pojistné plnění těmto definicím vyhoví, že se do těchto definicí „vejde".

Tento povzbuzující dílčí závěr je bohužel možné považovat (alespoň do jisté míry) za důsledek neurčitosti a nejednoznačnosti známých definic. V současnosti není k dispozici alternativa „dokonalá" a lze jen doufat, že obecná definice zdroje financování bude postupně upřesňována.

Za stávajícího stavu poznání je možné formulovat i vlastní zobecňující či obecnou definici zdroje financování v podobě následující Definice 12.10.24.

Definice 12.10.24: Za zdroj financování podnikatelských aktivit (finanční zdroj či zdroj financování) lze považovat veškeré platební prostředky, techniky či nástroje, které vedou k tvorbě přímo či podmíněně dostupných podnikových peněžních prostředků či podnikového kapitálu, a umožňují tak podnikatelskému subjektu dosažení jeho aktuálních či potenciálních podnikatelských cílů a nebo k dosažení těchto cílů alespoň přispívají.

Podstatné je, že uvedená definice zahrnuje i dočasně nevyužívané (či nevyužitelné) zdroje financování. To odpovídá pojistnému plnění, ale i kupříkladu rezervám, o jejichž příslušnosti ke zdrojům financování se nepochybuje ani v nejmenším.

4.1.2 Explicitní výčet zdrojů financování

V této oblasti jsou k diskusi především otázky technického charakteru. V souvislosti s pojistným plněním je to často diskutovaná záležitost jeho „nezachytitelnosti" v účetní evidenci podniku.

Zde je možné v plné míře využít metodiky historické analogie. Především jde o stávající stav, kdy možnosti účetní evidence v dané souvislosti nejsou zcela prověřeny. Analogie s leasingem z nedávné minulosti se přímo nabízí.

V tomto případě (kupodivu) nikoho z teoretiků firemních financí ani nenapadlo pochybovat o leasingu jako faktické možnosti financovat potřeby podniku přesto, že s jeho zobrazením v účetnictví byly známé problémy, které vedly k vážným důsledkům v podobě skrytého faktického předlužení podniku. Řešení tohoto problému se samozřejmě našlo, v daném případě s využitím podrozvahových účtů.

Autor příspěvku je na základě dosavadních konzultací s autoritami z oboru účetnictví přesvědčen, že se stejně tak řešení najde i v případě pojistného plnění.

4.1.3 Množina dílčích charakteristik

Obecné očekávání o málo pravděpodobném nastoupení podstatné změny v seznamu uvažovaných parametrů samozřejmě nemusí platit na úrovni dílčích změn. Ty lze naopak očekávat kdykoliv.

Je jen příjemným překvapením, že se projevují specifika pojistného plnění, která ho (na úrovni některých charakteristik) proti standardním zdrojům dokonce favorizují.

Kupříkladu **splatnost** (Valach, 2003, str. 82) u pojistného plnění **vůbec nepřipadá v úvahu,** přičemž **cena zdroje** a její synonyma (Dluhošová, 2006, str. 104, Kislingerová, 2004, str. 520–521, Valach, 2003, str. 82), zde v podobě pojistného, resp. pojistných prémií, by měla být zvažována spíše s ohledem na hrozbu, kterou pojištění řeší (vysoké riziko, případně i blízké hazardu).

K analýze **dostupnosti** pojistného plnění srovnejme pojistné plnění (jako zdroj, který dosud vlastně ani neexistuje) a odpisy (které se objevují výslovně v každém schématu zdrojů financování podniku).

Lze mít za prokázané, že v případě pojistné události, která podnik postihne, **dojde dříve či později k pojistnému plnění** ze strany pojišťovny[4]. Toto pojistné plnění může pokrýt důsledky pojistné události ve **větší či menší míře**, což je konec konců do jisté míry záležitost smluvní stránky pojištění. Co je ale důležitější, či dokonce nejdůležitější, s pojistným plněním je spojen **nepopiratelný tok hotovosti** od pojišťovny k pojištěnému podniku – **dostupnost pojistného plnění je mimo diskusi.**

[4] Zcela v duchu Poznámky 1 považujeme pro tento okamžik pojistné podvody z našich úvah za vyloučené.

K charakteristice **dostupnosti odpisů** jako finančního zdroje snad postačí jen jeden citát: „Odpisy hmotného a nehmotného investičního majetku jsou rozhodujícím zdrojem interního financování podniku." (Valach, 2003, str. 203). Argumentů podobného typu je možno v odborné literatuře najít víc než dost. Citát z výše uvedeného zdroje je převzat hlavně z toho důvodu, že tento pramen osvíceně připouští i jiné chápání odpisů (Valach, 2003, str. 203-204). Pro nás je v těchto souvislostech podstatné, že odpisy je sice možné chápat (do jisté míry alternativně) jako „součást tržeb" (Valach, 2003, str. 203), velmi vážné problémy s jejich dostupností však nastanou v případě, kdy tržby nejsou dostatečně vysoké. Triviální případ, kdy jsou tržby nulové, zde jistě není třeba podrobněji rozebírat.

Dílčí závěr této diskuse se nabízí: o reálné dostupnosti odpisů jako zdroje financování podniku mohou vznikat pochybnosti různé závažnosti (v závislosti na konkrétní výši tržeb). V případě pojistného plnění však nelze o reálnosti peněžního toku, spojeného s výplatou pojistného plnění naprosto pochybovat.

4.1.4 Rozhodující dílčí charakteristika

Pokud jde o objem dostupného zdroje, tak problém sám o sobě představuje často diskutovaná **výše pojistného plnění vzhledem ke škodě,** kterou se kterou je daná mezní situace spojena. Podrobnější kvalifikovaný rozbor v tomto případě vyžaduje vedle důvěrné znalosti konkrétní mezní situace (pojistná událost) i detailní argumentaci vzniku dané pojistné události, portfolia produktů té které pojišťovny a znalost konkrétní pojistné smlouvy, což vše již přesahuje rámec tohoto článku.

K diskusi nicméně připadá možnost, že tok hotovosti představovaný pojistným plněním může skončit u jiného adresáta, než je pojištěný a pojistnou událostí postižený podnikatelský subjekt. To je ku příkladu známá záležitost vinkulace pojistného plnění ve prospěch banky, poskytující úvěr.

Tuto anomálii je možno brát i jako svého druhu projev uznání dostupnosti pojistného plnění ze strany banky. Navíc ovšem důvěrná znalost produktů pojišťoven dovoluje i v tomto případě uspokojit potřeby pojištěného podniku.

4.2 Pojistné plnění a financování rozvoje podniku

Je zřejmé, že v této souvislosti už přijatelnost pojistného plnění jako zdroje financování podniku předpokládáme. Omezení, že uvažujeme pojistné plnění jako zdroj podniku v mezní situaci, zde nemá zásadní význam.

Pokud bychom přijali logiku či chápání rozvoje prezentované v předchozím textu (kapitola 3.1), museli bychom konstatovat, že o rozvoj podniku nejde, v případě kdy se podnik ocitne v mezní situaci, jejíž důsledky se snaží překonat.

Z kontextu článku je nicméně zřejmé, že jeho autor se s takovou interpretací rozvoje podniku neztotožňuje. Právě naopak. Je dávána přednost takovému chápání, kdy každé zlepšení stávajícího stavu podnikových aktivit (včetně zlepšení kvalitativních) je chápáno jako rozvoj firmy. A pak lze plným právem vnímat positivní cash-flow, spojené s výplatou pojistného plnění, jako zdroj použitelný k financování rozvoje podniku.

5 Závěr

Připomeňme v závěru pro zvýšení přehlednosti stručně zásadní zaměření článku a dílčí problémy, kterým je věnován.

Základní programová orientace článku spočívá v hledání odpovědi na otázku, **zda je či není možné považovat pojistné plnění za zdroj financování podnikatelských aktivit.**

V dlouhodobém hledání odpovědi na tuto otázku se jako významné ukázaly **dva dílčí problémy:**
– jak je možné takový zdroj definovat,
– zda je možné považovat pojistné plnění za zdroj použitelný pro financování rozvoje podniku, přičemž za rozhodující zde považujeme problém uvedený jako první.

Cíl článku je pak v těchto souvislostech definována v následujících třech bodech:
- vymezit popis možností, jak lze zdroj financování podniku definovat (viz kapitola 3.1)
- formulovat stanovisko, zda a proč je či není možné považovat pojistné plnění za zdroj financování podnikatelských aktivit (viz dílčí závěry v subkapitolách 3.1.1 až 3.1.4) a konečně
- diskutovat použitelnost pojistného plnění jako zdroje financování rozvoje podniku.

Závěrečné shrnutí a zobecnění dílčích poznatků, výsledků a závěrů článku strukturujeme do podoby, obvyklé v předchozích kapitolách 3 a 4.

5.1 Pojistné plnění jako zdroj financování

Případná další **analýza** historické a současné **odborné literatury s cílem najít názory o přijatelnosti pojistného plnění jako zdroje financování podnikatelských aktivit** s velkou pravděpodobností **nepřinese proti stávajícímu stavu nic nového.**

Tento předpokládaný výsledek nemá však zásadní význam. Článek přináší postačující důkazy o tom, že pojistné plnění mezi zdroje financování patří.

A je pouze věcí osobních preferencí každého z teoretiků firemních financí, zda budou v dalším tuto skutečnost brát v úvahu či nikoliv.

5.1.1 Obecná definice zdroje financování

Je zřejmé, že proces podrobné (ve smyslu vyčerpávající) rešerše pramenů dosud není ukončen a že vlastně definitivně ukončen nebude nikdy. Můžeme sice odůvodněně předpokládat, že byly analyzovány klíčové či reprezentativní informační zdroje, předpokládané zpřesnění diskutované definice je však možné očekávat principiálně s každým novým dostupným pramenem.

V tomto smyslu ani vlastní definici zdroje financování, v podobě výše uvedené Definice 12.10.24, není možné uvažovat za finální výsledek. V každém případě **pojistné plnění je schopné vyhovět požadavkům známých obecných definicí zdroje financování.**

5.1.2 Explicitní výčet zdrojů financování

Lze očekávat, že proces tvorby vyčerpávajícího seznamu zdrojů financování podnikatelských aktivit bude s velkou pravděpodobností pokračovat. Rozhodujícím impulzem zde může být (mimo jiné) i inovační aktivita produktů finančního a kapitálového trhu.

Nic však nebrání tomu, aby bylo **pojistné plnění již za stávajícího stavu věcí uváděno jako součást množiny finančních zdrojů** podniku, nejlépe zřejmě jako součást zdrojů alternativních.

5.1.3 Množina dílčích charakteristik

Je zřejmé, že v analýzách tohoto typu je možné pokračovat prakticky do nekonečna. V tomto případě je však možno očekávat poněkud jinou situaci než v případě výsledků ze Schématu 3.1. Seznam prostudovaných zdrojů informací je totiž již možno považovat za dostatečně reprezentativní a celkové výsledky by se (s analýzami dalších pramenů) již podstatně měnit neměly.

Za stávajícího stavu **pojistné plnění plně vyhovuje (v těch případech, kdy to má smysl) požadavkům množiny dílčích charakteristik.** V případě vybraných charakteristik je dokonce zřejmá jasně **nadřazená posice pojistného plnění** nad tradičními zdroji financování.

5.1.4 Rozhodující dílčí charakteristika

Při uvažování jediného rozhodujícího objemového kritéria je zřejmé, že pojistné plnění zaujímá v množině alternativních zdrojů financování minimálně nepřehlédnutelné postavení. To je zvláště zřejmé, pokud srovnáme objemy pojistného plnění s objemy IPO.

Zařazení pojistného plnění do této množiny zdrojů financování podnikatelských aktivit je tedy i z pohledu tohoto kritéria možno považovat za **plně zdůvodněné.**

5.2 Pojistné plnění a financování rozvoje podniku

V souladu s obsahovým zaměřením článku se tímto problémem zde zabýváme jen okrajově, aby byl udržen kontext, v jakém se oba problémy objevují. Jeho řešení ve všech relevantních souvislostech by zřejmě vyžadovalo samostatné zpracování.

Nicméně je i z toho minima informací zde zvažovaných zřejmé, že speciálně v mezní situaci podniku, kdy firma začíná prakticky od nuly, je možné tuto situaci vnímat jako situaci rozvojovou. Navíc speciálně pro mezní situaci podniku je možno o pojistném plnění prohlásit, že má zřetelně výsostné postavení - představuje prakticky jedinou možnost financování. Je totiž spíše pravidlem než výjimkou, že jiné zdroje (zvláště pokud jde o zdroje externí) jsou v takové situaci prakticky nedostupné.

Ani v tomto ohledu **není tedy možné pochybovat o relevantnosti pojistného plnění** jako zdroje financování podnikatelských aktivit.

Literatura

[1] Brealay, R.A. a Myers, S.C., 2000. *Teorie a praxe firemních financí.* Praha: Computer Press. ISBN 80 – 7226 – 189 – 4

[2] Darmodaran, A. 2001. *Corporate Finance: Theory and Practice.* 2nd ed. John Wiley & Sons, Inc. ISBN-978-0-471-28332-4

[3] Dluhošová, D., 2006. *Finanční řízení a rozhodování podniku: analýza, investování, oceňování, riziko, flexibilita.* Praha: Ekopress. ISBN 80-86119-58-0

[4] Ducháčková, E. a Daňhel, J., 2010. *Teorie pojistných trhů.* Praha: Professional Publishing. ISBN 978-80-7431-015-7

[5] Ducháčková, E. a Daňhel, J., 2012. *Pojistné trhy: Změny v postavení pojišťovnictví v globální éře.* Praha: Professional Publishing. ISBN 978-80-7431-078-2

[6] Hrdý, M. a kol. 2008. *Komplexní řešení teoretických a aplikačních problémů financování malých a středních podniků v podmínkách tržního prostředí Evropské unie.* Plzeň: Západočeská universita v Plzni. ISBN 978-80-7043-746-9

[7] Kalouda, F., 2011. *Finanční řízení podniku.* 2. rozšířené vydání. Plzeň: A.Čeněk. ISBN 978-80-7380-315-5

[8] Kalouda, F., 2012. Claim Paid Position in Rank of Alternative Source of Funding. In: *European Financial Systems.* Brno, Czech Republic, 21-21 June 2012. Brno: Masaryk University, Fakulty of Economics and Administration, Department of Finance. ISBN 978-80-210-5940-5

[9] Kislingerová, E. a kol., 2004. *Manažerské finance.* Praha: C.H.Beck. ISBN 80-7179-802-9

[10] Kislingerová, E. a kol., 2007. *Manažerské finance.* 2. přepracované a rozšířené vydání, Praha: C.H.Beck. ISBN 978-80-7179-903-0

[11] Krauseová,J., 2003. *Finanční řízení firmy.* VŠE v Praze: Economia. ISBN 80-245-0416-2

[12] Marek, P. a kol., 2006. *Studijní průvodce financemi podniku.* Praha: Ekopress, s. 624. ISBN 80-86119-37-8

[13] Meluzín, T. a Zinecker, M., 2009. IPO, *prvotní veřejná nabídka akcií jako zdroj financování rozvoje podniku.* Brno: Computer Press. ISBN 978-80-251-2620-2

[14] Paták, M.R., 2006. *Podnikový finanční management.* Praha: IDEA SERVIS. ISBN 80-85970-52-X

[15] Svitáková, J. a kol., 2011. *MIKROFINANCOVÁNÍ z dobré i stinné stránky: aneb …Jak to funguje a zkušenosti českých organizací.* Praha: Nadační fond Mikrofinance. ISBN 978-80-260-0942-9

[16] Synek, M. a kol., 2000. *Podniková ekonomika.* 2. vydání, Praha: C.H.Beck. ISBN 80-7179-300-4

[17] Šiman, J. a Petera, P., 2010. *Financování podnikatelských subjektů: teorie pro praxi.* Praha: C.H.Beck. ISBN 978-820-7400-117-8

[18] Tichý, M., 2006. *Ovládání rizika: analýza a management.* Praha: C.H.Beck. ISBN 80-7179-4154-5

[19] Valach, J. a kol., 2003. *Finanční řízení podniku*. 2. vydání, Praha: Ekopress, 1999, dotisk 2001, 2. dotisk – 2003. ISBN 80-86119-21-1.
[20] Žák, M. a kol., 2002. *Velká ekonomická encyklopedie*. 2. rozšířené vydání, Praha: Linde. ISBN 80-7201-381-5
[21] zákon č. 593/1992 Sb., o rezervách pro zjištění základu daně z příjmů ve znění pozdějších předpisů

Resumé

Source of financing of undertaking and insurance benefits (definition of the term)
The article attempts to resolve an issue whether it is possible to view insurance benefits as a source of financing business operations, particularly under the conditions of the company's challenged state due to the consequences of an insurance event. As a result, insurance benefits are perceived as an instrument for management of an increased risk (catastrophy) or even a hazard.

Criteria for classification of insurance benefits as the company's source of financing are defined as follows:
– a general definition of the financing source;
– an explicit list of sources of financing;
– a set of specific characteristics (that the source complies with); and
– a determining specific characteristic of sources of financing (quantifiable) which dictates the position of the insurance benefits that needs to be observed.

The article proves that insurance benefits represent (for insured risks) a potential that can be mobilized in the event of an insurance claim (the company is financially challenged). Under such conditions insurance benefits are a feasible source of the company's financing, the importance of which is enhanced by the fact that in some specific characteristics insurance benefits surpass common sources (such as in their availability, price of the source, etc.).

Důchodová reforma - zavedení fondového důchodového pilíře a reforma penzijního připojištění

Mgr. Irena Kubátová, Ministerstvo financí

Od roku 2013 je lidem v České republice umožněno přesměrovat část pojistného placeného do průběžně financovaného důchodového systému na svoje osobní důchodové účty – důchodové spoření. Ve stejnou dobu dochází také k reformě penzijního připojištění se státním příspěvkem, které se ve stávající podobě uzavře pro nové účastníky a bude nahrazeno doplňkovým penzijním spořením. V tomto příspěvku k tématu důchodové reformy je shrnut dosavadní legislativní vývoj týkající se zavedení tzv. II. důchodového pilíře a reformy tzv. III. důchodového pilíře.

Rok 2011

Reforma důchodového systému byla na základě Programového prohlášení vlády zařazena mezi prioritní úkoly vlády. Její hlavní principy schválila vláda na jaře roku 2011. Před tím probíhala také práce poradního týmu Národní ekonomické rady vlády (NERV), která navázala na diskuze a práci Poradního expertního sboru ministrů financí a práce a sociálních věcí. Obě skupiny expertů došly k podobným závěrům – doporučení zavést povinný fondový důchodový pilíř, přičemž NERV předložil vládě k rozhodnutí několik otevřených otázek[1], které se týkaly charakteru fondového systému jako povinného nebo dobrovolného, záruk státu a státního fondu, počtu subjektů jako správců fondů, role ČSSZ a financování transformačních nákladů. Na základě vládou schválených hlavních principů důchodové reformy[2] byly připraveny návrhy zákona o důchodovém spoření, zákona o doplňkovém penzijním spoření a tzv. doprovodného změnového zákona.

Zatímco tyto návrhy byly zpracovávány, probíhalo schvalování změn u průběžně financovaného důchodového pilíře. Změny byly vyvolané zejména nálezem Ústavního soudu[3], který se týkal problematiky solidarity a ekvivalence důchodového pojištění. Přijetím zákona č. 220/2011 Sb., kterým se mění zákon č. 155/1995 Sb., o důchodovém pojištění, ve znění pozdějších předpisů, a některé další zákony, došlo k nové úpravě stanovení výpočtového základu pro vyměřování důchodů a k dalším parametrickým úpravám systému.

Zákon upravující tzv. II. fondový důchodový pilíř byl vyhlášen ve Sbírce zákonů dne 28. prosince 2011 – zákon č. 426/2011 Sb., o důchodovém spoření. Ve stejný den byly také vyhlášeny zákony č. 427/2011 Sb., o doplňkovém penzijním spoření, a č. 428/2011 Sb., kterým se mění některé zákony v souvislosti s přijetím zákona o důchodovém spoření a zákona o doplňkovém penzijním spoření. Ustanovení zákonů o doplňkovém penzijním spoření a o důchodovém spoření jsou spolu co se týká regulace penzijní společnosti provázána. Účastenství v důchodovém spoření a doplňkovém penzijním spoření je na sobě nezávislé. Oba systémy mají svou specifickou regulaci podmínek vzniku účasti, nároků na dávky, zániku účasti atd., i odlišný způsob placení do systému viz níže.

[1] http://www.vlada.cz/cz/ppov/ekonomicka-rada/aktualne/reforma-penzijniho-systemu-podle-nerv-79108/

[2] http://www.vlada.cz/cz/media-centrum/aktualne/duchodova-reforma-vlada-schvalila-hlavni-principy-82869/

[3] Nález Ústavního soudu uveřejněný pod č. 135/2010 Sb., který zrušil s účinností od 30. září 2011 ustanovení § 15 zákona o důchodovém pojištění.

Důchodové spoření

Cílem zavedení fondového složky důchodového zabezpečení je diverzifikace zdrojů příjmů ve stáří, snížení závislosti na státním solidárním systému, a tak možnosti posílení principu ekvivalence v systému důchodového zabezpečení. V dlouhodobém horizontu dojde také ke snížení nároků na průběžně financovaný důchodový pilíř, a to vzhledem k tomu, že účastníci II. fondového důchodového pilíře budou mít poměrně k době účasti na něm nižší nárok na důchod z důchodového pojištění. Výše uvedený potenciál fondové složky je ovšem značně ovlivněn rozhodnutím vlády o dobrovolnosti vstupu do II. fondového důchodového pilíře.

Vzhledem k tomu, že důchodové spoření bylo již v Pojistných rozpravách č. 28 ve stručnosti představeno v článku, který se týkal jeho výplatní fáze, domnívám se, že není potřebné opakovat popis systému. Proto bych zde zdůraznila zejména jeden jeho významný aspekt. Tím je navázání II. fondového pilíře na průběžně financovanou složku sociálního zabezpečení, a to hlavně v úpravě nároku na dávky (důchod) z fondového pilíře. Zavedení II. fondového důchodového pilíře bylo také kritizováno s poukazem na existenci penzijního připojištění, tedy na zbytečnost zavádění dalšího fondového důchodového systému. V této souvislosti je ovšem nutné se zamyslet nad podmínkami doplňkového tzv. III. důchodového pilíře a nově zaváděného II. důchodového pilíře. Jsou odlišné. Zatímco penzijní připojištění (a od ledna 2013 doplňkové penzijní spoření) jsou systémy s flexibilními podmínkami vstupu a výstupu pro účastníky a možnostmi výběru dávek, které zahrnují i výplatu naspořených prostředků jednorázově, je důchodové spoření jak v podmínkách vzniku nároku na dávky a jejich charakteru, tak i povinnosti platit pojistné svázáno se systémem průběžně financovaným. Je to logické. Z průběžného systému je vyváděna část prostředků (pojistného) na individuální důchodový účet účastníka II. pilíře, a jsou spravovány jejich investováním na kapitálovém trhu. Samozřejmě jsou cíle fondové složky obecně narušeny zvolením její dobrovolnosti. Právě tento aspekt může zavdávat příčinu pro diskuzi nad smysluplností dvou dobrovolných důchodových fondových pilířů. S ohledem na demografický vývoj v zemi by bylo podle mého názoru vhodné se v ní v budoucnu soustředit ne na otázku rušení jednoho z fondových pilířů, ale naopak na důvody jeho změny na systém povinný.

Doplňkové penzijní spoření

O potřebě reformy stávajícího nastavení penzijního připojištění bylo diskutováno již několik let před představením úpravy zákona o doplňkovém penzijním spoření. Určité smíchání charakteru investičního fondu a pojišťovny u systému penzijního připojištění s sebou neslo vícero problematických aspektů a má negativní dopady, zejména na zhodnocení prostředků účastníků systému. Cílem reformy a transformace penzijních fondů je zvýšení bezpečnosti systému pro účastníky a umožnění výběru z vícero strategií pro zhodnocování jejich prostředků.

U úpravy poskytování státního příspěvku se jedná samozřejmě o motivaci k vyšším příspěvkům, a to s ohledem na stávající nízké částky příspěvků účastníků, které nezabezpečují akumulaci dostatečných zdrojů pro výplatu smysluplných dávek z doplňkového penzijního systému.

Transformace spočívá zjednodušeně vyjádřeno ve vyčlenění stávajících účastníků (majetku a závazků ze stávajících penzijních plánů) do transformovaného fondu, který bude obhospodařovat transformací vzniklá penzijní společnost. Tato bude také obhospodařovat nové účastnické fondy, do kterých budou moci účastníci penzijního připojištění v případě zájmu přestoupit. To ovšem pro ně znamená uzavření nové smlouvy (smlouvy o doplňkovém penzijním spoření) se všemi podmínkami nového systému. Prostředky se jim samozřejmě převedou a také se jim započte dosažená doba placení příspěvků. Nebude možné být současně účastníkem penzijního připojištění a doplňkového penzijního spoření. S výjimkami nebude ani možné uzavírat smlouvy podle zákona o penzijním připojištění. Kromě povinného konzervativního fondu bude na rozhodnutí penzijní společnosti kolik a jak zaměřené účastnické fondy nabídne, samozřejmě v rámci regulace týkající se investování účastnických fondů. Nový systém nebude zavazovat penzijní společnost k dosahování každoročního nezáporného výnosu pro účastníky, tak jako tomu je u penzijních fondů, čímž se pro účastníky doplňkového penzijního spoření otevře možnost dosažení vyššího zhodnocení v dlouhodobém horizontu.

Rok 2012

V průběhu roku 2012 byly schváleny tyto prováděcí právní předpisy k výše uvedeným zákonům.
Vyhlášky ČNB:

- Vyhláška č. 58/2012 Sb., kterou se mění vyhláška č. 233/2009 Sb., o žádostech, schvalování osob a způsobu prokazování odborné způsobilosti, důvěryhodnosti a zkušenosti osob a o minimální výši finančních zdrojů poskytovaných pobočce zahraniční banky, ve znění vyhlášky č. 192/2011 Sb.
- Vyhláška č. 57/2012 Sb., o minimálních náležitostech statutu účastnického fondu a důchodového fondu.
- Vyhláška č. 117/2012 Sb., o podrobnější úpravě činnosti penzijní společnosti, důchodového fondu a účastnického fondu.
- Vyhláška č. 215/2012 Sb., o odborné způsobilosti pro distribuci některých produktů na finančním trhu.
- Vyhláška č. 341/2012 Sb., o rozsahu činností depozitáře důchodového fondu a depozitáře účastnického fondu.
- Vyhláška č. 425/2012 Sb., o předkládání informací penzijní společností České národní bance.
- Vyhláška č. 413/2012 Sb., kterou se mění vyhláška č. 307/2004 Sb., o předkládání informací a podkladů České národní bance osobami, které náleží do sektoru finančních institucí, ve znění pozdějších předpisů.

Vyhlášky MPSV:
- Vyhláška č. 423/2012 Sb., o zvyšování důchodů vyplácených z pojistné smlouvy o pojištění důchodu.

Nařízení vlády:
- Nařízení vlády č. 361/2012 Sb., o sdělení klíčových informací pro účastníky doplňkového penzijního spoření a důchodového spoření.

V procesu schvalování jsou ještě následující prováděcí právní předpisy k výše uvedeným zákonům[4]:
- Návrh vyhlášky České národní banky o náležitostech nabídky pojištění důchodu.
- Návrh nařízení vlády týkající se převodu důchodových práv do důchodového systému Evropských společenství nebo jejich institucí[5].

Pojistné na důchodové spoření

Nová právní úprava, kterou v září 2012 vrátil pan prezident Poslanecké sněmovně ČR, a jehož veto k ní bylo nakonec přehlasováno, upravuje vzhledem k odložení účinnosti jednoho inkasního místa zabezpečení výběru pojistného do II. důchodového pilíře – inkaso a převod na osobní důchodové účty účastníků. Zákon č. 397/2012 Sb., o pojistném na důchodové spoření, tak zavádí nové povinné peněžité plnění pro ty osoby, jež jsou účastny důchodového spoření, které nahradí tu část pojistného na sociální zabezpečení, která má být převáděna na osobní důchodové účty. Sazba pojistného činí 5 % (3 % představují tzv. opt out, tedy o ně se sníží pojistné placené na důchodové pojištění a 2 % bude účastník muset odvádět navíc k dnešní povinnosti tzv. ze svého).

Pojistné na důchodové spoření bude spravováno orgány Finanční správy ČR, a při jeho správě se bude subsidiárně používat daňový řád. Tato nová právní úprava je navázána na koncepci jednoho inkasního místa, kdy od jeho spuštění budou orgány Finanční správy ČR spravovat také pojistné na sociální zabezpečení a veřejné zdravotní pojištění. Orgány Finanční správy ČR budou zabezpečovat převod výnosu pojistného příslušným penzijním společnostem. Systém převodu bude navázán na informace obsažené v Centrálním registru smluv, jehož správcem je Specializovaný finanční úřad.

Zde bych chtěla uvést jen několik skutečností týkajících se této nové právní úpravy, jelikož je to téma spíše na samostatný příspěvek. Výběr pojistného na důchodové spoření bude zabezpečen u zaměstnanců odvodem pojistného jejich zaměstnavatelem příslušnému finančnímu úřadu a u OSVČ na základě jejich povinnosti podávat pojistné přiznání. Zásadní povinností zaměstnance, který se stane účastníkem důchodového spoření, bude

[4] Text příspěvku odráží stav v době jeho zpracování.
[5] Pravděpodobně se bude jednat o novelu nařízení vlády č. 587/2006 Sb.

písemně oznámit tuto skutečnost svému zaměstnavateli. Návrh zákona obsahuje také sankce za porušení této povinnosti, jejímž následkem nebude pojistné odvedeno, a to přirážku k pojistnému. U OSVČ je důležité zmínit, že budou automaticky ze zákona registrování k pojistnému na důchodové spoření, pokud se stanou účastníky důchodového spoření a budou zaregistrování k dani z příjmu fyzických osob. Vzniká jim tak povinnost podávat pojistné přiznání k pojistnému na důchodové spoření, na které se bude aplikovat ustanovení daňového řádu.

Změna zákonů v souvislosti s přijetím zákona o pojistném na důchodové spoření

Tak jako většina tzv. doprovodných zákonů obsahuje i zákon č. 399/2012 Sb., o změně zákonů v souvislosti s přijetím zákona o pojistném na důchodové spoření, zejména promítnutí existence nové právní úpravy pojistného na důchodové spoření do ostatních právních předpisů. Dále obsahuje zpřesnění procesu registrace smluv o důchodovém spoření a úpravu těch ustanovení týkajících se důchodové reformy, u kterých se to v průběhu přípravy spuštění reformy ukázalo být nezbytné.

Tzv. předdůchod

Tak jako se reforma stávajícího penzijního připojištění obešla bez politických neshod, tak i návrh změny týkající se nového systému doplňkového penzijního spoření – upravení tzv. předdůchodu – byl podporován stávající vládní opozicí. Návrh zákona, kterým se mění zákon č. 427/2011 Sb., o doplňkovém penzijním spoření, a další související zákony byl připraven na základě rozhodnutí sociálních partnerů v rámci Rady hospodářské a sociální dohody (tripartity) a vyhlášen ve Sbírce zákonů dne 27. listopadu 2012 pod číslem 403.

Tzv. předdůchod bylo původně pracovní označení pro problematiku, která se intenzivně projednávala i na pracovní skupině tripartity pro koncepci důchodové reformy, a jejímž záměrem bylo využít dávky doplňkového penzijního spoření tak, aby bylo umožněno čerpat vlastní naspořené prostředky v době před důchodovým věkem a snížit tak počet předčasných důchodů z důchodového pojištění, které s sebou nesou nevýhodu trvale sníženého starobního důchodu. Toto označení navrženým změnám v poskytování dávek z doplňkového penzijního spoření již zůstalo. Považuji ovšem za důležité upozornit, že právní úprava tento termín neupravuje, ale toliko vymezuje podmínky, které dávka z doplňkového penzijního spoření musí splňovat pro využití určitých výhod v systému důchodového pojištění a veřejného zdravotního pojištění při jejím čerpání.

V případě, že dávka stanovené parametry splňuje (tedy jen v tomto případě lze hovořit o tzv. předdůchodu), je její příjemce státním pojištěncem, a tudíž není povinen platit pojistné na zdravotní pojištění, a doba

jejího pobírání se považuje pro účely stanovení osobního vyměřovacího základu u důchodového pojištění za vyloučenou dobu. Tím nedojde k negativnímu ovlivnění výše budoucího starobního důchodu. O penze z doplňkového penzijního spoření bude ovšem možné při splnění spořící doby požádat nejdříve 5 let před dosažením důchodového věku, a to bez ohledu na skutečnost, zda její čerpání splňuje podmínky stanovené pro spuštění výše uvedených výhod u systému veřejného zdravotního pojištění a důchodového pojištění nebo ne. Pro detaily k typům možných dávek systému doplňkového penzijního spoření a nároků na ně musím nyní čtenáře vzhledem k rozsahu odkázat na samotný zákon.

Související legislativní návrhy

Na závěr přehledu legislativního dění k důchodové reformě v roce 2012 bych zmínila další legislativní návrh, který se dotýká doplňkového penzijního spoření a penzijního připojištění. Jako sněmovní tisk č. 676 by měla Poslanecká sněmovna Parlamentu ČR projednat návrh zákona, kterým se mění zákon č. 96/1993 Sb., o stavebním spoření a státní podpoře stavebního spoření a o doplnění zákona České národní rady č. 586/1992 Sb., o daních z příjmů, ve znění zákona České národní rady č. 35/1993 Sb., ve znění pozdějších předpisů, a další související zákony. Tento návrh mimo jiné upravuje zavedení tzv. účelovosti na státní podporu v systému stavebního spoření. Jako náhradní alternativu v případě nevyužití prostředků stavebního spoření na bytové potřeby umožňuje převést uspořenou částku včetně státní podpory na doplňkové penzijní spoření nebo penzijní připojištění s tím, že nárok na vyplacení převedené státní podpory se poté řídí obdobně úpravou pro nárok na vyplacení poskytnutého státního příspěvku u doplňkového penzijního spoření nebo penzijního připojištění. Stručně shrnuto, při nedodržení stanovených podmínek systému doplňkového penzijního spoření nebo penzijního připojištění se bude převedená státní podpora vracet státu obdobně jako poskytnutý státní příspěvek.

Závěr

V průběhu roku 2012 probíhala intenzivní příprava všech na praktickém chodu důchodové reformy zúčastněných státních institucí a soukromých subjektů, zejména Generálního finančního ředitelství, Ministerstva financí, Ministerstva práce a sociálních věcí, České národní banky, penzijních fondů a pojišťoven. Všechny penzijní fondy podaly České národní bance ke schválení transformační projekty a pokračovalo licenční řízení k udělení povolení k činnosti penzijních společností a povolení k vytvoření fondů pro II. a III. pilíř. Zájem o činnost ve II. pilíři projevila většina akcionářů penzijních fondů. Státní správa ve spolupráci s penzijními fondy na podzim dokončovala přípravu na registrace smluv o důchodovém spoření a systém inkasa a převodu pojistného na osobní důchodové účty.

S ohledem na skutečnost, že již podle platné právní úpravy výše zmíněných zákonů měli mít od ledna roku 2013 lidé možnost uzavírat smlouvy o důchodovém spoření a očekávali by samozřejmě funkčnost systému výběru a převodu pojistného, mne nemile překvapilo, že se pan prezident rozhodl vrátit Parlamentu ČR příslušnou schválenou normu o výběru pojistného na důchodové spoření, která se netýkala obecně konceptu důchodové reformy, ale již pouze technického zabezpečení její funkčnosti. Tímto rozhodnutím bohužel vnesl do příprav nejistotu, kterou se těsně v závěru roku podařilo přijetím vetovaných norem rozptýlit. Věřím, že start důchodové reformy se obejde bez větších počátečních nesnází a k opozicí deklarovaným krokům, vedoucím v nejhorším případě k rušení fondového pilíře, nedojde. V opačném případě by se totiž nebylo možné divit ztrátě důvěry obyvatel v realizovatelnost jakékoliv reformy důchodového systému v ČR.

Resumé

Pension reform – implementation of the funded pension pillar and reform of the current supplementary pension insurance

The article provides an overview of legislation regarding the pension reform being undertaken in the Czech Republic. It describes the main changes proposed and the characteristics of the funded pension pillar (to be introduced as of January 2013) and the reform of the current state-subsidized supplementary pension insurance.

Právní úprava obchodního zastoupení v novém občanském zákoníku

Mgr. Viktor Peterka, ČSOB Pojišťovna, a.s., člen holdingu ČSOB

I. Systematika úpravy obchodního zastoupení v novém občanském zákoníku

Jedním z hlavních přístupových hledisek při tvorbě nového občanského zákoníku (zákon č. 89/2012 Sb. občanský zákoník), který vstoupí v účinnost dnem 1. ledna 2014, je obnovení pojetí občanského zákoníku jako obecného kodexu. V rámci úpravy závazkových vztahů nový občanský zákoník přináší úpravu smluvních typů, které jsou v současné době upraveny jako obchodní závazkové vztahy v rámci obchodního zákoníku (zákon č. 513/1991 Sb., obchodní zákoník, ve znění pozdějších předpisů). Jedním z těchto smluvních typů je i smlouva o obchodním zastoupení, která má pro praxi pojišťoven mimořádný význam.

Platná právní úprava obchodního zastoupení obsažená v ust. § 652 a násl. obchodního zákoníku byla novelou provedenou zákonem č. 370/2000 Sb. v zásadě harmonizována s textem směrnice Rady č. 86/653/EHS ze dne 18. prosince 1986 o koordinaci právní úpravy členských států týkající se nezávislých obchodních zástupců. Proto se na rozdíl od úpravy řady právních institutů v novém občanském zákoníku obsah stávající úpravy obchodního zastoupení zásadně zachovává a spíše drobné změny vyplývají ze snahy o dosažení důsledné harmonizace právní úpravy obchodního zastoupení s citovanou směrnicí č. 86/653/EHS a souvisejí rovněž se stylistickými a systematickými úpravami v duchu nového občanského zákoníku.

Smlouva o obchodním zastoupení je upravena v části čtvrté Relativní majetková práva, dílu 5 – Závazky ze smluv příkazního typu, oddílu 5 - Obchodní zastoupení, a to v § 2483 až § 2520. Vedle úpravy speciálních ustanovení upravujících tento smluvní typ je samozřejmě nutné aplikovat obecná ustanovení nového občanského zákoníku o závazcích, která oproti stávající platné úpravě závazků obsažené jak v obchodním, tak občanském zákoníku doznala řady změn. Jednotlivá ustanovení oddílu 5 upravujícího obchodní zastoupení jsou logicky rozčleněna a opatřena nadpisy, které usnadňují orientaci v textu zákona.

II. Základní ustanovení

V rámci definice smlouvy o obchodním zastoupení obsažené v ust. § 2483 odst. 1 byl jako pojmový znak vymezující úplatný charakter obchodního zastoupení doplněn závazek zastoupeného platit obchodnímu zástupci provizi. Po zařazení úpravy do občanského zákoníku pak nabyl na významu požadavek na statut obchodního zástupce jako nezávislého podnikatele. Zachován zůstává požadavek na písemnou právní formu

smlouvy o obchodním zastoupení, nedostatek formy má však nově za následek relativní neplatnost s možností dodatečného zhojení a omezení možnosti dovolávat se námitky neplatnosti po plnění (viz § 582).

Nově se v ust. § 2484 výčet osob vyloučených z činnosti obchodního zástupce uplatňuje pouze ve vztahu k právnické osobě jako zastoupenému. Dosavadní zákaz v § 652 odst. 2 písm. b) obchodního zákoníku, podle něhož nemůže být obchodním zástupcem společník oprávněný zavazovat ostatní společníky, je nahrazen přesnější formulací, lépe vyhovující čl. 1 odst. 3 směrnice č. 86/653/EHS. V rámci výčtu již není výslovně uveden likvidátor, ale s ohledem na vymezení jeho postavení (viz § 193 – *„Likvidátor nabývá působnosti statutárního orgánu dnem svého povolání.")* se na něj zákaz i nadále vztahuje, protože jde o osobu, která může zavazovat zastoupeného jako člen jejího orgánu. Nová úprava také upřesňuje, že vyloučení z možnosti být obchodním zástupcem se uplatní na osoby oprávněné zavazovat osobu, s níž má být obchod uzavřen.

Při vymezení rozhodného území pro vyvíjení činnosti obchodního zástupce platí i nadále domněnka území České republiky. Nově platí, že je-li obchodním zástupcem zahraniční osoba, platí domněnka rozhodného území pro výkon obchodního zastoupení pro území státu sídla obchodního zástupce v době uzavření smlouvy.

Namísto odkazu na mandátní smlouvu odkazuje nový občanský zákoník v ust. § 2486 na příkaz. Příkaz, resp. příkazní smlouva, nahrazuje bez významných věcných změn duplicitní úpravu občanskoprávního institutu příkazní smlouvy a obchodněprávní mandátní smlouvu. Absence výslovného odkazu na plnou moc v ust. § 2486 nemá právní následky, odkaz na ni je uveden v rámci úpravy příkazní smlouvy (viz § 2439).

Nová právní úprava dále již neobsahuje odkaz na použití ustanovení smlouvy o zprostředkování, jaký najdeme v ust. § 658 odst. 1 obchodního zákoníku. Poměrně stručná úprava zprostředkovatelské smlouvy v novém občanském zákoníku (§ 2445 – § 2454) by podrobnější úpravu obchodního zastoupení nijak nedoplnila.

Pouze drobné formulační úpravy, které nijak nemění věcný obsah úpravy, nalezneme v ustanoveních upravujících výhradní obchodní zastoupení (§ 2487) a nevýhradní obchodní zastoupení (§ 2488).

III. Povinnosti obchodního zástupce a zastoupeného

Výčet povinností obchodního zástupce obsažený v ust. § 2489 na rozdíl od platné právní úpravy (viz § 655 odst. 1 obchodního zákoníku) neobsahuje závazek vykonávat činnost poctivě a v dobré víře. Důvodová zpráva k novému obchodnímu zákoníku k tomu uvádí, že formulace „v dobré víře" se opouští, protože jde o subjektivní kategorii, která se podle obecných ustanovení nového občanského zákoníku předpokládá u každého, kdo

právně jedná, a tedy i u obou stran smlouvy o obchodním zastoupení Obecný normativ poctivosti v jednání je zakotven v ust. § 6, presumpce poctivosti a dobré víry v jednání je zakotvena v ust. § 7 nového občanského zákoníku. Obdobné platí i pro úpravu povinností zastoupeného, kde rovněž není závazek jednat poctivě a v dobré víře na rozdíl od stávající úpravy (viz § 655a odst. 1 obchodního zákoníku) v rámci výčtu povinností zastoupeného uveden.

Nový občanský zákoník také již neupravuje závazek obchodního zástupce spolupůsobit v rámci svého závazku při uskutečňování uzavřených obchodů podle pokynů a v zájmu zastoupeného (viz § 656 obchodního zákoníku). Absence této úpravy by neměla činit pojišťovnám praktické potíže, protože v rámci smlouvy o obchodním zastoupení nepochybně mají prostor pro doplnění příslušných ustanovení upravujících pomoc při správě pojištění a vyřizování nároků z pojistných smluv jako jednu z forem zprostředkovatelské činnosti v pojišťovnictví ve smyslu ust. § 3 písm. a) zákona č. 38/2004 Sb., o pojišťovacích zprostředkovatelích a samostatných likvidátorech pojistných událostí a o změně živnostenského zákona (zákon o pojišťovacích zprostředkovatelích a likvidátorech pojistných událostí), ve znění pozdějších předpisů. V této souvislosti je však třeba uvažovat o úpravě odměňování za výkon této činnosti.

Povinnost „nezneužití údajů" obchodním zástupcem upravená v ust. § 2491 se nově vztahuje i na údaje, které se obchodní zástupce nedozvěděl přímo od zastoupeného, ale při plnění svých povinností v rámci obchodního zastoupení a jejichž použití by mohlo přivodit zastoupenému újmu. Nový občanský zákoník takto rozšiřuje ochranu zájmů zastoupeného.

V úpravě dalších povinností obchodního zástupce i zastoupeného shledáváme již pouze drobné formulační úpravy.

IV. Provize

V oblasti úpravy nároku na odměnu nový občanský zákoník ve většině ustanovení přebírá stávající úpravu obsaženou v obchodním zákoníku, kterou případně upřesňuje v souladu se směrnicí č. 86/653/EHS. Věcná změna vyplývá z ust. § 2501 odst. 2, které upravuje právo na provizi v případě výhradního obchodního zastoupení. Stávající úprava obsažená v ust. § 659a odst. 2 obchodního zákoníku podle mého názoru nelogicky formulovala zvláštní ujednání pro úpravu odměny právě k území nebo skupině zákazníků, na které se vztahuje výhradní obchodní zastoupení. Přitom se mělo jednat o odměnu za „úkony uskutečněné během smluvního závazku". Pokud se jedná o úkony obchodního zástupce, čemuž stávající textace svědčí, právo na provizi pokrývá již odst. 1 § 659a obchodního zákoníku. Právo výhradního obchodního zástupce na provizi

z obchodů, na které se vztahuje výhradní obchodní zastoupení a jsou uskutečněny bez jeho součinnosti je pak upraveno v ust. § 666 obchodního zákoníku, potud by se tedy jednalo o úpravu duplicitní. Nová úprava je formulována opačně, když upravuje právo výhradního obchodního zástupce na provizi i za obchody uskutečněné nad rámec výhradního obchodního zastoupení, tedy za obchody uskutečněné s osobami mimo sjednané území nebo z okruhu osob, na něž se výhradní obchodní zastoupení nevztahuje. Právo obchodního zástupce na provizi z obchodů, na které se vztahuje výhradní obchodní zastoupení a byly uskutečněny bez jeho součinnosti, je pak upraveno v ust. § 2487 odst. 2 nového občanského zákoníku.

Další odlišnou konstrukci nalezneme v ust. § 2507. Stávající právní úprava obsahuje v ust. § 662 obchodního zákoníku úpravu zániku práva na provizi pro případ, je-li zřejmé, že smlouva mezi zastoupeným a třetí osobou nebude splněna nikoliv z důvodů na straně zastoupeného. Pokud již byla v takovém případě provize uhrazena, upravuje obchodní zákoník právo na její vrácení. Nový občanský zákoník pro tento případ vychází z předpokladu, že právo na provizi nevzniklo. Případné předchozí plnění zastoupeného bude posuzováno jako plnění bez právního důvodu podle ustanovení upravujících bezdůvodné obohacení (viz § 2991 a násl).

Pokud stávající právní úprava obchodního zastoupení v rámci úpravy nároku na provizi vymezovala normy s omezenou dispozicí (s možností odchylné smluvní úpravy výhradně ve prospěch obchodního zástupce) v souladu se směrnicí č. 86/653/EHS, pak nový občanský zákoník obsahově shodný výčet zahrnuje do § 2519, který obsahuje výčet zakázaných ujednání.

V. Zánik obchodního zastoupení

Nový občanský zákoník v ust. § 2509 odst. 1 stanoví, že pokud není ujednáno, na jakou dobu se obchodní zastoupení zřizuje, a pokud to nevyplývá ani z účelu smlouvy, platí, že obchodní zastoupení bylo sjednáno na dobu neurčitou. Jde pouze o upravenou formulaci stávajícího principu. Obdobné platí i pro změnu obchodního zastoupení sjednaného na dobu určitou pro případ pokračování plnění v obchodním zastoupení na dobu neurčitou.

V souladu s novou právní úpravou se pak v případě výpovědi používá termín výpovědní doba (viz § 1998 a § 603) namísto dnes užívaného termínu „výpovědní lhůta". V případě porušení povinností v rámci výhradního obchodního zastoupení se jako forma ukončení obchodního zastoupení upravuje v ust. § 2513 výpověď bez výpovědní doby, která je obecně připuštěna v ust. § 1998 odst. 2. Výpověď bez výpovědní doby nahrazuje stávající možnost odstoupení od smlouvy podle ust. § 672 obchodního zákoníku. Praktický dopad tato změna vyvolává ve vztahu k vymezení podmínek, které vylučují nárok na zvláštní odměnu podle ust. § 2517, kde

ukončení obchodního zastoupení zastoupeným podle ust. § 2513 výpovědí bez výpovědní doby není důvodem pro vyloučení nároku obchodního zástupce na zvláštní odměnu. Řešením může být ujednání porušení povinnosti obchodního zástupce uvedené v § 2513 odst. 2 jako důvodu pro odstoupení od smlouvy.

VI. Zvláštní odměna

Nejvíce rozdílů oproti stávající úpravě najdeme v ustanoveních nového občanského zákoníku upravujících právo na zvláštní odměnu. Důvodová zpráva k novému občanskému zákoníku uvádí, že výraz „právo na odškodnění", se kterým pracuje obchodní zákoník v ust. § 669, je nahrazen výrazem „zvláštní odměna" z toho důvodu, že věcně nejde o odškodnění (tj. o náhradu škody), ale o zvláštní odměnu za získané zákazníky nebo za rozvinutí obchodu s dosavadními zákazníky. Důvodová zpráva dále konstatuje: *„Způsobí-li zastoupený obchodnímu zástupci protiprávně škodu, pak obchodní zástupce přirozeně není práva na náhradu škody zbaven ani tím, že mu byla poskytnuta zvláštní odměna za získané zákazníky nebo za rozvinutí obchodu s dosavadními zákazníky, protože právo na zvláštní odměnu a právo na náhradu škody se liší a uspokojení jednoho nenahrazuje uspokojení druhého."*. S touto konstrukcí ostatně počítala i stávající právní úprava, když v ust. § 669 odst. 3 stanovila, že přiznání odškodnění nezbavuje obchodního zástupce práva na náhradu škody. Obdobné ustanovení již nový občanský zákoník s ohledem na uvedenou změnu terminologie neobsahuje.

V rámci limitace výše zvláštní odměny dochází v ust. § 2515 rovněž ke změně užívané terminologie, když stávající výraz „roční provize", který obchodní zákoník používá v ust. § 669 odst. 2, je nahrazen výrazem „roční odměna". Konstrukce roční odměny je však shodná se stávající konstrukcí roční provize. Nově je doplněno omezení pro případ obchodního zastoupení kratšího než 1 rok – zvláštní odměna v takovém případě nesmí přesáhnout úhrn provizí za dobu trvání obchodního zastoupení. Nový občanský zákoník zde není důsledný, když používá termín „provize".

Pro uplatnění práva na zvláštní odměnu zůstává zachována roční prekluzivní doba (§ 2516).

Výčet ustanovení s omezenou dispozicí je soustředěn do § 2519, a proto ustanovení o zvláštní odměně neobsahují úpravu obsaženou v ust. § 669 odst. 6 obchodního zákoníku. Stávající úprava obchodního zákoníku stanoví, že ujednání v rozporu s § 669 odst. 1 až 5 nelze učinit „před uplynutím smluvené doby platnosti smlouvy". § 2519 tuto dikci nepoužívá, když stanoví, že „k ujednáním, která se odchylují od § 2514, § 2515, § 2516 v neprospěch obchodního zástupce, se nepřihlíží". Z podstaty nároku na zvláštní odměnu je zřejmé, že vzniká při splnění stanovených podmínek zánikem obchodního zastoupení. Následná „odchylná ujednání" o již vzniklém nároku by tedy měla povahu vzdání se práva nebo novace, a nikoliv odchylného smluvního ujednání.

Podmínky, za kterých nevznikne právo na zvláštní odměnu, jsou v ust. § 2517 formulovány v zásadě shodně se stávající úpravou obsaženou v ust. § 669a obchodního zákoníku. Na důsledek změny způsobu ukončení výhradního obchodního zastoupení podle ust. § 2513 odst. 2 výpovědí bez výpovědní doby je upozorněno výše.

VII. Konkurenční doložky

Konkurenční doložka v rámci obchodního zastoupení je upravena v ust. § 2518. Oproti stávající úpravě obsažené v ust. § 672a obchodního zákoníku můžeme najít převážně formulační odlišnosti. V případě moderačního práva soudu se vypouští návětí „V případě pochybností". Moderační právo dále již není směšováno s případným soudním určením neplatnosti konkurenční doložky.

VIII. Zakázaná ujednání a výjimky z použití úpravy obchodního zastoupení

Jak již bylo výše uvedeno, výčet zakázaných ujednání, resp. ujednání, ke kterým „se nepřihlíží", je uveden v ust. § 2519.

Případy, kdy se nepoužije úprava obchodního zastoupení, jsou vymezeny v ust. § 2520 v zásadě shodně se stávající úpravou ust. § 652 odst. 3 obchodního zákoníku s pouhými drobnými formulačními změnami

IX. Závěr

Právní úprava obchodního zastoupení v novém občanském zákoníku nepřináší pro praxi zásadní změny tohoto smluvního typu. S ohledem na princip zákazu retroaktivity právních předpisů je přechodné ustanovení obsažené v ust. § 3028 odst. 3 týkající se smlouvy o obchodním zastoupení formulováno tak, že právní vztahy obchodního zastoupení vzniklé přede dnem nabytí účinnosti nového občanského zákoníku se po celou dobu svého trvání řídí dosavadními právními předpisy (tj. obchodním zákoníkem). Výslovně je pak smluvním stranám dána možnost sjednat si, že ode dne nabytí účinnosti nového občanského zákoníku se i právní vztahy obchodního zastoupení vzniklé před jeho účinností budou řídit jeho úpravou.

Resumé

Legal regulation of commercial representation in the new Civil Code

This article is devoted to the legal regulation of commercial representation in the new Civil Code which has a special significance for the insurance industry. The author explains that this part of the Civil Code is based on the amendment to the Commercial Code from 2000. But further improvement of the level of harmonization with the directive No. 86/653/EEC was achieved and some provisions were influenced by the global stylistics of the code. The author also describes the legal provisions concerning basic provisions, obligations of the commercial agent and the principal, commission, termination of commercial representation, so-called special remuneration, non-competition clause, prohibited agreements, etc. In conclusion it is emphasized that the commercial representation in the new Civil Code does not bring about any principal changes in the insurance practice.

Systemický přístup k risk appetite

Mgr. Jan Šváb, Ph.D., Kooperativa pojišťovna, a.s., Vienna Insurance Group

Každá společnost v určitém okamžiku stojí před otázkou, zda a jak zavést určitý nový nástroj, který není určen jako přímá služba klientům. To bývá velmi sporné v situaci, kdy se zdá, že „vše funguje po mnoho let dobře". Tlak na zavedení nového nástroje může pocházet zevnitř, z určité části společnosti nebo z venku, kdy konkurence proklamuje zavádění resp. používání takového nástroje. Vnějším tlakem může být i různá regulace nově zaváděná globálně na úrovni zákonů. V tomto textu využijeme „risk appetite" jako příklad takového nástroje a na jeho zavádění se podíváme z hlediska obecné systémové teorie. Předpokládá se, že čtenář do určité míry zná oblast pojišťovnictví, ostatní teorie bude popisována od základu. Nejprve si uvedeme jedno z možných pojetí risk appetite. Následně uvedeme hlavní myšlenky obecné systémové teorie. Na jejím základě budeme hledat analogie ve světě kolem nás, které nakonec zkusíme aplikovat zpět na risk appetite a řízení rizik vůbec. Článek nedává řešení jak aplikovat risk appetite. Ani nevěřím, že je to možné, neboť pro každou společnost je vhodné jiné řešení. Dává spíše rámec, ve kterém by snad mohlo být snazší vlastní řešení hledat.

Dále v textu se vychází z technických pramenů, z různých internetových zdrojů o systémech a hodně z knihy Černá labuť [1]. „Černá labuť" je velmi populární téma jak na odborných konferencích, tak v okruhu finančních a pojišťovacích odborníků. Není to nové a objevné dílo, jak dokazuje například dílo Paula Embrechtse, profesora na ETH Zurich, z devadesátých let. Dokladem mohou být i jeho zmínky o historii matematické teorie extrémních hodnot v prezentacích z posledních let, viz například [2], [3] nebo [4]. „Černá labuť" je však čtivé dílo srozumitelné i laikům a odborníkům bez matematického vzdělání. Dává mnoho podnětů k řízení rizik a dává náměty jak tyto myšlenky prezentovat. Obecně jde o posun z myšlení orientovaného na četnost (jestli, „if") na dopad (co kdyby, „what if").

Risk appetite a risk tolerance

Definici risk appetite a risk tolerance převezmeme z článku [5]. Definice je založena na propojení s výkonností v průběhu času. Uvažujme dva časové okamžiky, počátek v čase 0 a konec v čase 1. Vezměme libovolný ukazatel výkonnosti ve společnosti běžně užívaný, například zisk. Obrázek 1 ukazuje základní trajektorii, například plánovaný zisk. Obrázek 2 pak ukazuje všechny možné trajektorie vývoje zisku. Proto se jejich množina nazývá **risk universe.**

Obrázek 3 vyjadřuje **risk tolerance.** Tolerované riziko je vyjádřeno striktními pravidly, která mohou být stanovena zákonem (například současné limity pro finanční umístění technických rezerv) nebo akcionářem (například sjednávat zajištění se zajistiteli s určitým minimálním ratingem). Vedení společnosti by se tedy nemělo

dostat mimo hranice risk tolerance. **Risk appetite** je oproti tomu vyjádřením strategie a taktiky společnosti a jejího vedení. Je v čase proměnlivý, za různých okolností různý, s různým managementem různý. Poslední obrázek ilustruje, že by se risk appetite měl vejít do hranic risk tolerance.

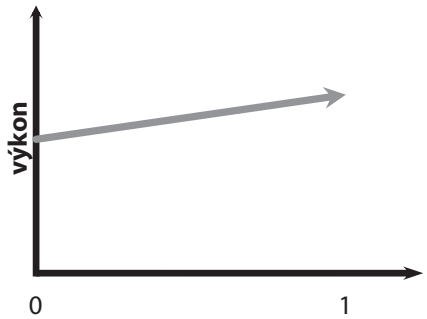

Obrázek 1 **čas**

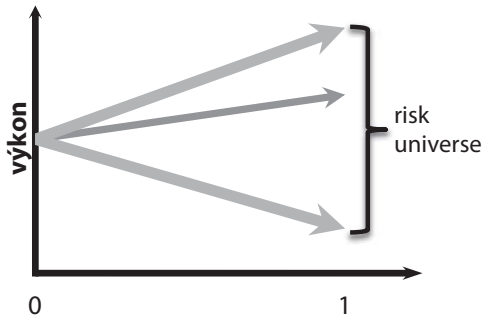

Obrázek 2 **čas**

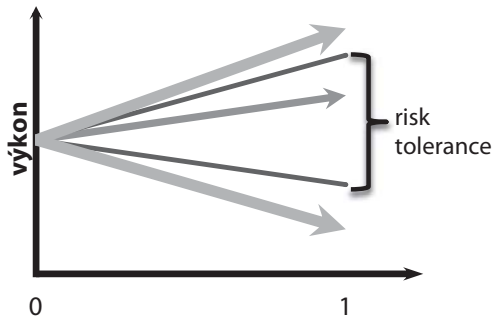

Obrázek 3 **čas**

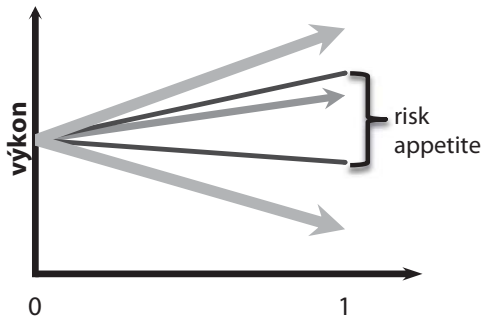

Obrázek 4 **čas**

Obecná systémová teorie

Risk appetite v rámci společnosti, resp. firmy, vlastně znamená mít pojmenované principy rozhodování, zda přijmout či odmítnout podstoupit nějaké riziko. I u živých organismů lze pozorovat, že si vybírají, jestli riziko podstoupí nebo ne. U nich se můžeme setkat s jednoduchou škálou reakcí „bojuj nebo uteč" („fight or flight"). V oblasti řízení rizik lze často najít odkazy do zvířecí říše pro inspiraci. Právě toto odkazování se na podobnost v chování je mou motivací zabývat se na tomto místě teorií systémů.

Systémovým přístupem se rozumí způsob myšlení a jednání, kdy jsou zkoumané jevy, procesy a celky zkoumány komplexně a v souvislostech. To je přesně typ formulace, které často najdeme v oblasti řízení rizik, a kterým potřebujeme dát obsah. Klíčovým pojmem je zde **systém**.

- Systém je definován prvky a vztahy mezi nimi.
- Systém směřuje k naplnění svého účelu / smyslu.
- Systém funguje jako celek, je nedělitelný.

Koncem 40. let minulého století přišel biolog Ludwig von Bertalanffy s myšlenkou přemýšlet o živých organismech jako o obecných systémech. Bertalanffy byl maďarský biolog, člen Vídeňské školy. Idea, že celek je více, než suma jeho částí pochází již od Aristotela, ale že jsou zde charakteristiky, které jsou společné všem „celkům" – systémům, jenom proto, že to jsou systémy, pochází přímo od Bertalaffyho.

Poprvé byla tato myšlenka prezentována v díle General System Theory – **obecná systémová teorie,** (její základní popis najdeme v [6] a v [7]). Bertalanffy poukázal na to, že reálné systémy jsou **otevřené**[1] a jsou v interakci se svým okolím a že mohou získávat kvalitativně nové vlastnosti vedoucí k neustálému vývoji. Mohou mít tendenci směřovat k vyšším úrovním organizace **(tzv. negativní entropie**[2]), zatímco uzavřené systémy mohou jen zachovat nebo snižovat úroveň své organizace. To je důležité jak pro člověka jako jednotlivce, tak pro společnost, což jsou dva příklady systému. Pro oba platí možnost kvalitativního rozvoje analogicky. Tato možnost je podmíněná nutností otevřenosti. Koncept risk appetite můžeme počítat mezi příklady nových vlastností systému, společnosti. Je tedy jistě možné dosáhnout této nové organizace, ale jen pokud bude společnost otevřeným systémem.

[1] Systém bez vazeb na okolí se nazývá uzavřeným systémem. Příkladem uzavřených systémů jsou fyzikální modely, které obvykle předpokládají řadu zjednodušení. Lze vypočítat všechny stavy, protože známe všechny informace. Otevřené systémy mají výměnu vstupů a výstupů s okolím (například organismy nepřetržitou výměnu látkovou a energetickou).

[2] Pojem zavedený Erwinem Schrödingerem v roce 1943 v knize „What is life?"

Definice systému

Podle [8] uveďme definice základních pojmů, včetně definice systému:

- **Elementem** se rozumí jakákoliv identifikovatelná entita.
- **Schéma** je jakýkoliv vztah mezi dvěma nebo více elementy.
- **Systém** je jakékoliv schéma, kde jsou elementy spojeny dostatečně běžným způsobem, aby byly hodny pozornosti. Systém můžeme definovat jako množinu objektů, které jsou ve vzájemné interakci mezi sebou samými (a s prostředím).
- **Ne-systém** je jeden nebo více elementů, které nevykazují žádné schéma.
- **Hranice** systému jsou definovány souborem jeho navzájem propojených složek. Kuhn [9] ukazuje, že je to pozorovatel, nikoli příroda, kdo určuje hranici pozorovaného systému.
- **Vstup** do systému se definuje jako pohyb informace nebo hmoty či energie z prostředí do systému.
- **Výstup** ze systému je pak pohyb informace, hmoty či energie ze systému do prostředí.
- Vstup i výstup znamená překračování hranice, která systém definuje.
- **Systémová proměnná** je jakýkoliv element, který může nabývat nejméně dvou hodnot. Stav proměnné se také nazývá stav systému.
- **Uzavřený systém** je takový, kde se vyskytují interakce jen pouze mezi elementy systému a ne s prostředím.
- **Otevřený systém** je takový, který dostává vstup a uvolňuje výstup do prostředí.
- **Negativní entropie** živého systému je entropie, kterou systém exportuje, aby zachoval svou vlastní entropii nízkou. Tedy, aby zachoval svoji organizovanost.
- Otevřené systémy mohou směřovat k vyšší úrovni organizace (negativní entropie, negentropie, syntropie).

Pojem negativní entropie se používá jako míra vzdálenosti. Intuitivně tomu lze rozumět takto. Řekněme, že pro uložení realizace Gaussovského (náhodného) procesu potřebujeme maximální délku dat, abychom byli schopni proces reprezentovat (při efektivním ukládání informací). Zvažme nějaký jiný proces, **méně náhodný.** To znamená, že je něco o něm známo předem, obsahuje tedy méně informace a potřebujeme kratší délku dat, abychom byli schopni proces reprezentovat. Rozdíl, vzdálenost mezi, je negativní entropie. V řízení rizik je negativní entropie síla, která usiluje o dosažení efektivního organizování a vede k rovnováze. Von Bertalanffy [10] říká: *„Pro organizaci ať už živého organismu, nebo společnosti jsou charakteristické pojmy jako celistvost, růst, diferenciace, hierarchie, dominance, řízení a soutěž."*

Systémy v příkladech

Pro lepší pochopení výše uvedených definic jmenujme různé příklady. Již bylo uvedeno, že jedním z příkladů je **člověk.** Hranicí mezi prostředím (okolím) a systémem v tomto případě je lidská kůže. V okolí člověka se ale vyskytují další systémy, například další lidé. Skupinu lidí můžeme opět považovat za systém, pokud je mezi nimi nějaký vztah. Jde například o rodinu, společnost nebo město. Vzájemná interakce elementů je spojuje do jednoho celku, systému. Pokud by se jednotlivé elementy navzájem neovlivňovaly, pak by celek nebyl ničím jiným než jen sumou jednotlivých částí.

Dalším příkladem mohou být **sociální systémy,** jako například politický systém, ekonomický systém, zdravotnický systém, **společnost** a podobně. Podle [11] a [12] mohou být tyto systémy považovány za autopoietické stejně jako živé organismy. Teorie autopoiézy vypracovaná teoretickými biology H. Maturanou a F. Varelou se aplikuje i na jiné systémy než živé organismy.

N. Luhmann, viz [12] (zvýrazněno autorem tohoto článku), říká: *„**Společnost** není množina osob, nýbrž komunikační struktura, „nejširší celek všech komunikací, za jehož hranicí už nejsou komunikace, nýbrž události jiného typu. Právě autoreferenční komunikací, schopností rozlišovat mezi "uvnitř" a "vně", se společnost vyděluje ze svého neuspořádaného okolí, „operativně uzavírá" vůči němu a uvnitř „redukuje komplexnost" tím, že zavádí uspořádání a pravidla. Společnost musí – podobně jako živé organismy – komunikovat, reprodukovat se a vyvíjet, jinak se rozpadne a splyne s okolím… Protože základem fungování společností je **komunikace,** záleží velmi i na tom, jakými způsoby se komunikuje."*

Je vidět, že určit hranice společnosti, firmy, je velmi složité až nemožné. Například rodina zaměstnance je součástí komunikace, když spolu hovoří o tom „co bylo dneska v práci". Názory a situace rodiny mohou ovlivňovat zpětně zaměstnance a jeho výkon. Například diskuse o přesčasech, práci o víkendu a podobně. Na druhou stranu tuto komunikaci můžeme považovat i za výměnu informací mezi systémem a okolím. Záleží na pozorovateli, kde udělá hranici.

Analogie mezi systémy

Systémy člověk a společnost

Výše uvedená teorie ukazuje, že živé i neživé systémy mají mnoho společného a že si lze brát inspiraci a provádět analogie mezi nimi. Uvažujme například dva systémy, člověka a společnost. V případě lidí nikdo nepochybuje, že jsou schopni se učit, přestože to není jednoduchá a samozřejmá činnost. Proto v případě společnosti nepochybujme, že je schopna se naučit nový koncept, používat nový nástroj. Rozviňme tuto analogii

dále. Aby se (dospělý) člověk něco nového naučil, potřebuje k tomu silnou **motivaci.** Učení může jít po povrchu **v rovině znalostí,** nebo hlouběji **v rovině dovedností** nebo nejhlouběji **v rovině změny myšlení.** Je dostatečně silnou motivací pro společnost k naučení se konceptu risk appetite to, že má splnit požadavky nového regulatorního rámce – Solventnosti 2? Stačí si osvojit znalost legislativních textů (znalost)? Stačí umět spočítat kapitálový požadavek (dovednost)? Určitě ne, je třeba změnit myšlení. Myšlení celého systému. Některých subsystémů více, jiných méně. Ke změně myšlení je třeba velmi silná motivace.

Systémy příroda a společnost

Několik zajímavých myšlenek převzatých z říše přírody nalezneme v knize N. N. Taleba: Černá labuť, [1]. Citujme *„Matka příroda zjevně představuje značně komplexní systém, plný vzájemných závislostí a nelinearit, jehož ekologie je vysoce odolná (jinak by se již dávno zhroutila)."* Jak vidět i N. N. Taleb uvažuje přírodu jako systém. Podívejme se, jaké analogie tedy zmiňuje (dále více či méně volně citováno). Zejména hovoří o redundancích několika typů.

Obranná redundance je podobná pojištění a umožňuje přežít nepříznivé podmínky. Disponujeme nejen párovými orgány jako oči, plíce, ledviny, mozek, ale i nadbytečnou kapacitou každého orgánu, než je v běžných podmínkách potřeba. Dále hovoří o tom, že redundance něco stojí a vypadá na první pohled jako neefektivita. „Pravým opakem redundance je naivní optimalizace… Ekonom by považoval udržování páru plic a ledvin za neefektivní … Podobná optimalizace by vás ovšem zabila při první nehodě nebo mimořádné události…"

Velký rovná se ošklivý - a křehký. *„Příroda nemá v lásce nic, co je příliš velké. Největším ze suchozemských živočichů je slon …"*. Zabití jediného slona není hezký čin, ale přírodní rovnováhu nenaruší. Což dále srovnává s úvahami o pádech velkých bank. *„Příroda nijak neomezuje interakci mezi jednotlivými entitami - pouze velikost těchto entit… určitý typ nepředvídatelných chyb dopadá na velké organismy daleko drtivěji než na ty malé… výši nákladů… v takovém případě nese celá společnost… Na druhou stranu… malé firmy krachují, aniž by to kohokoliv zajímalo; musejí efektivně fungovat a řídit se přírodními zákony."* Jinde říká *„Dovolíme-li, aby se jistá struktura uměle zvětšovala (místo abychom ji v případě, že nedokáže čelit stresorům, nechali rychle zemřít), posílíme tím zároveň její zranitelnost"*.

Zde si můžeme vzpomenout nejen na uměle udržované velké banky, ale i na různé organizační složky společnosti, které jsou samy o sobě systémy. Umělé bobtnání některé části společnosti určitě zvyšuje její zranitelnost.

„Další kategorie redundancí [je] funkční redundance… na rozdíl od redundance orgánové… zde velmi často provádějí tutéž funkci dvě odlišné struktury… Existuje i další redundance: to když orgán dokáže provádět určitou funkci, jež současně není jeho hlavním určením." Velmi často se stane, že na „dvou koncích" společnosti se dělá totéž, aniž by o tom tyto „konce" věděly. To je zřejmě neefektivní, ale může to být také vědomá redundance snižující riziko.

Společně s Talebem si myslím, že bez jednoho z uvedených typů redundance nemůže nastat pokrok. Dnes netušíme, co budeme možná zítra potřebovat. To je v příkrém rozporu s představou účelnosti a optimalizace. *„Máte-li tedy k dispozici mnoho funkčních redundancí, nahodilost pomůže vylepšit celkovou bilanci, avšak pod jednou podmínkou - že z ní dokážete vytěžit více, než nakolik vám dokáže ublížit."*

Jak na risk appetite

Kvalitativní přístup k risk appetite

Nejprve si rozdělme přístup na kvalitativní a kvantitativní. Při určování hranice mezi kvantitativním a kvalitativním řízením rizik se lze inspirovat v článku [12] a v jeho populární verzi [1], knize Černá labuť. Taleb rozlišuje jednak typ rozhodnutí a jednak typ generátoru událostí. Dále je uvedena volná citace jeho myšlenek. První typ rozhodnutí je jednoduchý a vede k binární expozici typu ano/ne. Dopad je závislý jen na pravděpodobnosti výskytu. Druhý typ je komplexnější, vystaveni jsme zde událostem s neurčitou mírou následků. Dále nás zajímá, zdali je generátor událostí takový, že je prakticky nemožné, aby došlo k opravdu velkým odchylkám, protože pokles pravděpodobnosti se výrazně zrychluje se vzdáleností od průměru (například Normální rozdělení). Nebo zda je generátor událostí takový, že opravdu velké odchylky jsou přípustné či dokonce pravděpodobné, protože rychlost poklesu pravděpodobnosti je konstantní nebo se nesnižuje a nezávisí na vzdálenosti od průměru (například Pareto rozdělení). Tím se dostáváme k rozdělení mapy na čtyři kvadranty.

ČTYŘI KVADRANTY

	I Jednoduché výtěžky	**II** Komplexní výtěžky
A Průměrov	První kvadrant **mimořádně bezpečný**	Druhý kvadrant **(v podstatě) bezpečný**
B Extrémov	Třetí kvadrant **bezpečný**	Čtvrtý kvadrant **doména** **„černých labutí"**

Obrázek 5 – zdroj [1].

První kvadrant. Jednoduché binární výstupy nepřináší žádná rizika, život je snadný, modely fungují. Takové situace se bohužel vyskytují spíše v laboratořích a při hrách než v reálném životě.

Druhý kvadrant. Komplexní výstupy v situaci, kdy je prakticky nemožné, aby docházelo k extrémním výkyvům. Statistické metody mohou uspokojivě fungovat, existují však určitá rizika. Zejména to, že předpoklad o generátoru událostí je naprosto mylný.

Třetí kvadrant. Jednoduché výstupy v situaci, kdy extrémní výkyvy mohou nastat. Případná chyba nám tu příliš neuškodí, protože i když je extrémní událost možná, nepřináší s sebou extrémní dopady.

Čtvrtý kvadrant. Komplexní výstupy v situaci, kdy jsou extrémní odchylky možné. Právě odtud pocházejí problémy, ale i příležitosti. Je třeba se tu vyhnout předpovídání mimořádných výstupů, ačkoliv ne nutně těch obyčejných. Výstupy náležející do odlehlých úseků pravděpodobnostního rozdělení jsou předvídatelné daleko obtížněji než ty z úseků blízkých.

N. Taleb dává i řadu doporučení pro čtvrtý kvadrant. Tato doporučení si můžeme představit i jako pravidla pro kvalitativní přístup k risk appetite. *„Doporučení v tomto případě bude znít: přesuňte se ze čtvrtého kvadrantu do třetího. Není sice možné změnit rozdělení, ale … lze změnit míru vystavení… Obecně platí, že zatímco v prvních třech kvadrantech lze spolehlivě použít nejlepší model a teorii, jaké máme k dispozici, ve čtvrtém je něco takového velmi nebezpečné: lépe než s jakoukoliv teorií či modelem bychom si měli vést bez nich…"*

1. Respektujte čas a nedemonstrativní poznání.
2. Vyhněte se optimalizaci a vyhledávejte redundanci.
3. Vyhněte se předpovědím málo pravděpodobných výstupů (u těch obvyklých to není nutné).
4. Pozor na „atypičnost" mimořádných událostí.
5. Pozor na morální hazard spojený s výplatou prémií.
6. Vyhněte se jistým metodám měření rizik.
7. Pozitivní či negativní „černá labuť"?
8. Nezaměňujte absenci volatility s absencí rizika.
9. U rizik se střezte prezentací konkrétních čísel.

Kvantitativní přístup k risk appetite - měření a zpětná vazba

Tato část se opírá o práci [13]. *„Jsme blázni do měření, hledáme standardizaci, ctíme přesnost a usilujeme o kontrolu. Velmi stará a dominantní víra západní civilizace je, že čísla je to, co je reálné. Pokud to můžeš očíslovat,*

činíš to reálným. Pokud je to jednou reálné, tak je to možné řídit a kontrolovat… každý ví, že ‚můžeš řídit jen to, co můžeš změřit' … Ale přispívají správná měření k tomu být lepším manažerem? Být hvězdnou společností? …"

Po tomto sugestivním citátu z úvodu uvedené práce přejděme k závěrům a návrhům, které jsou v ní uvedeny. Laskavého čtenáře odkazuji na původní práci, aby si dohledal argumentaci a genezi těchto závěrů. Nezavrhuje se v ní měření, ale uvádí se do kontextu zpětné vazby a vyjasňuje se, kdy je užitečné měření a kdy zpětná vazba a v čem se liší. V každém systému se zpětná vazba a měření liší (opět citace uvedeného zdroje):

1. *Zpětná vazba je automaticky generovaná. Individuum nebo systém zaznamenají cokoliv, co považují za pro ně důležité. Ignorují vše ostatní.*
2. *Zpětná vazba závisí na kontextu. Kritické informace jsou generovány okamžitě. Nevšímání si „okamžitě" nebo trvání na minulých předpokladech je velmi nebezpečné.*
3. *Zpětná vazba se mění. To, co si individuum nebo systém vybere zaznamenat, vnímat, se bude lišit v minulosti, současnosti a budoucnosti. Hledání informací jen v rigidních kategoriích vede ke slepotě, která je také nebezpečná.*
4. *Můžete dostat nové a překvapivé informace. Hranice jsou propustné.*
5. *Zpětná vazba je život udržující. Dává základní informaci o tom, jak si zachovat existenci. Také indikuje, kdy je potřeba přizpůsobení a růst.*
6. *Zpětná vazba podporuje vývoj směrem ke zdraví, způsobilosti. Skrze stálou výměnu zpětné vazby se individuum a prostředí společně rozvíjí směrem ke vzájemné udržitelnosti.*

A ještě několik rozlišovacích znaků (opět citace):

Zpětná vazba	Měření
Kontextově závislá	„One size fits all"
Sebeurčující, systém si zvolí, co zaznamená	Uloženo. Kritéria nastolena externě.
Informace akceptována odkudkoliv.	Informace jen v pevných kategoriích.
Systém si vytváří vlastní význam.	Význam je předurčen.
Novost, překvapení jsou základem.	Predikce, rutina jsou oceňovány.
Zaměření na přizpůsobivost a růst.	Zaměření na stabilitu a kontrolu.
Význam se vyvíjí.	Význam je statický.
Systém se přizpůsobuje.	Systém se přizpůsobuje měření.

Dovolím si několik poznámek směrem k Solventnosti 2. Standardní formule je měření typu „one size fits all" a tomu se systém (pojistný trh) přizpůsobí. Bude to znamenat, že ti, kteří budou používat standardní formuli, budou (ne)riskovat v jejím duchu. To ovšem platí pro risk management jako takový. Neříkáme, že se nemá měřit. Je však vhodné zavádět měření s tímto vědomím. Je důležité dát prostor nastavení měření zdola a nikoliv jej zavést shora nebo externě. Už i proto že lidé podporují jen to, co spoluvytvářejí. Také je dobré se zamyslet nad

tím, jak se pozná, že určité měření je již překonané. Je možné zavést takové měření, které se bude samo vyvíjet podle nových potřeb? Přinese měření informaci, kterou od něj očekáváme? Zkuste si představit jako nadpis pro pravý sloupec „standardní formule" a pro sloupec levý „interní model" a dostanete mnoho odpovědí o roli interního modelu ve společnosti.

V souvislosti s naším tématem, risk appetite, je tedy velmi důležité zvážit nastavení měření. Je třeba dát prostor pro vznik a vnímání zpětné vazby. Nebo naopak. Je docela dobře možné, že společnost generuje a vnímá zpětnou vazbu dostatečně i bez konceptu risk appetite a institucializovaného řízení rizik. Jak se zapojit do stávajících struktur? Jak být užitečný? Kde hledat motivaci?

Shrnutí a závěr

Až potud se čtenář seznámil s různými teoriemi a jejich přesahy. Shrňme, co bylo uvedeno.

- Společnost je otevřený (sociální) systém. Základem fungování je komunikace.
- Systémy jsou i lidé a další živé organismy, taktéž otevřené, autopoietické. A proto můžeme mezi nimi hledat analogie.
- První analogie je schopnost se učit. Společnost je schopna se učit stejně jako člověk a stejně jako (dospělý) člověk k tomu potřebuje silnou motivaci. Je třeba nejen znalostí a dovedností, ale změny myšlení.
- Risk appetite je třeba aplikovat jak kvantitativně tak kvalitativně.
- Hranici mezi těmito přístupy lze vymezit například pomocí myšlenky N. N. Taleba o čtyřech kvadrantech.
- Pro kvantitativní přístup se můžeme inspirovat myšlenkou rozdílu mezi měřením a zpětnou vazbou a soustředit se na učení se kvalitní zpětné vazbě.
- Pro kvalitativní přístup je možno na základě obecné systémové teorie se inspirovat ve světě přírody. Jde zejména o různé redundance. To jsou další analogie mezi systémy.
- Nebo slovy N. N. Taleba „přesunout se ze čtvrtého do třetího kvadrantu".
- Matematiky bych odkázal na dílo P. Embrechtse, ostatní na populární dílo N. N. Taleba.

Co to prakticky znamená? Nedělejme (kvantitativní) interní model Solventnosti 2 ve čtvrtém kvadrantu. Tam patří kvalitativní část interního modelu, řízení rizik. Není to tak samozřejmé, existují společnosti, které se snaží modelovat takzvané man made (člověkem způsobené) škody a katastrofy na podobné bázi, jako se obvykle modelují katastrofy přírodní. Myslím tím na podobné bázi matematické, ale i komerční.

Pozor, standardní formule Solventnosti 2 je politické rozhodnutí. Místy zneužívá matematiku a vyvolává zdání vědeckosti. Obsahuje různá skrytá nebezpečí, viz například [3]. Zatím nesplňuje ani požadavky (například

dokumentace) kladené na modely interní, kde se naopak o vědecký přístup snažíme, a je vyžadován. Možná, že se dozvíme, proč je faktor pro premium risk pro pojištění odpovědnosti z provozu vozidel 10%, ale dozvíme se také, proč že faktorový model je ten pravý, když nahrává těm, kteří budou provozovat dumping? Nepodléhejme dojmu, že mám-li dostatečný kapitál dle standardní formule, tak jsou všechna rizika pokryta. To je čistě kvantitativní přístup v rovině dovedností. Nebo že můj interní model může kvantitativně všechna rizika pokrýt. Regulatorní systém postavený na důvěře ve standardní formuli tak, jak je aktuálně navržena, nezabrání budoucím krizím.

V této souvislosti bych rád citoval Paula Embrechtse. Říká v [2] „Vždy být vědecky kritický, stejně jako sociálně upřímný, dodržovat nejvyšší etické principy, zejména tváří v tvář pokušení …, která přijdou!" (*„Always be scientifically critical, as well as socially honest, adhere to the highest ethical principles, especially in the face of temptation … which will come!")* Respektive *„Vraťme se ke klasice: Risk, uncertainty and Profit od Knighta z roku 1921, [15]"*. Na závěr bych snad jen zmínil ještě jednu myšlenku od N. N. Taleba. Podrobněji viz kapitola VII. z jeho knihy [1]. *„Nesvěřujme řízení jaderné elektrárny - nebo svých finančních rizik - lidem, kteří dostávají výkonnostní prémie"*.

Reference

[1] N. N. Taleb, Černá labuť: Následky vysoce nepravděpodobných událostí, Praha a Litomyšl: Paseka, 2011.

[2] P. Embrechts, „Did a Mathematical Formula Really Blow up Wall Street?," ASTIN Colloquium, Helsinky, 2009.

[3] P. Embrechts, „Sharp bounds on the VaR for sums of dependent risks," ASTIN Colloquium, Mexico City, 2012.

[4] P. Embrechts, „The Modeling of Rare Events from Methodology to Practice and Back," ASTIN Colloquium, Mexico City, 2012.

[5] R. Anderson, "Risk Appetite & Tolerance Guidance Paper," The Institute of Risk Management, September 2011. [Online]. Available: http://www.theirm.org/publications/risk_appetite.html. [Accessed 21 2. 2012].

[6] F. Heylighen and C. Joslyn, "What is Systems Theory?," 1 11. 1992. [Online]. Available: http://pespmc1.vub.ac.be/SYSTHEOR.html. [Accessed 24 2. 2012].

[7] W. H. Provost Jr, "General Systems Theory," [Online]. Available: http://www.n4bz.org/gst/gst1.htm. [Accessed 24 2. 2012].

[8] D. S. Walonick, "General Systems Theory," StatPac, [Online]. Available: http://www.statpac.org/

walonick/systems-theory.htm. [Accessed 17 03 2012].
[9] A. Kuhn, The Logic of Social Systems., San Francisco: Jossey-Bass Publishers, 1974.
[10] L. von Bertalanffy, General system theory: foundations, development, applications, New York: G. Braziller, 1968.
[11] W. H. Provost Jr, „The World as Social System," [Online]. Available: http://n4bz.org/gst/gst12.htm. [Přístup získán 12 10 2012].
[12] „Niklas Luhmann, životopis," Wikipedia, [Online]. Available: http://cs.wikipedia.org/wiki/Niklas_Luhmann. [Přístup získán 27 10 2012].
[13] N. N. Taleb, "Errors, Robustness and the Fourth Quadrant," International Journal of Forecasting, vol. 25, no. 4, 2009.
[14] M. Wheatley a M. Kellner-Rogers, „What Do We Measure and Why? Questions About The Uses of Measurement," Journal for Strategic Performance Measurement, June 1999.
[15] F. H. Knight, Risk, Uncertainty and Profit, Boston: Houghton Mifflin Company, 1921.

Resumé

Systemic approach to risk appetite

Every company faces at some point the question whether and how to introduce a new tool that is not designed as a direct service to clients. It is highly questionable in a situation where it seems that "everything is working well for many years." Pressure on the introduction of new instruments may come from the inside, from a certain part of company, or from the outside. External pressure may be regulation introduced globally as new legislation. This article use risk appetite as an example of such tool and consider the systemic approach.

The company is considered as open (social) system and basis of its operation is communication. The other systems are also people and other living organisms. And so we look for analogies between systems. First considered analogy is the ability to learn. The company is able to learn as well as a person and as well as the person it needs strong motivation. It doesn't need only knowledge and skills but mainly change of thought. Risk appetite should be applied both quantitatively and qualitatively. The boundary between these approaches can be defined for example by N. N. Taleb thoughts about the four quadrants. For quantitative approach, the difference between measurement and feedback is mentioned. It is also possible to take inspiration by the world of nature (based on general systems theory). This is particularly about various redundancies as another analogy between systems. Two main references are to work of N. N. Taleb [1], which is in popular form (main quote *"Do not give control of nuclear plant – or your financial risks – people who receive"performance bonuses"*) and work of P. Embrechts, which is technical (main quote *"Always be scientifically critical, as well as Socially honest, adhere to the Highest Ethical principles, Especially in the face of temptation … Which will come!")*.

K otázkám implementace FATCA s přihlédnutím k evropským pravidlům ochrany osobních údajů

Mgr. Josef Prokeš, Úřad pro ochranu osobních údajů

Regulace FATCA je v platnosti již dlouhou řadu měsíců. Původně deklarovaná, zdánlivě jednoduše zamýšlená povinnost finančních ústavů vůči daňové administrativě Spojených států amerických vyvolala proces, jehož cílem je najít řešení na mezivládní úrovni pro řádnou a reciproční výměnu informací.

V rámci dohadovaného se zejména hledá způsob, jakým by měly být finančními institucemi shromažďovány a poskytovány informace o klientech tzv. třetí straně. Předmětné údaje jsou vnímány jako důvěrné a mnohdy citlivé a jako takové jsou chráněny nejen běžnými pravidly na ochranu osobních údajů, ale také zvláštní zákonnou mlčenlivostí v rámci profesního tajemství, a tomu by procesy v rámci FATCA měly být uzpůsobeny. Následující text se snaží shrnout nejpodstatnější předpoklady a podmínky, za nichž může docházet k účelnému a přiměřenému předávání údajů.

Lze považovat za nanejvýš užitečné, že nyní jsou do komunikace s americkou stranou zapojeny jak vlády států, tak orgány Evropské unie. Koordinovaný mezinárodní postup by měl přinést tolik potřebné standardy pro implementaci FATCA, aniž by přitom bylo opominuto posouzení potřebnosti a užitečnosti navrhovaných opatření v rámci Evropské unie.

Tento článek reflektuje dosavadní východiska pracovní skupiny WP29 (a její dosud neukončenou diskusi s orgány Evropské komise), která je nezávislou poradní skupinou Evropské komise ve věcech ochrany osobních údajů a soukromí, zřízenou podle čl. 29 směrnice Evropského parlamentu a Rady č. 95/46/ES, ochraně fyzických osob v souvislosti se zpracováním osobních údajů a o volném pohybu těchto údajů. Východiska skupiny jsou formulována s přihlédnutím k ustanovením směrnice 95/46/ES se snahou přispět ke zpracování a předložení evropského a příp. národních modelů implementace FATCA. Dále je přihlíženo k některým, v současnosti nejvíce diskutovaným postupům, jako např. předávání údajů národním daňovým úřadům a reciproční výměně dat s daňovou správou Spojených států amerických.

Přiměřenost zpracování dat při naplňování FATCA

Žádné zpracování osobních údajů by nemělo být zahájeno bez předběžné úvahy, nakolik budou nové postupy účinné, také v porovnání s dosavadními postupy. Základní pravidlo zpracování osobních údajů, pravidlo proporcionality, nabádá k tomu, aby zpracování:
a) respektovalo a nepřekročilo účel, pro který byla data původně shromážděna,
b) probíhalo způsoby a v rozsahu nezbytně nutném pro naplnění cílů FATCA,
c) vždy upřednostňovalo modely, v nichž je zpracováváno jen právě potřebné minimální množství (osobních) údajů.

Základní principy zpracování (a de facto zákonné povinnosti) musí být dodrženy po celou dobu zpracování, toto zkoumání musí být proto prováděno nejen před vlastním zahájením zpracování, ale průběžně. Kategorie dat, jejich množství a postupy s nimi spojené by měly být předmětem pravidelného vyhodnocení, zda jsou stále potřebné pro FATCA a aplikovány přiměřeným způsobem.

Administrativa Spojených států amerických postupně poskytuje více informací o dopadech FATCA. Otázkou však stále zůstává, nakolik se tyto informace potkávají se zadáními evropského právního řádu a zohledňují výše uvedené přístupy. Každopádně povinnost vyhodnotit míru proporcionality zpracování dat zůstává na veřejných institucích, ať už na úrovni národních států či na úrovni Evropské unie, které budou postupy FATCA zavádět a garantovat.

Právní základ – uzákoněný veřejný zájem

Základním problémem FATCA je její jednostranné prohlášení, tím zpracování osobních údajů postrádá v mezinárodním prostředí jakoukoliv kultivovanou politickou oporu a právní základ. Již bylo naznačeno, je nyní široce očekáván zásah vlád, neboť zatím se jeví nejschůdnější, aby rozumné plnění FATCA v rámci Evropské unie bylo podloženo uzavřením mezivládních dohod a příp. vnitrostátních legislativních změn.

Byla by však chyba se domnívat, že k vyřešení problému FATCA dojde pouhou aplikací či změnou zákonů o ochraně osobních údajů. Je kupodivu častým omylem, že ustanovení zákonů o ochraně osobních údajů jsou považována za přímý zákaz či naopak konkrétní právní titul pro shromažďování, uchovávání, předávání a další využívání údajů. Tomu tak nemůže být již z toho prostého důvodu, že pravidla ochrany a zpracování údajů jsou aktivována a ověřitelná pouze v souvislosti se specifikovanými atributy zpracování, kterými je zejména účel zpracování, jeho způsoby, prostředky a další konkrétní limity, zejména rozsah dat a doba zpracování. V případě FATCA, ve finančním sektoru, který podléhá speciální veřejnoprávní regulaci a zahrnuje významná doplnění či výjimky ve vztahu k obecné ochraně osobních údajů, se tudíž neobejdeme bez speciálních, pokud možno přesně vymezených zákonných pravidel.

V zásadě platí, že zpracování osobních údajů klientů finančních institucí je přípustné bez souhlasu těchto klientů (tyto subjekty údajů tedy musí zpracování strpět), zejména pokud je zpracování nezbytné pro plnění právní povinnosti, které podléhá správce, nebo které je nezbytné pro vykonání úkonu ve veřejném zájmu nebo při výkonu veřejné moci (čl. 7 směrnice 95/46/ES). Z uvedené dikce je zřejmé, že je na místě předpokládat zvláštní právní úpravu, ať již při stanovení nových povinností finančním institucím nebo působnosti státním orgánům – nějakým způsobem konat, příp. vynucovat plnění zákonných povinností (např. ohlašování údajů).

Implementace FATCA na národní úrovni jako souhrn mezinárodních závazků a národního práva musí poskytnout dobrou právní úpravu, a tím kvalitní a předvídatelné záruky pro ochranu osobních údajů. To se týká zejména jak uvažované oznamovací povinnosti finančních institucí, tak postupu orgánů států, následně je poměrně jednoduše řešitelná otázka předávání údajů do zahraničí.

Předávání údajů do Spojených států amerických

Z pohledu evropského práva ochrany osobních údajů jsou Spojené státy tzv. třetí zemí, u níž není automaticky sdělitelná dostatečná úroveň ochrany osobních údajů (případě FATCA však není dost dobře využitelný již zavedený mechanismus „Safe Harbor"). Předávání osobních údajů směrnice 95/46/ES řeší poměrně komplexně ve svých čl. 25 a 26, kde stanoví různé podmínky pro předávání, které nutí zkoumat, jaké konkrétní záruky platí pro předávání osobních údajů (a potažmo zpracování v přijímající zemi). V případě FACTA se z pohledu citovaných ustanovení může jednat zejména o následující dva okruhy případů:

1) Předávání údajů se bude dít v mezích sjednané mezinárodní smlouvy. V tomto případě se uvažuje o zapojení daňového aparátu národního státu, skrze něhož by docházelo k předávání údajů. Stát by také garantoval existenci záruk ochrany předávaných údajů.
2) Mezinárodní ujednání nebude podepsáno a předávání údajů bude finančním institucím nařízeno národním či evropským právem. Tento případ klade zvýšené nároky na předávající finanční instituce zejména co se týče tvorby a prokazování záruk ochrany předaných údajů a ve většině případů zahrnuje i nutnost projednání podmínek předávání s dozorovými úřady pro ochranu osobních údajů.

Právní základ – souhlas se zpracováním údajů?

Souhlas se zpracováním osobních údajů je velmi specifickým nástrojem ochrany údajů pro případy, kdy se subjekt údajů může svobodně a dobrovolně rozhodnout o zpracování svých údajů. Souhlas není nezbytný pro většinu běžných životních situací, jako je např. výkon zákonných povinností či plnění smlouvy. Vzhledem k tomu se jeví buď jako nezákonné nebo neplatné jednání, kdy souhlasem (se zpracováním osobních údajů) vyžadovaným od subjektu údajů je podmiňováno sjednání smlouvy či plnění povinnosti vůči úřadům. Takto formulovaný souhlas spíše vykazuje znaky jiného instrumentu ochrany údajů, a to podání informace o zpracování, aby subjekt údajů byl se zpracováním srozuměn.

V případě FATCA se jeví možnost plošného využití souhlasu (ode všech klientů, po delší dobu) jako silně diskutabilní. Ve spojení s možností udělení dodatečných pokut či zdanění (vůči klientům) není naplněn prvek dobrovolnosti souhlasu. Jelikož může být souhlas zpochybněn, modifikován či dokonce odvolán, lze si obtížně představit jeho využití pro potřeby enforcementu, a tedy i pro dlouhodobou realizaci agendy FATCA.

Závěr

V současnosti neexistuje právní základ pro to, aby finanční instituce zpracovávaly osobní údaje klientů pro účely FATCA a tyto údaje předávaly do Spojených států amerických. Ochrana osobních údajů v propojeném světě vyžaduje komplexní systém záruk, který zajistí transparentnost procesu zpracování dat, aniž by bylo bezdůvodně zasahováno do důvěrného vztahu mezi finanční institucí a klientem. Jednotný přístup v rámci EU, příp. systém bilaterálních dohod, by měl posílit vědomí odpovědnosti za zpracování (accountability), např. tím, že budou výslovně projednány otázky týkající se dopadu FATCA na jiné osoby než občany Spojených států či stanoven seznam institucí ve Spojených státech, využívajících předané údaje. V neposlední řadě musí být řešeny otázky zabezpečení údajů a zajištění práv dotčených osob na opravu či výmaz osobních údajů, vč. jejich skutečné prosaditelnosti a kontroly.

Resumé

The issues of FATCA implementation with regard to European rules of personal data protection

Currently there is no legal basis within the EU or national law of a Member State to ensure lawful processing of the data within the scope of FATCA. The text describes FATCA's interaction with the Directive 95/46/EC and outlines an analysis of the data protection implications of FATCA in terms of approaches being suggested regarding its implementation. The Intergovernmental Approach currently being discussed by some Member States and the US would allow for a binding bilateral agreement to be implemented through national legislation and could provide a way of ensuring that obligations are taken into account with full consideration being given to Article 8 of the ECHR in order to demonstrate the necessity and proportionality of data processing. Only a binding agreement can be considered as providing the appropriate legal framework for allowing data controllers to collect and transfer the data referred to in the FATCA.

Možné změny v přístupech pojišťoven při posuzování rizika a následného plánování opatření a zdrojů

Ing. Roman Urban, Ph.D., Ing. Nela Urbanová; Univerzita obrany

V poslední dekádě našeho století převládá názor, že se stále častěji a s větším dopadem objevují katastrofické scénáře mající svůj původ zejména v působení přírodních sil. Podle dat známé zajišťovací společnosti Munich Re je však nárůst významných živelních katastrof nevelký a s ohledem na uvedenou časovou řadu v níže uvedeném grafu[1] můžeme hovořit jen o jakémsi výkyvu v dlouhodobém horizontu.

Graf 1: Největší přírodní katastrofy celého světa 1950–2011

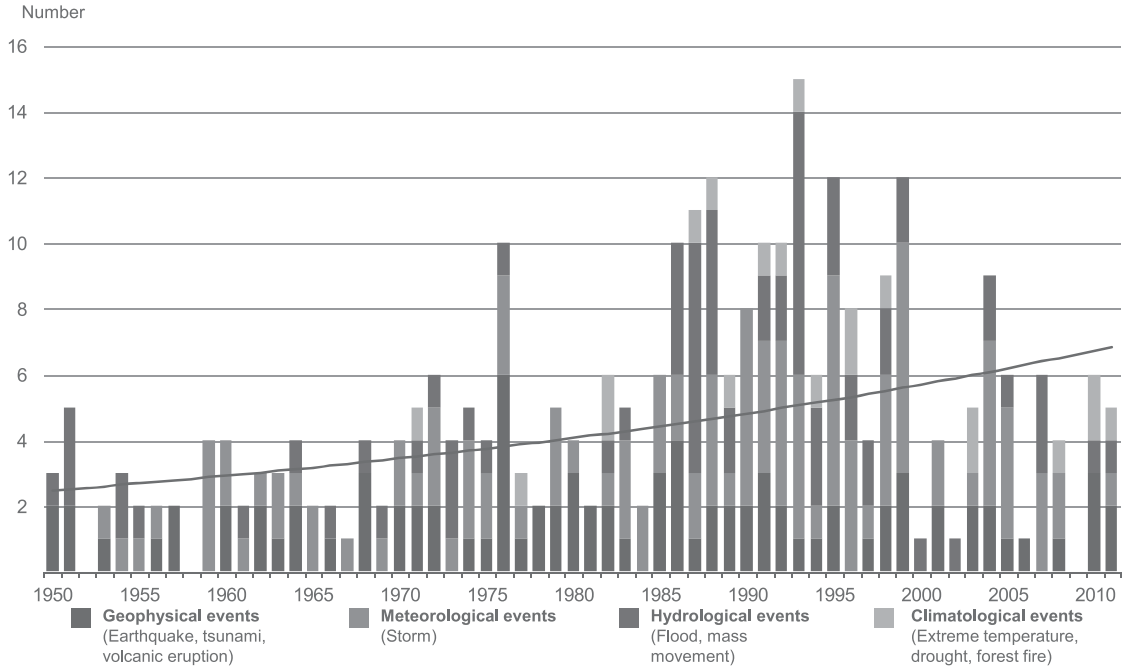

Zdroj: Munich Re, Natcat Service

Tento výkyv je ve své komplexnosti sice nevýznamný, avšak v posledních 15 letech zvířil v oblasti pojišťovnictví „vodu", a to zejména s ohledem na náklady, nebo-li pojistná plnění. Podle dat společnosti Munich Re dosahovaly ztráty[2], v uvedeném časovém období, viz níže prezentovaný graf ztrát z živelních katastrof, extrémních hranic.

[1] Münchener Rückversicherungs-Gesellschaft, Geo Risks Research, NatCatSERVICE: Great natural catastrophes worldwide 1950-2011, München, January 2012.

[2] Münchener Rückversicherungs-Gesellschaft, Geo Risks Research, NatCatSERVICE: Great natural catastrophes worldwide 1950-2011 – Overall and insured losses, München, January 2012.

Graf 2: Výše ztrát z největších přírodních katastrof celého světa 1950–2011

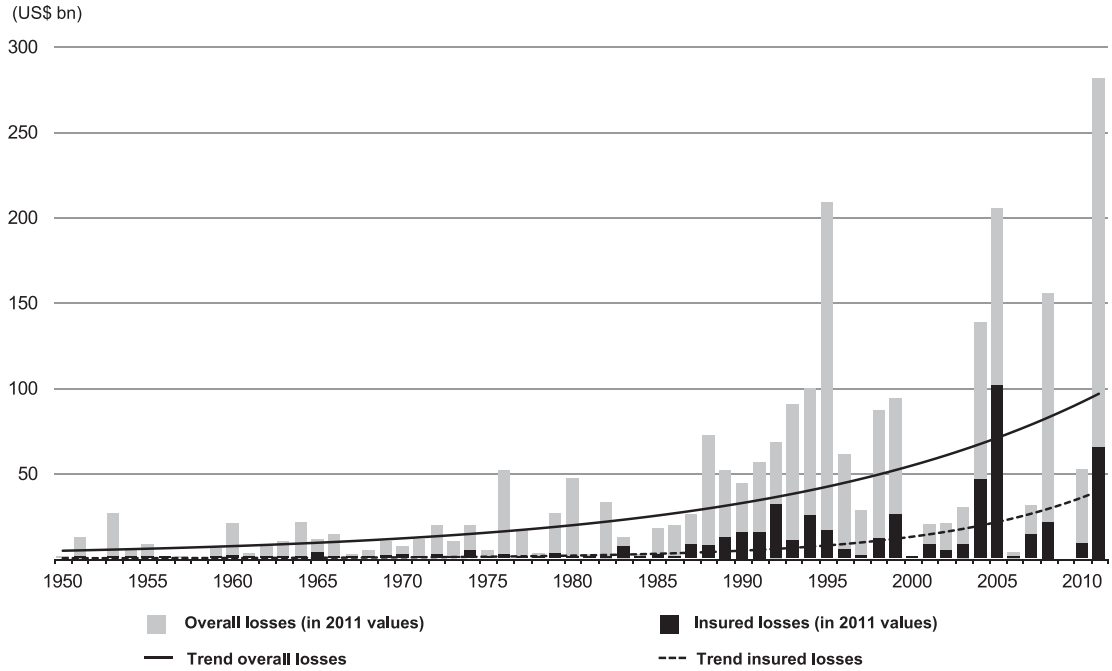

Zdroj: Munich Re, Natcat Service

Z uvedeného se dá tedy dedukovat, že škodní průběh pojišťoven dosahuje vyšších úrovní než jak byly doposud zvyklé. Otázkou zůstává, zda se to dá přisuzovat nárůstu katastrof (frekvenci a dopadu) a nebo jen tomu, že s vývojem společnosti a rostoucím standardem života (majetkové zázemí populace) je při každé katastrofě zasaženo více lidských hodnot, nebo-li každá další katastrofa je dražší. Touto otázkou a vůbec myšlenkou proč jsou škody dražší, se zabýval Dr. Robert Muir-Wood, který ve své publikaci pojednávající o ztrátách z katastrof uvádí[3], že žádný relevantní rostoucí trend přírodních katastrof neobjevil. Současně uvádí vývoj normalizovaných pojistných škod u různých druhů přírodních katastrof v čase, kde je zohledněna inflace a další kritéria ovlivňující hodnotu majetku z hlediska uvedené časové linie, viz níže uvedený graf.

[3] Stuart Miller, Robert Muir-Wood, Auguste Boissonnade: An exploration of trends in normalized weather-related catastrophe losses. In: Climate Extremes and Society, Cambridge University Press 2008

Graf 3: Normalizované ekonomické ztráty z katastrof v letech 1950–2005 (v mld. USD)

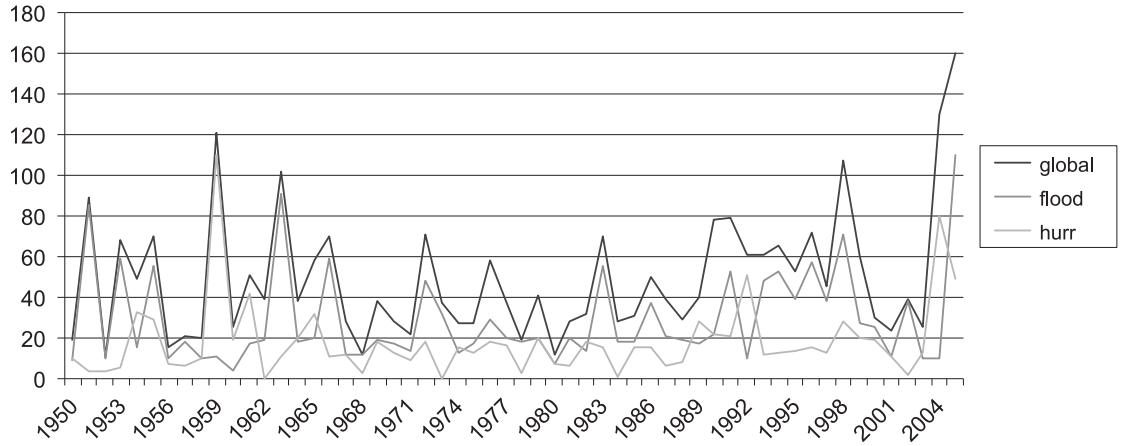

Zdroj: Stuart Miller, Robert Muir-Wood, Auguste Boissonnade: An exploration of trends in normalized weather-related catastrophe losses. In: Climate Extremes and Society, Cambridge University Press 2008

Tento graf říká, že ztráty jsou s ohledem na vývoj společnosti v čase přibližně pořád stejné. Výkyv v roce 2005 je v uvedeném grafu způsoben hurikánem Katrina.

Nezodpovězenou otázkou tu ale zůstává, zda i ceny pojištění reflektují tento vývoj. Zdá se, že s ohledem na fenomén živelních rizik se postupem času mění kvalitativní stránka těchto rizik a jejich správné posuzování a objevuje se problém financování katastrofických škod a s tím ruku v ruce jdoucí zabezpečení stability části finančního trhu, kterým pojišťovnictví bez pochyby je. Zde se otvírá příležitost pro regulaci, a tak vzniká projekt Solvency II, který má za cíl zvýšit stabilitu v oblasti pojišťovnictví, a tím zajistit plnění závazku pojišťovny vůči klientovi. Takto, nezávisle na vlastních aktivitách pojišťoven, vzniká tlak na hledání a přijetí určitých změn v přístupech pojišťoven při posuzování rizika a následného plánování opatření a zdrojů.

K přechodu na regulatorní systém dochází v okamžiku, kdy zásady založené na pravidlech prozíravého podnikání a kapitálové přiměřenosti nejsou již dostatečnou pojistkou před hrozbou rizika. Nabízí se tedy otázka, do jaké míry mohou reglementy a požadavky režimu Solvency II přispět k posuzování a následnému řízení rizika.

Obecně lze říci, že pojišťovny budou v této oblasti nedobrovolně realizovat nemalé výdaje za účelem splnění alespoň minimálních požadavků projektu. S ohledem na to, že pojišťovny již uplatňují systémy, kterými se snaží co nejlépe poznat a řídit riziko a tak minimalizovat své ztráty, lze jen těžko očekávat novější a lepší metody, neboť samotný režim Solvency II nic takového k dispozici pojišťovnám nepředkládá.

I přes splnění všech požadavků tzv. prvního kvantitativního pilíře Solvency II se může vždy objevit megakatastrofa, která bude v aplikovaných matematických výpočtech a modelech absentovat, a která svými dopady ovlivní solventnost pojišťovny nebo dokonce celého pojistného trhu.

Je jasné, že některé hrozby a jejich riziko lze jen těžko předpovídat či dokonce modelovat a vypočítat. Důvodem je jejich absolutní neznalost anebo omezené poznání v podobě chybějících historických dat potřebných k matematizaci rizika. Tyto informace nám na poli nahodilých jevů právě s ohledem na výskyt jedinečných megakatastrof značně chybí, čímž dochází k narušení stability a transparentnosti zákona velkých čísel, na kterém systém pojištění stojí.

Při posuzování rizik, kterých je v rámci pojistné klasifikace celá řada, je možné pro jejich posuzování využít kvalitativních a kvantitativních metod. Jednou z nových metod, která představuje zcela nový možný přístup hodnocení rizika, a která se řadí mezi semi-kvalitativní heuristické postupy zaměřující se zejména na nové hrozby, je i tzv. CASTL[4]. Pod touto ochrannou známkou se skrývá myšlenka zcela nového přístupu k hodnocení rizik, která vychází z učení sémiotiky a sémantiky. Jde o IT/IS podporovanou aplikaci, která může být využita pro zpracování informací a vytváření databáze o reálně existujících rizicích, která se již někdy v minulosti projevila, stejně jako pro zcela nová rizika doposud neprojevená[5]. Prostřednictvím tzv. aplikace MAPA je možné provádět ohodnocování rizik a jejich statistické hodnocení. Množina rankingově ohodnocených rizik, která v předmětné aplikaci vystupují v podobě konkrétních scénářů, je zaznamenávána do MS excelovské tabulky. Každý scénář má svou sémiotickou a sémantickou strukturu a logiku a je v rámci uvedené metodologie nejprve rozložen a následně ohodnocen dle níže uvedené funkční matice scénářů.

[4] ČESKÁ REPUBLIKA – MINISTERSTVO OBRANY, UNIVERZITA OBRANY. C A S T L. Původci: Urban Ru., Urbánek J., Urban Ro. Patentový spis 487577. 2011-07-29.

[5] Urban,Roman & Urbánek,J.F. Computer-Aided Expert System for a Ranking of New Terrorist Threats , In 5th European Computing Conference (ECC '11). WSEAS Press, 2011, Paris, France, ISBN: 978-960-474-297-4.

Tabulka 1: Funkční matice scénáře

	Sémantika					
Sémiotika	Skladba			Morfologie		
Označení	Generation	Operation	Impact	Spreading	Atribute	Re/action
Použití jako	předmět	případ užití	věc	prostředník	jakým způsobem	přídomek
Reprezentováno:	autor, základ, faktor, událost, původce, činitel, zdroj, původ, rod, možnost, scenérie, dřívější, kořen, vůdce, formovač atd.	scéna, jev, fenomén, případ, nehoda, příhoda, epizoda, příběh událost, výskyt, případ, příhoda, popis, možnost , entita	předmět, prvek, úkol, řízení, vlastnost, vlastnictví, schopnost, kulisy, kus, věc, zboží, produkt, artikl, látka, motiv, entita, cíl, účel, věc, téma, předmět, úkol, vlastnost, druh, téma výstup, položka	prostředí, agent, prostředek, zařízení, činitel, přípravek, záměr, okolnost, nástroj, forma, moderátor, dopravník, kontakt, vyjednávač	specifikace, definice, podstata, velikost, nastavení, rys, povaha, určení, význam, diagnóza, rozměr, vybavení, kvalita, znak, podstata, determinace, popis, charakter, symptom, způsobilost	oznámit, reakce, zpětná vazba, faktum, erb, relace, anexe, zábor, realita, vyhlásit, vztah, teze, tvrdit, rozpracování, chování, argument, funkce, operace
Gramatika	nominativ	gerundium	předmět	podstatné jméno	přídavné jméno	sloveso

Zdroj: Aplikace MAPA

Třetí řádek matice s názvem „Označení" reprezentuje v šesti uvedených sloupcích hlavní syntaktické a morfologické kategorie: Generator/Operation/Impact/Spreading/Attribute/Re/Action, (česky Původce/Operace/Účinek/Šíření/Vlastnost/Reakce). Jejich počáteční písmena zvýrazněná tučně („G/O/I/S/A/R") se používají pro označení trasy cesty věty scénáře v Mapě. Čtvrtý řádek s označením „Použití jako" prezentuje variantnost deskriptorů v rámci možného scénáře.

Podstatou aplikace Mapa pro tvorbu rankingu je portfolio ratingově ohodnocených slov, které tvoří základní bázi pro modelaci.

Jednotlivé listy MS excelu aplikace Mapy představují již konkrétní rizika, přesněji scénáře, které jsou prostřednictvím základní databáze a rankingového vzorce ohodnocena. Užitý vzorec rankingu[6] a náhled na příkladové portfolio slov v základní databázi demonstruje blíže uvedený obrázek.

[6] URBAN, Roman. Optimalizace alokace zdrojů pro podporu ochrany obyvatelstva. Brno, 2012. Disertační práce na Fakultě ekonomiky a managementu Univerzity obrany.

Obrázek 1: Výpočet rankingové hodnoty RA

The Map of Insurance Risks Virtual Scenarios Ranking
In event path, the words are red highlighted and directed by G, O, I, S, A, R columns.

Ranking (RA) Formula:

$$RA = \sum_{i=1}^{n} \sum_{j=1}^{c} \frac{y_{ij}}{\max j - \min j}$$

i = <1; n>
j = <1; c>

here n is number of ranked columns
c is numbet of ranked words in columns

New Scenario

Signed	Generator			Operation			Impact			Spreading			Attribute			Re/Action		
Line No.	Subject Author, Root, Factor, Event, Head, Causer, Origin, Seed, Parentage, Resource, Scenery, Former (nominative)	Gv (Generated Value)	GO	Use Case Scene, Event, Phenomenon, Occurrence, Instance, Incident, Account, Option (gerund)	Mp (Multiplicand)	GO	Matter Entity, Goal, Aim, Thing, Topic, Item, Targeting, Property, Article, Theme (object)	Ii (Impact index)	GO	Mediato Environment, Agent, Means, Device, Fixer, Circumstance, Instrument, Negotiator, Condition, Moderator, Conveyer, Contact (noun)	Si (spread index)	GO	How Specification, Definition, Merit, Diagnosis, Size, Facility, Quality, Feature, Nature, Determination, Description, Character, Symptom, Ability (adjective)	Ati (Attribute index)	GO	Predicate Report, Reaction, Feedback, Fact, Blazon, Relation, Thesis, Claim, Elaboration, Behaviour, Argument, Operation function (verb)	Ai (Action index)	GO
18	Salesman	28		*producing*	0.09		penalty	18		regulation	38		procedural	49		obstruct	50	
19	Scenario	10		*saving*	0.25		people	90		source	37		suitable	30		open	5	
20	Sender	9		*fulfilling*	0.08		performance	90		system	49		tax	18		overflow	17	
21	Situation	5		*spreading*	0.2		position	70		technology	45		traffic	2		peril	65	
22	Staff	40		*suffering*	0.8		profit	85		time	48		unauthorized	40		rumour	23	
23	Starter	40		*threatening*	0.17		property	21		transit	4		untimely	33		stop	70	
24	System	90		*using*	0.1		salary	10		underground	2		vulnerable	29		stress	22	
25	Terrorist	100		*missing*	0.15		sell	60		water	14		wrong	38		threaten	68	
26	Other			other			other			other			other			other		

max j	100	0.99	100	50	50	95
min j	5	0.05	5	2	2	3
max j - min j	95	0.94	95	48	48	92
y_{ij} / (*max j - min j*)						

Scenario NO.
Analyse RA=

Zdroj: aplikace Mapa

Každý uživatel si může podle jím definovaných rizik vytvořit několik milionů scénářů, a to velmi snadno a rychle. Je nutné pouze specifikovat scénář a jeho ratingové parametry, další výpočet již probíhá automaticky.

Pro názornost je výpočet spolu s programovou cestou parciálně uveden na konkrétním scénáři z oblasti personálních rizik, např. „Unauthorized misusing of personnel data by hacker" (Neautorizované zneužití osobních dat počítačovým pirátem).

Obrázek 2: Programová cesta aplikace Mapa u vybraného příkladu

The Map of Insurance Risks Virtual Scenarios Ranking
In event path, the words are red highlighted and directed by G, O, I, S, A, R columns.

Signed	Generator			Operation			Impact			Spreading			Attribute			Re/Action		
Line No.	Subject Author, Root, Factor, Event, Head, Causer, Origin, Seed, Parentage, Resource, Scenery, Former (nominative)	Gv (Generated Value)	GO	Use Case Scene, Event, Phenomenon, Occurrence, Instance, Incident, Account, Option (gerund)	Mp (Multiplicand)	GO	Matter Entity, Goal, Aim, Thing, Topic, Item, Targeting, Property, Article, Theme (object)	Ii (Impact index)	GO	Mediator Environment, Agent, Means, Device, Fixer, Circumstance, Instrument, Negotiator, Condition, Moderator, Conveyer, Contact (noun)	Si (spread index)	GO	How Specification, Definition, Merit, Diagnosis, Size, Facility, Quality, Feature, Nature, Determination, Description, Character, Symptom, Ability (adjective)	Ati (Attribute index)	GO	Predicate Report, Reaction, Feedback, Fact, Blazon, Relation, Thesis, Claim, Elaboration, Behaviour, Argument, Operation function (verb)	Ai (Action index)	GO
1	Accident	43		*affecting*	0.5		accountacy	8		air	3		attractive	6		break	18	
2	Activity	6		*aiming*	0.5		building	15		arson	15		criminal	45		bring	3	
3	Area	8		*changing*	0.6		business	100		competence	46		cybernetic	40		bully	15	
4	Attack	60		*damaging*	0.9		chaos	13		confusion	6		explosive	14		burn	20	
5	Calculation	42		*deforming*	0.22		client	75		economy	40		external	27		clash	88	
6	Catastrophe	95		*destroying*	0.7		company	80		explosion	5		improvised	8		collapse	95	
7	Collegue	20		*disrupting*	0.21		data	20	G; 11	finance	37		inadequate	34		destroy	90	
8	Department	50		*replacing*	0.09		demand	35		fire	10		inappropriate	32		discontinue	55	
9	Error	64		*functioning*	0.12		disorder	11		hazard	25		incapable	20		discriminate	12	
10	Establishment	50		*servicing*	0.1		effect	5		illness	20		inefficient	31		evacuate	15	
11	Hacker	80	end	*helping*	0.19		emergency	21		IT-IS	47		internal	28		feedback	4	
12	Initiator	35		*staffing*	0.05		energy	25		lack	40		key	35		fluctuate	7	
13	Manager	38		*interrupting*	0.1		environment	70		panic	18		natural	5		harass	10	
14	Material	24		*assessing*	0.18		governance	95		piracy	30		payroll	15		hoax	16	
15	Organisation	88		*killing*	0.99		information	15		population	50		personnel	50	I; 7	injure	87	
16	Person	18		*lacking*	0.08		money	10		position	33		preparedness	12		make	3	
17	Process	90		*misusing*	0.65	A; 15	payment	28		pressure	4		private	10		mislead	40	
18	Salesman	28		*producing*	0.09		penalty	18		regulation	38		procedural	49		obstruct	50	
19	Scenario	10		*saving*	0.25		people	90		source	37		suitable	30		open	5	
20	Sender	9		*fulfilling*	0.08		performance	90		system	49		tax	18		overflow	17	
21	Situation	5		*spreading*	0.2		position	70		technology	45		traffic	2		peril	65	
22	Staff	40		*suffering*	0.8		profit	85		time	48		unauthorized	40	O; 17	rumour	23	
23	Starter	40		*threatening*	0.17		property	21		transit	4		untimely	33		stop	70	
24	System	90		*using*	0.1		salary	10		underground	2		vulnerable	29		stress	22	
25	Terrorist	100		*missing*	0.15		sell	60		water	14		wrong	38		threaten	68	
26	Other			other			other	0		other			other			other		

max j	100	0.99	100	50	50	95
min j	5	0.05	0	2	2	3
max j - min j	95	0.94	100	48	48	92
y_{ij} / (*max j - min j*)	0.84	0.69	0.20	0.00	1.88	0.00

Scenario NO. 4 Unauthorized misusing of personnel data by hacker

Analyse RA= 3.61

Zdroj: aplikace Mapa

Finální RANKINGové ohodnocení zvoleného scénáře je tedy 3, 6, což umožňuje posoudit závažnost scénáře a současně následnou konečnou komparaci s jinými riziky – scénáři.

Hodnocení rizik pomocí virtuálních scénářů je dynamická metoda, uživatelsky přátelská, s potenciálem pro získávání předběžných informací o riziku a jeho potřebách při jeho řízení a nárocích na omezené ekonomické zdroje. Tato metodologie se hodí zejména tam, kde s ohledem na danou skupinu rizik bude obtížné získat historická data pro jejich modelaci a konkrétní výpočet pro určení distribuční funkce, jak nabízí třeba metoda Loss Distribution Approach. Obecně je využitelná tedy pro všechny případy, kde lze jen velice obtížné exaktně a kvantitativně vyjádřit možnou hodnotu ztrát existujících nebo budoucích hrozeb.

V porovnání například s kvalitativní metodou hodnocení rizika, která vychází z expertního hodnocení o četnosti a zranitelnosti (dopadech) daného rizika, využití tzv. Risk Matrix[7,8], jež je v zjednodušené podobě prezentována níže uvedeným obrázkem, aplikace Mapa eliminuje některé její nedostatky a je schopná vytvářet komplexnější predikci vývoje hrozby.

Obrázek 3: Mapa rizik

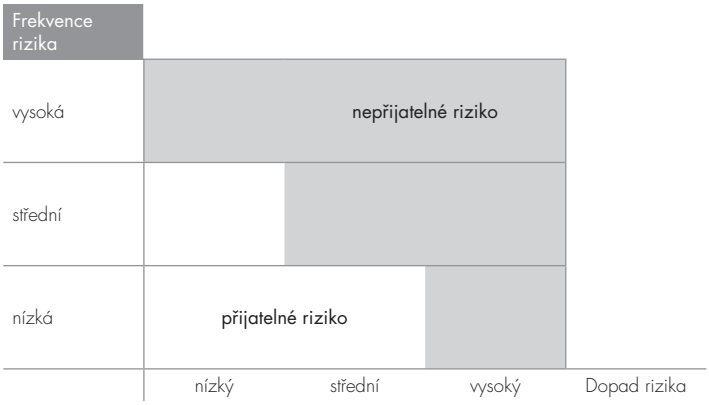

Zdroj: [7/8/]

Slabá místa této matice rizik při jejich hodnocení spočívají zejména v[9]:

1. Matice rizik může identicky vyhodnotit jinak kvalitativně velmi odlišná rizika.
2. Na bázi hodnocení matice rizik nemůže být dosaženo efektivní alokace zdrojů.
3. Hodnocení dopadů některých rizik (zejména neznámých) je velmi obtížné s ohledem na nedostatečné informace a neznámé konsekvence rizika.

[7] United States Department of Defense, Risk Management Guide for DoD Acquisition, August 2006
[8] Goddard Space Flight Center, NASA, Risk Management Reporting, GSFC-STD-0002, 8 May 2009
[9] Cox, L.A. Jr., 'What's Wrong with Risk Matrices?', Risk Analysis, Vol. 28, No. 2, 2008

Naopak aplikace Mapa umožňuje velmi přesnou specifikaci rizika v podobě konkrétních scénářů události, při své klasifikaci a přesném popisu rizika zvyšuje efektivitu alokace zdrojů a umožňuje uživateli modelovat veškeré variace a konsekvence rizika s následným vzájemným posouzením. Dalším přínosem je i to, že uvedeným postupem dosáhneme koherence a komplexnosti, jež je v rámci národních i nadnárodních norem vyžadována. V každé pojišťovací společnosti v daném pojišťovacím konglomerátu hodnotí riziko jeho vlastník spolu s odpovědným risk managerem. S ohledem na závažnost situace však nemůžeme hovořit o expertní hodnotící skupině a ani o objektivním posouzení. Proto dochází k tomu, že mnoho stejných rizik je v různých pojišťovnách posouzeno odlišně a systém Risk Matrix Assessment na úrovni skupiny ztrácí svou koherenci a kompatibilitu.

Aktuální problémy a rychlý turbulentní vývoj v oblasti finančních trhů společně s nedávným krizovým obdobím deklarují nutnost změn v přístupech pojišťoven při posuzování rizika a následného plánování opatření a zdrojů tak, aby byl pojistný sektor i nadále stabilní a vůči klientům solventní. Výše zmíněná nová metoda posuzování rizika je jednou z praktických ukázek, jak by mohl pojistný systém reagovat a být připraven k řešení asymetrických hrozeb v rámci budoucího vývoje.

Resumé

Possible changes in insurers' approaches to risk assessment and subsequent planning of measures and resources

Nowadays in the turbulent times risk management is a basic function of every financial institution, including an insurance company. A regulatory system is used in the situation when principles based on prudent business activities and the company's solvency are malfunctioning and systematic risk is an upcoming threat.

A new European Union's concept based on risk management and aiming at solvency of insurance companies called Solvency II is one of many ways how to respond to the growing insurance costs of major natural catastrophes.

However, guidelines and requirements of Solvency II do not include exact methodology of risk assessment for managing and mitigating risks and threats. Therefore insurance companies that already make efforts to recognize and manage risks will need to adopt new attitudes on how to evaluate these risks practically and to plan consequently suitable arrangements and resources.

The paper deals with basic information about a brand new semi-qualitative method that is useful for classification and ranking of risks (risk scenarios). This dynamic model is not based on the past data and eliminates some deficiencies of existing methods such as the Risk Matrix Assessment model.

The new model shows one of many possibilities how the insurance market could react and be prepared for solving the asymmetric threat in the future.

The paper deals with basic information about brand new semi-qualitative method that is useful by classification and ranking of risks (risk scenarios). This dynamic model is not based on the data of past and eliminates some deficiencies of existing methods such as of Risk Matrix Assessment model.

The new model shows one of many possibilities how could insurance market react and be prepared for solving the asymmetric threat in the future.

Pasivní bezpečnost motorových vozidel

prof. Ing František Vlk, DrSc.

1. část – Předpisy EHK – OSN

Aktivní bezpečnost karoserie jsou opatření, která zmenšují možnost vzniku dopravní nehody. Pasivní bezpečností naproti tomu rozumíme všechna opatření, která zmenšují následky nehody pro všechny zúčastněné osoby. Pasivní bezpečnost nezahrnuje tedy jen vnitřní bezpečnost, tzn. ochranu vlastních cestujících, ale také ochranu ostatních účastníků silniční dopravy (obr. 1). Ochrana cestujících je určována vnitřní a vnější kompatibilitou (kompatibilita = slučitelnost, snášenlivost).

Opatření k zajištění vnitřní a vnější bezpečnosti slouží k tomu, aby všem účastníkům silniční dopravy byla v případě nehody zajištěna co největší naděje na přežití a riziko poranění bylo co nejmenší.

Pro zvýšení pasivní bezpečnosti automobilů je nezbytné soustavně analyzovat dopravní nehody a provádět systematický biomechanický výzkum.

Z hlediska zákonodárství jsou požadavky na pasivní bezpečnost stanoveny v ČR zákonem č. 56/2001 Sb. a vyhláškou „O technických podmínkách provozu silničních vozidel na pozemních komunikacích" a vyhláškou Ministerstva dopravy a spojů č. 341/2002 Sb. „O schvalování technické způsobilosti a technických podmínkách provozu vozidel na pozemních komunikacích" a homologačními předpisy Evropské hospodářské komise OSN (EHK, ECE = Economic Commision of Europe). V zemích Evropské unie (EU) navíc platí směrnice Evropské společnosti (ES), do roku 1993 směrnice Evropské hospodářské společnosti (EHS, EEC = European Economic Community). Důležité jsou také předpisy a normy USA (FMVSS = Federal Motor Vehicle Safety Standard), které v některých případech daly impuls k vypracování předpisů EHK.

Pojištění motorových vozidel

Dobrá pojistka pomůže řidiči při řešení životních situací, které vzniknou při poškození vozidla, resp. cestujících osob. Dle posledních ucelených statistik šetřila Policie ČR v roce 2009 celkem 74 000 dopravních nehod, tedy o 53% méně než v roce 2008. Neznamená to však, že by o stejné procento klesl celkový počet dopravních nehod na českých silnicích. Podle statistik pojišťoven totiž ve skutečnosti dopravních nehod mírně přibylo. Za celý rok 2009 jich pojišťovny evidovaly 267 000, což je o 3% více než v roce 2008. Tento rozdíl ve statistikách je způsoben skutečností, že se změnou Zákona o provozu na pozemních komunikacích došlo ke zvýšení limitu výše

škody pro přivolání policie k dopravní nehodě. Zatímco do roku 2008 platila povinnost volat policii ke každé nehodě, u níž došlo ke zranění, usmrcení, poškození majetku třetích osob nebo ke škodě na některém z vozidel vyšší než 50 000 Kč, od roku 2009 se limit poškození zvýšil na 100 000 Kč. To znamená, že pokud dojde ke škodě pouze na vozidlech, která nepřevyšuje na žádném z nich limit 100 000 Kč, není taková nehoda zaznamenána ve statistikách policie.

K největšímu počtu dopravních nehod zpravidla dochází v měsících duben a květen. Kromě toho, že povinnost mít pojištění odpovědnosti z provozu vozidla je dána zákonem, fakt, že Česká kancelář pojistitelů každoročně vyplácí z garančního fondu škody způsobené nepojištěnými řidiči v řádu stovek milionů Kč, svědčí o tom, že i pro zkušené a dlouholeté řidiče může mít tento předpoklad fatální důsledky. Ani havarijní pojištění není pro zkušené řidiče od věci. Srážce s lesní zvěří, krádeži nebo živelné pohromě totiž zabránit nemohou.

Povinné ručení se vztahuje nejen na škody na vozidlech, ale – a to hlavně – na škody na zdraví. Z povinného ručení hradí pojišťovny zraněným poškozeným bolestné, ztížení společenského uplatnění, ušlý výdělek, náklady léčení, výpomoc v domácnosti, ale také zdravotním pojišťovnám jejich regresní nároky za léčení zraněných. Pokud se škody na věci (na osobních motorových vozidlech) pohybují v řádech desetitisíců až statisíců korun a v případě autobusů nebo kamionů až okolo jednoho mil. Kč, pak škody na zdraví se snadno vyšplhají na částky v rozmezí jednoho až sta milionů Kč.

Pořídit si automobil nebývá zanedbatelná investice – zvláště, když si kupujete nový nebo mírně ojetý vůz. Havarijní pojištění vás v takových případech ochrání před finančními následky škod. A pokud si vyčíslíte ceny za opravy nebo poskytované asistenční služby, nebo si přestavíte částku, kterou budete muset vynaložit na nový vůz v případě, že je vám vaše stávající vozidlo odcizeno, je investice do havarijního pojištění více než rozumná. Dobří řidiči navíc mohou počítat s tím, že jim většina pojišťoven nabídne až 50% bonus, který si mohou přinést z předchozí pojišťovny. Výrazná sleva bývá také poskytována za zabezpečení vozidla proti krádeži. Pokud si pojištění sjednáte prostřednictvím internetu, získáte další slevu. Nehoda není náhoda. Nečekejte na náhodu a pojistěte své vozidlo.

Na internetu jsou různé rady pro pojištění motorových vozidel, např. **www.jaksepojistit.cz, www.bezpojisteni.cz.** Na Facebooku jsou také různé dobré rady, jako např. fakta o pojištění vozidel, produktové listy, nabídka produktů, slovník pojmů, otázky a odpovědi, kontakt.

Pojištění odpovědnosti z provozu vozidla je ze zákona č. 168/1999 Sb. povinné a každé vozidlo, zapsané v registru vozidel, je musí mít sjednané. Zákon také stanovuje, že tuto povinnost musí splňovat každé vozidlo, ponechané na pozemní komunikaci. Pokud nemáte pojištění sjednané, hrozí vám vysoké pokuty a sankce.

Za každý den, kdy vozidlo nebylo pojištěno, zaplatí majitel či provozovatel vozidla příspěvek do garančního fondu České kanceláře pojistitelů. Jeho denní sazba se pohybuje podle druhu vozidla od 20 do 300 Kč. Správní orgány mohou navíc za provozování vozidla bez povinného ručení udělit pokutu od 5 000 Kč do 40 000 Kč. A pokud řidič nepředloží při silniční kontrole na požádání příslušníka Policie ČR platnou zelenou kartu, může mu být udělena pokuta až 3 000 Kč.

Pokud víte, že vozidlo nebudete po nějakou dobu potřebovat, pak máte možnost dočasně je vyřadit z registru vozidel (odevzdat na registru vozidel tabulky s registrační značkou a osvědčení o registraci vozidla). Takto dočasně vyřazené vozidlo nesmí na veřejně přístupnou komunikaci, ale nemusíte za ně platit pojistné, ovšem jen za předpokladu, že také dočasné vyřazení oznámíte své pojišťovně. Pokud víte, že vozidlo již nebudete provozovat, vyřaďte je z registru vozidel trvale.

Pojistěte své vozidlo. Nehoda není náhoda. Nečekejte na náhodu a pojistěte své vozidlo.

Jaká základní rizika kryje havarijní pojištění. Havárie, živly, odcizení vozidla, vandalismus. **Pojišťovna** Vám poradí, jak postupovat, když: viník ujel od nehody, srazil jste srnu, vozidlo zničila povodeň, zničil jste auto na poškozené vozovce, naboural jste vypůjčené auto.

Pasivní bezpečnost a předpisy k zajištění ochrany

Pasivní bezpečností rozumíme souhrn všech konstrukčních a výrobních opatření, jejichž posláním je omezení možnosti poranění a ztrát na lidských životech, popř. i snížení hmotných ztrát, dojde-li k nehodě, ať již zaviněné lidským činitelem, vozovkou, či technickým stavem vozidla.

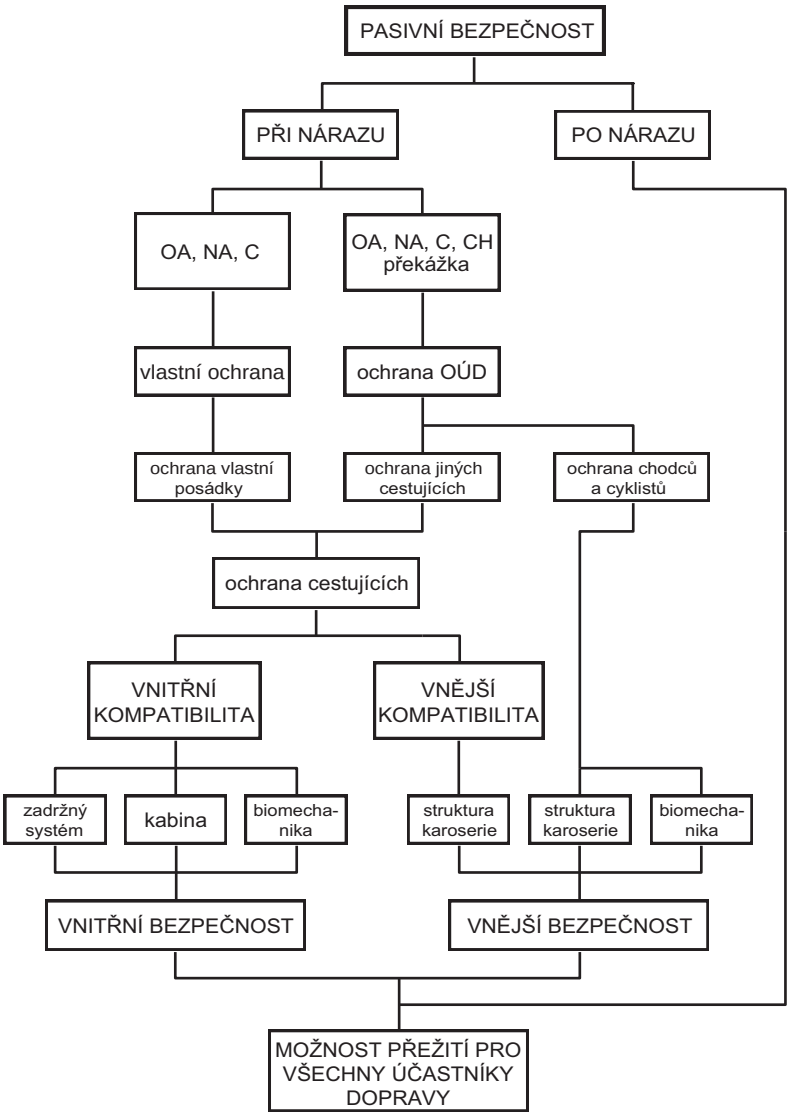

Obr. 1 Pasivní bezpečnost: OA – osobní vozidla; NA – nákladní vozidla; C – cyklisté a motocyklisté; CH – chodci; OÚD – ostatní účastníci dopravy

Dojde-li k nehodě, potom o přežití a minimálním ohrožení rozhodují tato základní kritéria:
– maximální vzniklé přetížení organismu a doba jeho trvání;
– zbytkový prostor přežití;
– možnost poranění o řídící a ovládací ústrojí vozidla, resp. o povrch vnitřního prostoru;
– možnost včas vozidlo opustit;
– riziko vzniku požáru.

Pasivní bezpečnost vozidla plní své poslání jednak při nárazu – tehdy rozeznáváme její vnější funkci (tj. míru agresivnosti vůči ostatním účastníkům silničního provozu) a vnitřní funkci (schopnost ochrany posádky) a jednak po nárazu, kdy na ní závisí možnost vyproštění posádky i míra snížení rizika požáru.

Mezinárodní předpisy EHK – OSN obsahují řadu předpisů z této oblasti, jejichž požadavky musí vozidla splnit, aby mohla být v rámci smluvních stran Ženevské dohody („O přijetí jednotných podmínek pro homologaci (tj. ověřování shodnosti) a o vzájemném uznávání homologace výstroje a součástí motorových vozidel" – 1958) připuštěna do silničního provozu. Tyto homologační předpisy nespecifikují přímo konstrukční řešení, ale požadují předepsané účinky a vlastnosti.

Velká část předpisů EHK – OSN je zaměřena na zajištění vnitřní pasivní bezpečnosti posádky, tab. To tkví ve skutečnosti, že v této oblasti byly zatím nejnaléhavější problémy, a že odpovídajícími bezpečnostními opatřeními je možno nejrychleji zlepšit bilanci nehod.

Předpis EHK-R 11 stanovuje podmínky pro odolnost zámků a závěsů dveří. Zámky i závěsy se zatěžují v příčném i podélném směru. Zámek se kontroluje v poloze správně zavřených dveří i v poloze, kdy dveře nejsou zcela zavřeny. Zkoušku doplňuje výpočet odolnosti zámku proti samovolnému otevření při zrychlení 30 g. Každý systém dveřních závěsů musí snést při zcela uzavřené poloze v podélném směru sílu 11,1 kN a v příčném směru 8,9 kN. Soustava dveřní západky a střelky musí snést v podélném směru sílu 11,1 kN a příčně 8,9 kN, při polouzavřené poloze podélnou i příčnou sílu 4,5 kN.

Požadavky na bezpečné řízení jsou uvedeny v Předpisu EHK-R 12, který specifikuje chování řídícího ústrojí osobních automobilů, je-li vystaveno dvěma druhům sil, a to:
a) silám vzniklým při čelním nárazu, které mohou způsobit zpětný pohyb řídícího ústrojí;
b) silám způsobeným setrvačností těla řidiče v okamžiku nárazu na volant (zkouška nárazem torza). První kritérium se posuzuje při bariérové zkoušce, kdy vozidlo o pohotovostní hmotnosti a bez figuríny narazí na betonovou bariéru rychlostí 48,3 km/h a sleduje se vodorovný posuv horního konce sloupku řízení směrem vzad vodorovně s podélnou osou vozidla, tj. proti řidiči; tento posuv nesmí přesáhnout 127 mm. Při zkoušce nárazem torza (obr. 2) je vržena tato přesně specifikovaná část trupu figuríny na volant rychlostí 24,1 km/h, přičemž síla na torze nesmí přesáhnout 11,1 kN.

Část vozidla	Předpis EHK	Směrnice ES/EHS	Norma FMVSS
zámky a závěsy dveří (OA)	R 11	70/387	206
náraz na sloupek řízení (OA)	R 12	74/297	203, 204
úchyty bezpečnostních pásů (OA)	R 14	76/115	210
bezpečnostní pásy pro dospělé (OA, NA, A)	R 16	77/541	208, 209
pevnost sedadel a jejich uchycení (OA)	R 17	74/408	207
vnitřní výčnělky osobních vozidel (OA)	R 21	74/60	201
		78/632	201
opěrky hlavy (OA, NA, A)	R 25	78/932	202
pevnost budek nákladních vozidel (NA)	R 29		208
náraz na vozidlo zezadu (OA)	R 32		301
náraz na vozidlo zepředu (OA)	R 33		208, 301
ochrana proti požáru (OA)	R 34		301
konstrukce vozidel pro hromadnou přepravu osob (A)	R 36	76/761	
bezpečnostní skla a zasklívací materiály (OA, NA, A)	R 43	92/22	205, 212
zadržovací zařízení pro děti (OA)	R 44		213
zařízení proti podjetí zezadu (NA)	R 58		
pevnost karoserie autobusu (A)	R 66	92/114	
boční ochrana (NA, P)	R 73		
sedadla a úchyty (A)	R 80		
zařízení proti podjetí zepředu (NA)	R 93		
ochrana cestujících při čelním nárazu (OA)	R 94	96/79	208
ochrana cestujících při bočním nárazu (OA)	R 95	96/27	214, 301
převrácení na střechu (OA)			216

Tab. 1 Předpisy zajišťující vnitřní pasivní bezpečnost cestujících: OA – osobní vozidla; NA – nákladní vozidla; A – autobusy; P – přípojná vozidla

Předpis EHK – R 14 stanoví podmínky pro kontrolu zakotvení bezpečnostních pásů **(obr. 3)**. Podle tohoto předpisu se kontroluje umístění a pevnost kotevních míst a jsou v něm uvedeny podmínky pro zkušební zařízení. Tažná síla musí působit pod úhlem 10 ± 5 nad vodorovnou rovinou a zkušebního zatížení musí být dosaženo v nejkratším možném čase. Zakotvení bezpečnostních pásů musí odolávat uvedenému zatížení nejméně po dobu 0,2 s. Při zkoušce musí být sedadla umístěna v nejzadnější poloze a všechna kotevní místa stejné skupiny sedadel se musí zkoušet současně. Pásy se zatěžují prostřednictvím figuríny, kterou předpis rovněž stanoví. Dvoubodový břišní pás se zakotvením na podlaze se zatěžuje silou 22,3 ± 0,2 kN. Tříbodový pás s dvěma kotevními místy na podlaze a jedním bočním se zkouší zatížením 13,5 ± 0,2 kN na každou větev pásu, tj. břišní i ramenní. Při doplňkové zkoušce se zatěžuje diagonální hrudní pás silou 22,5 ± 0,2 kN.

Předpis EHK – R 16 stanoví homologační podmínky bezpečnostních pásů pro dospělé osoby. Kontrolují se všechny součásti pásu, tj. uzavírací přezka, seřizovací zařízení, připevňovací kování, popř. další části a vlastní popruhy. U tuhých částí se kontroluje statická pevnost v tahu, spolehlivost a odolnost proti atmosférickým vlivům. Popruhy musí vyhovět statickým zkouškám v tahu, a přitom odolávat světlu, chladu teplu a účinkům vody. Celá souprava bezpečnostního pásu se také podrobuje dynamickým zkouškám, kdy se zkušební vozík s upoutanou figurínou zabrzdí z rychlosti 50 km/h nárazem tak, aby brzdná dráha vozíku byla 400 ± 50 mm.

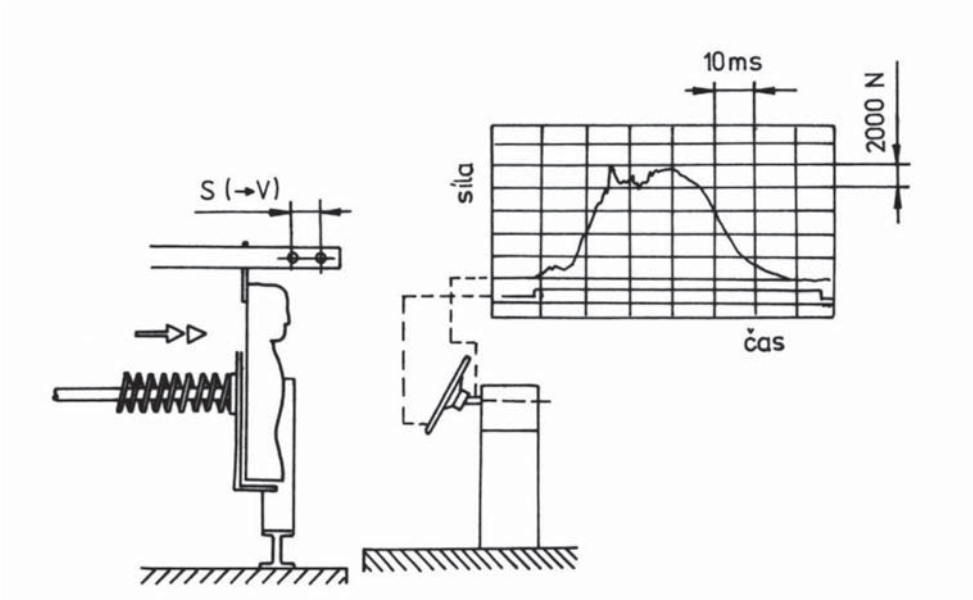

Obr. 2 Schéma zkoušky nárazem torza podle Předpisu EHK – R12

Předpis EHK – R 17 se týká pevnosti sedadel a jejich upevnění do podlahy (obr. 4). Mechanismus pro úhlové nastavení opěradla se kontroluje pomocí zkušební figuríny zatěžováním momentem 530 Nm vůči H – bodu. Dalšími statickými zkouškami se kontroluje seřizování a blokovací mechanismus sedadla v podélném směru, jakož i pevnost kostry vlastního sedadla, která se zatěžuje v těžišti kompletního sedadla dvacetinásobkem jeho tíhy. Tyto zkoušky sedadel se doplňují výpočtem, který kontroluje seřizovací a blokovací zařízení proti samovolnému odjištění při působení přetížení 20 g.

Předpis EHK – R 21 stanoví podmínky pro vnitřní vybavení vozidla včetně uspořádání ovládacích orgánů, střechy, opěradel a zadní části opěradel. Předpis definuje tzv. referenční oblast nárazu hlavy, zahrnující všechny nezasklené plochy vnitřního prostoru vozidla, které mohou přijít do styku s kulovou maketou hlavy o průměru 165 mm; tato maketa je částí zkušebního zařízení. Všechny výčnělky, které jsou ve vnitřní přední části prostoru pro cestující včetně referenční oblasti, musí mít patřičná zaoblení. Působením vodorovné síly 378 N se musí zatlačit do základové desky nebo oddělit a nesmějí mít žádné nebezpečné hrany ani výčnělky. Kontroluje se i míra pohlcování energie přístrojovou deskou v oblastech nárazu hlavy předních cestujících a částmi opěradel předních sedadel, které jsou v oblasti nárazu hlavy zadních cestujících. Tato zkouška se provádí způsobem jako zkouška opěrek hlavy, což znamená, že kulová hlavice zkušebního zařízení udeří do opěradla rychlostí 24,1 km/h a její zpoždění nesmí přesáhnout 80 g kontinuálně po dobu více než 3 ms.

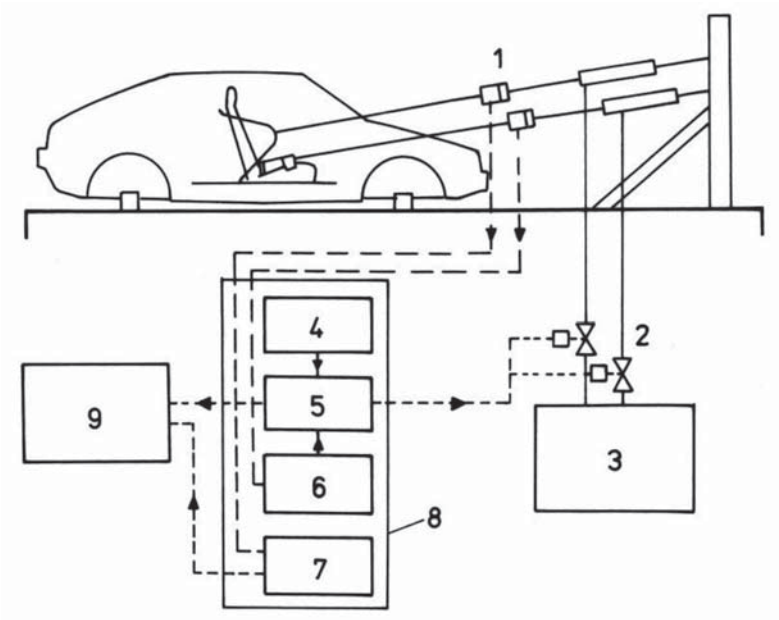

Obr. 3 Schéma zkušebního stavu pro kontrolu zakotvení bezpečnostních pásů podle Předpisu EHK - R14): 1 – snímače sil; 2 – servoventily; 3 – hydraulický zdroj; 4 – funkční generátor; 5 – zesilovač regulační; 6, 7 – měřící zesilovače; 8 – elektronické zařízení; 9 – zapisovač nebo tiskárna

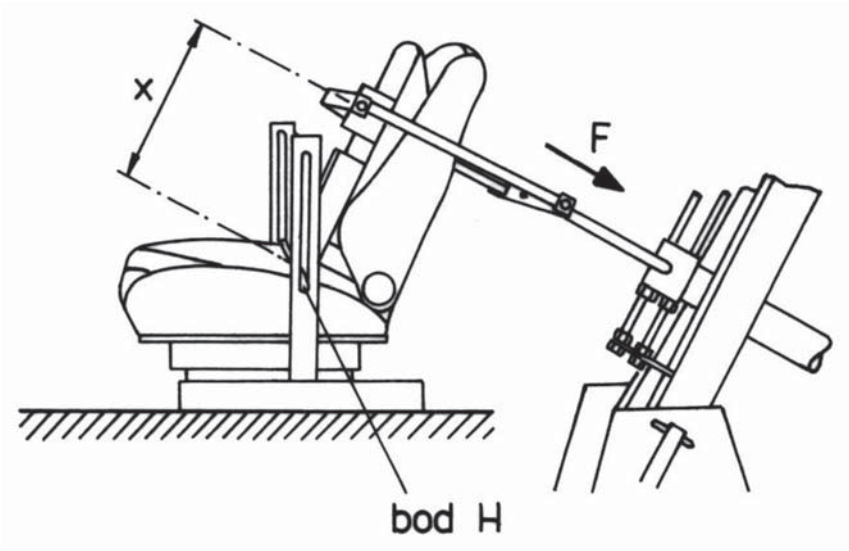

Obr. 4 Stav pro zkoušky sedadel podle Předpisu EHK – R17

Předpis EHK-R 25, který stanoví podmínky pro pevnost a geometrii opěrek hlavy, úzce souvisí se zkouškou sedadel. Tento předpis se vztahuje na všechny opěrky, ať jsou trvalou součástí sedadel nebo odnímatelné. Kontrolují se rozměry a umístění opěrky ve vztahu k H – bodu (obr. 5). Provádí se statická zkouška, kdy na opěrku působí přes kulovou hlavici přípravku moment 374 Nm k bodu H. Deformace při tomto zatížení nesmí překročit 102 mm. Zatížení se zvětšuje až do síly 885 N, přičemž nesmí dojít k poruše opěrky. Dále se kontroluje pohlcování nárazové energie: kulová hlavice kyvadla nebo jiného zařízení udeří do opěrky v dosedací ploše rychlostí 24,1 km/h a měří se průběh zpoždění na kulové hlavici, která opět nesmí přesáhnout hodnotu 80 g po dobu 3 ms.

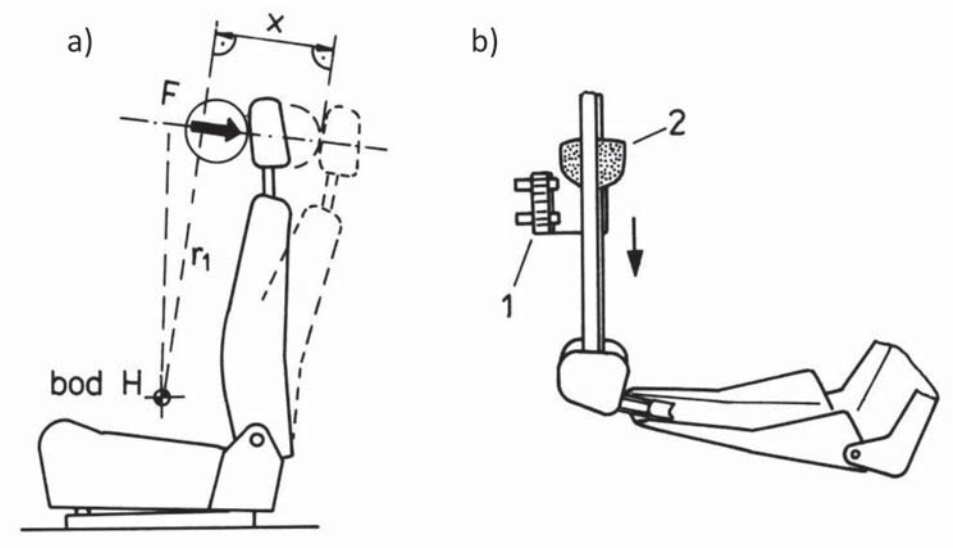

Obr. 5 Zkoušky hlavových opěrek podle Předpisu EHK – R 25: a – statická zkouška; b – dyna¬mická zkouška: 1 – světelné závory; 2 – zkušební hlavice se snímačem zrychlení

Předpis EHK – R 29 stanoví podmínky pro pevnost budek nákladních automobilů o celkové hmotnosti větší než 7000 kg.
Zkouší se:
a) odolnost proti čelnímu nárazu (zavěšené kyvadlo narazí na přední spodní část budky momentem 44 kNm);
c) odolnost střechy při převrácení (střecha budky je zatížena rovnoměrně rozloženým statickým zatížením, které odpovídá polovině maximální tíhy vozidla, nejvýše však 98,1 kN);
d) odolnost zadní stěny budky proti posunutí nákladu (zadní stěna je zatížena rovnoměrně rozloženým tlakem – vodorovně a rovnoběžně k střední podélné rovině vozidla- a to 1,96 kN na 1 tunu užitečné hmotnosti).
Při zkouškách a) a c) je kabina připevněna k celému vozidlu; zkouška b) může být provedena také na odděleném rámu; vozidlo a rám musí být při zkoušce upevněny. Kabina řidiče se během zkoušek nesmí oddělit od podvozku a nesmí dojít k otevření žádných dveří. Po zkoušce musí budka zaručovat prostor pro přežití, který se měří 50% figurínou. Při zaměření odpovídá bod H bodu R.

Předpis EHK-R 32 zkouška napodobuje stav, který vznikne při nárazu jiným pohybujícím se vozidlem zezadu. Ověřuje, zda vozidlo splňuje požadavky týkající se chování nosné struktury vozu pro cestující. Po předepsaném nárazu zkušebního zařízení (nárazový vozík o předepsané hmotnosti 1100 ± 20 kg) rychlostí 35 až 38 km/h

nesmí podélné posunutí referenčního bodu sedění R zadních sedadel vůči zvolenému vztažnému bodu v nedeformované části karoserie přesáhnout 75 mm. Navíc po zkoušce nesmí v prostoru pro cestující žádné pevné součásti vytvářet nebezpečí vážného zranění. Účinkem nárazu se nesmí žádné dveře otevřít, po nárazu však musí být možné bez použití nástrojů otevřít takový počet dveří, aby všichni cestující mohli včas opustit vozidlo.

Předpis EHK – R 33 se vztahuje na chování nosné konstrukce prostoru pro cestující, je-li vystavena čelnímu nárazu. Po čelním nárazu nezatíženého vozidla rychlostí 48,3 km/h na bariéru musí vnitřní prostor splňovat tyto požadavky: a) vzdálenost mezi dvěma příčnými rovinami, z nichž jedna prochází definovaným bodem R a druhá je nejzazším průmětem obrysu přístrojové desky, nesmí být po nárazu menší než 450 mm; b) vzdálenost od průsečíku příčné roviny jdoucí bodem R a přímkou, která je průsečnicí vodorovné roviny procházející středem brzdového pedálu a svislé roviny procházející středem sedadla průsečíku této přímky s přední stěnou prostoru pro cestující nesmí po nárazu být menší než 650 mm. Dále se nárazem stanoví body, ve kterých příčná vodorovná osa procházející středem pedálu provozní dvěma svislými podélnými rovinami procházejícími týmiž průsečíky. Tato vzdálenost nesmí být u žádného z předních míst k sedění menší než 250 mm. Vzdálenost mezi podlahou a střechou se určuje podél svislice procházející bodem R a nalézající se v podélné rovině vedené středem každého předního místa k sedění; po nárazu nesmí být tato vzdálenost menší o více než 10 %. Po zkoušce nesmí opět žádná tuhá součást v prostoru pro cestující vytvářet nebezpečí vážného poranění osob cestujících ve vozidle. Kromě toho se boční dveře vozidla nesmějí vlivem nárazu samovolně otevřít, ale po nárazu musí být možnost otevřít je bez použití nástrojů.

Předpis EHK – R 34 hlavním požadavkem je, aby po předepsané zkoušce čelním nárazem na bariéru a při zkoušce nárazem zezadu došlo jen k nepatrnému úniku kapaliny z palivové soustavy, v případě trvalého úniku nesmí jeho velikost přesáhnout 30 g/min a nesmí dojít k požáru, který by se udržoval palivem. Dále tento předpis specifikuje provedení palivové soustavy, elektrické instalace a vlastní nádrže.

Předpis EHK – R 36 se týká podstatných částí autobusů a autokarů, např. rozdělení zatížení, pevnosti struktury, ochrany proti ohni, prostoru motoru i palivové nádrže, dveří a přístupu k nim, manévrovatelnosti, prostoru pro řidiče, pevnosti sedadel a jejich úchytů.

Předpis EHK – R 43 stanovuje podmínky pro zkoušení tříštivosti, mechanické pevnosti, odolnosti vůči prostředí, optické vlastnosti a odolnost vůči ohni pro vozidlová skla.

Předpis EHK – R 44 stanoví zásady pro montáž zadržovacích systémů pro děti. Účinky zařízení na dětský organismus se ověřují zkušebními figurínami, které představují děti ve věku 9 měsíců, 3, 6 a 10 let. Figuríny mají přesně stanovené rozměry a hmotnosti samostatných částí; skelet tvoří kombinace kovu a polyesteru, tělo je převážně z litého polyuretanu.

Předpis EHK – R 58 stanovuje rozměry pro ochranné zařízení proti podjetí.

Předpis EHK – R 61 platí pro vnější výčnělky před zadním panelem kabiny nákladních vozidel kategorii N1, N2 a N3.

Předpis EHK – R 66 stanovuje podmínky pro homologaci velkých autobusů z hlediska pevnosti jejich nosné konstrukce. Provádějí se zkoušky převrácením úplného vozidla, zkouška převrácením části vozidla, zkouška převrácením části karoserie a zkouška nárazem kyvadla na část karoserie. Předpis také stanovuje zásady výpočtu pevnosti na základě matematického modelu.

Předpis EHK – R 71 platí pro pole výhledu řidiče zemědělského traktoru v rozsahu 180°.

Předpis EHK – R 80 stanovuje požadavky pro homologaci sedadel autobusů a těchto autobusů z hlediska pevnosti sedadel a jejich úchytů. Provádějí se zkoušky sedadel a zkoušky jejich kotevních úchytů. Zkoušky jsou statické a dynamické. Jsou určeny druhy a frekvenční charakteristiky přístrojů užitých při zkouškách, podle normy ISO pro nárazové zkoušky. Je definována třírozměrná figurína sloužící k určení bodu H a skutečného úhlu torza pro místa k sezení v motorových vozidlech.

Předpis EHK – R 93 stanovuje podmínky pro přední ochranná zařízení proti podjetí, jako jsou tvar, rozměry, připevnění, materiály a značení.

Předpis EHK – R 94 stanovuje podmínky pro homologaci vozidel z hlediska ochrany cestujících při čelním nárazu vozidla. Platí od roku 199. Určuje zkušební metodiku pro zkoušku čelním nárazem na bariéru, při které se používá zkušební figurína HYBRID 3. Rychlost vozidla v okamžiku nárazu musí být 56 +0/-2 km/h. Vozidlo najíždí na čelní bariéru (hmotnost min. 70 t), která je kolmá na směr pohybu zkoušeného vozidla. Pokud vozidlo vyhoví předepsaným biomechanickým limitům při zkoušce provedené vyšší rychlostí, pak se výsledek zkoušky považuje za splňující požadavky.

Předpis EHK – R 95 obsahuje jednotná ustanovení pro homologaci vozidel z hlediska ochrany cestujících při bočním nárazu vozidla. Zkouška se provádí nárazem pohyblivé bariéry na bok vozidla. Rychlost této bariéry v okamžiku nárazu musí být 50 ±1 km/h. Pokud vozidlo vyhoví předepsaným biomechanickým limitům, při zkoušce provedené vyšší rychlostí, pak se výsledek zkoušky považuje za splňující požadavky. Hmotnost bariéry je 950 ± 20 kg, rozchod kol vozíku 1500 ± 10 mm, rozvor 3000 ± 10 mm. Používá se zkušební figurína EUROSID.

Předpis EHK R-107 stanovuje podmínky pro homologaci dvoupodlažních autobusů, které jsou odvozeny z Předpisu R 36 pro jednopodlažní autobusy.

Na **obr. 6** a **obr. 7** jsou příklady dvou testů podle severoamerických a švédských předpisů.

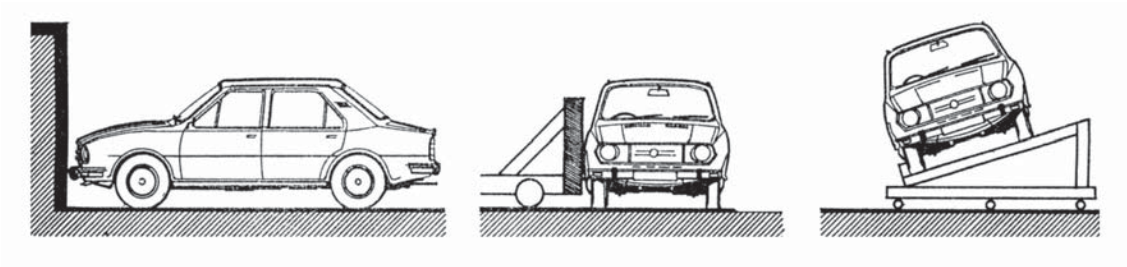

Obr. 6 Schematické znázornění požadavků normy FMVSS č. 208 (vůz v pohotovostní hmotnosti + hmotnost zavazadel + hmotnost figurín): a – náraz kolmo pod úhlem 30° z rychlosti 30 mil/h, tj. 48,2 km/h, figuríny umístěny na předních místech k sezení: HIC ≤ 1000, ares ≤ 60g, F ≤ 2250 lb; b – náraz vozíku do boku zkoušeného vozidla rychlostí 20 mil/h, tj. 36,2 km/h, HIC ≤ 1000, ares < 60g; c – zkouška převrácením vozidla: zkušební vozík zpomalen z rychlosti 30 mil/h na 0 na dráze menší než 3 stopy (0,913 m), figurína umístěna na vnějším, níže položeném místě k sezení musí být zadržena ve vnitřním prostoru pro cestující. Pro zkoušky a), b) platí: t < 3 ms.

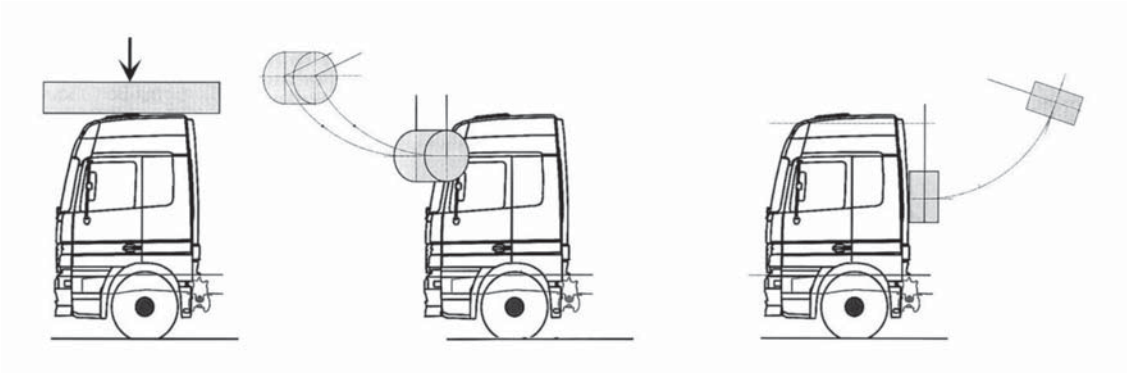

Obr. 7 Tři testy pro pevnost kabiny řidiče podle švédských předpisů

Pevnostní zkoušky EHK jsou zaměřeny zejména na následující místa vozidla:
- kotevní místa bezpečnostních pásů
- sedadla a opěrky hlavy
- posouzení vnitřních výčnělků
- náraz torzem na volant
- zařízení proti podjetí
- pohlcování energie (náraz hlavou)
- zámky a závěsy dveří
- kvazistatické tlačení na dveře
- kvazistatické tlačení na střechu
- pevnost ochranných rámů (FIA)
- tažná zařízení
- palivové nádrže
- kmitající únavové namáhání

Zkoušky pasivní bezpečnosti

Výzkum silničních nehod a jejich analýza je v souvislosti s bezpečností vozidla důležitou vědní oblastí. Toto vyšetřování poskytuje informace o nejčastějších druzích nárazů, při jakých rychlostech k nim dochází, které části těla jsou nejčastěji poraněny. Analýzou dopravních nehod lze také získat přehled o účinnosti různých bezpečnostních opatření na vozidle (porovnáním následků nehod před a po zavedení bezpečnostních prostředků). Mechanismus poranění a mechanická odolnost lidského těla je předmětem biomechaniky.

Zkoušky pasivní bezpečnosti se řídí přesnými požadavky předpisů EHK – OSN, takže výsledky práce všech evropských zkušeben jsou jednotné a vzájemně srovnatelné. V České republice se výzkumnou a vývojovou činností v oblasti zkoušení pasivní bezpeč¬nosti zabývá zejména Ústav pro výzkum motorových vozidel v Praze, který má pro tyto účely speciální zkušebnu a získal statut mezinárodní homologační zkušebny EHK – OSN. Zkoušky prováděné v této zkušebně a protokoly vydané o těchto zkouškách i homologační osvědčení, mají platnost po celé Evropě.

Z hlediska zákonodárství jsou požadavky na pasivní bezpečnost stanoveny v ČR Zákonem č. 38/1995 Sb. „O technických podmínkách provozu silničních vozidel na pozemních komunikacích" a vyhláškou č. 102/1995 Sb. „O schvalování technické způsobilosti a technických podmínkách provozu vozidel na pozemních komunikacích" a homologačními předpisy Evropské hospodářské komise OSN (EHK,

ECE = Economic Commision of Europe). V zemích Evropské unie (EU) navíc platí směrnice Evropské společnosti (ES), do roku 1993 směrnice Evropské hospodářské společnosti (EHS, EEC = European Economic Community). Důležité jsou také předpisy a normy USA (FMVSS = Federal Motor Vehicle Safety Standard), které v některých případech daly impuls k vypracování předpisů EHK.

Mezinárodní předpisy EHK – OSN obsahují řadu předpisů z této oblasti, jejichž požadavky musí vozidla splnit, aby mohla být v rámci smluvních stran Ženevské dohody („O přijetí jednotných podmínek pro homologaci (tj. ověřování shodnosti) a o vzájemném uznávání homologace výstroje a součástí motorových vozidel" – 1958) připuštěna do silničního provozu. Tyto homologační předpisy nespecifikují přímo konstrukční řešení, ale požadují předepsané účinky a vlastnosti.

Jednotná ustanovení pro homologaci se týkají podle povahy věci buď jednotlivých konstrukčních skupin, které se zkoušejí samostatně a mohou se montovat na různá vozidla (homologační zkouška se provádí přímo na součásti vozidla) nebo se týkají vozidel jako celku (homologační značka je pak vyznačena na homologačním štítku vozu). Příslušné předpisy EHK – OSN jsou číslovány chronologicky. Obsahují kromě formálních ustanovení pro schvalování zejména pevnostní, životnostní a funkční technické specifikace a podrobnou zkušební metodiku, která zahrnuje zejména statické či dynamické destrukční zkoušky za předepsaných podmínek a na předepsaném zkušebním zařízení. Splnění homologačních předpisů se úředně ověřuje v autorizovaných zkušebnách kterékoli z členských států, které se svým dobrovolným přistoupením k předpisu zavázaly, že jsou ochotny připustit do provozu jen vozidla, která získala tzv. evropskou homologační značku (obr. 9) v některé z autorizovaných zkušeben. V České republice jsou tyto mezinárodní homologační zkušebny:
– Ústav pro výzkum motorových vozidel – Consulting a.s. Praha (ÚVMV);
– Ústav silniční a motorové dopravy, a.s., Praha (ÚSMD);
– Institut gumárenské technologie a testování a.s., Zlín (IGTT);
– Státní zkušebna zemědělských, potravinářských a lesnických strojů (SZZPLS);
– Elektrotechnický zkušební ústav, Praha (EZÚ).

Velká část předpisů EHK – OSN je zaměřena na zajištění vnitřní pasivní bezpečnosti posádky. To tkví ve skutečnosti, že v této oblasti byly zatím nejnaléhavější problémy, a že odpovídajícími bezpečnostními opatřeními je možno nejrychleji zlepšit bilanci nehod.

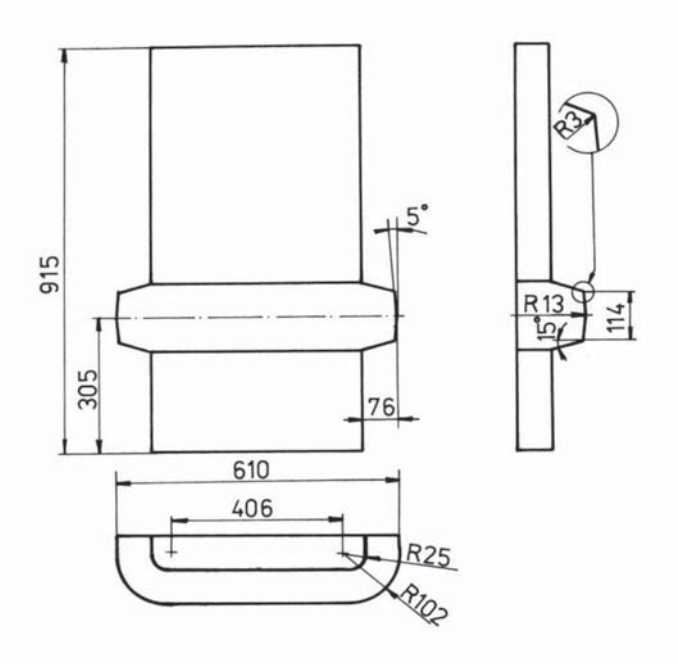

Obr. 8 Ocelový nárazový blok pro zkoušení nárazníkových systémů podle Předpisu EHK – R 42

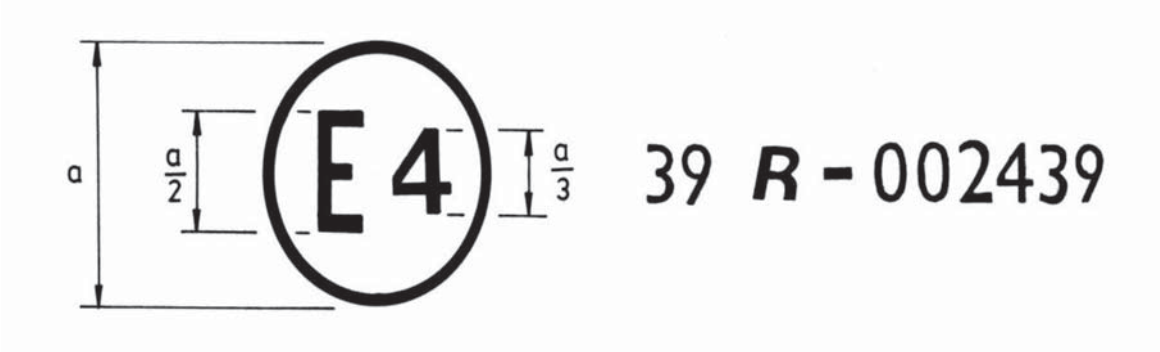

Obr. 9 Homologační znak EHK na motorovém vozidle (a = min. 8 mm); číslice v kruhu označuje pořadové číslo země; dvojčíslí před R značí číslo homologačního předpisu, první dvě číslice za R identifikují konkrétní schválení a zbývající číslice udávají číslo homologačního protokolu

Pro hodnocení vozidel z hlediska ochrany cestujících při nárazu vozidla se používají různé nárazové zkoušky (crash testy). Tyto zkoušky mají simulovat srážky vozidel, jako je čelní srážka, boční srážka a srážka zezadu. Názvosloví pro srážky vozidel udává norma ISO 6813-81 (ČSN 30 0040), (obr. 10). Pro zkoušku nárazu zepředu platí v Evropě Předpis EHK – R 95.

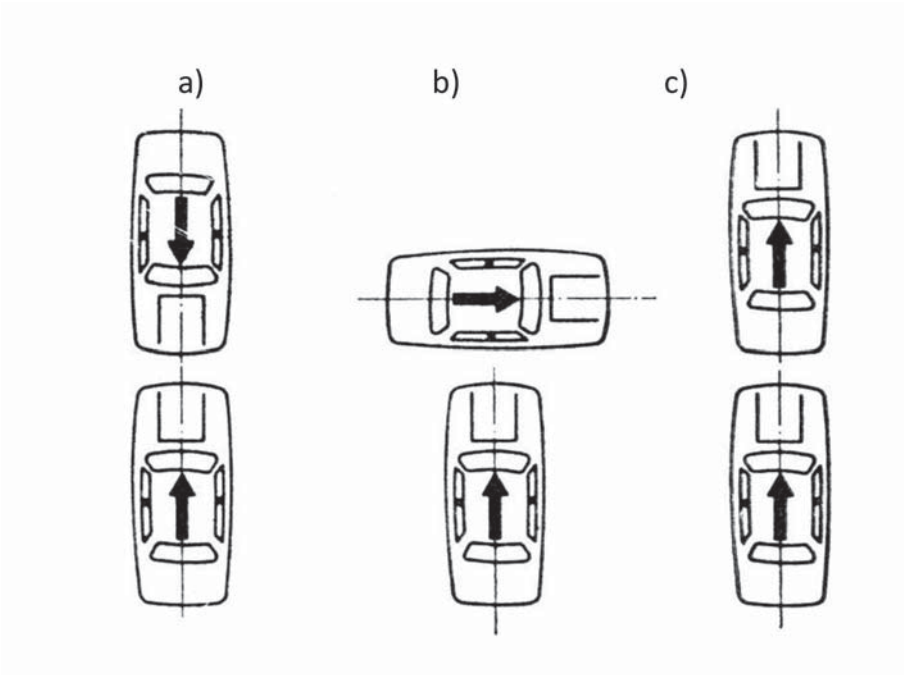

Obr. 10 Srážky vozidel dle ČSN 30 0040, ISO 38 94: a – čelní srážka; b – boční srážka; c – srážka zezadu

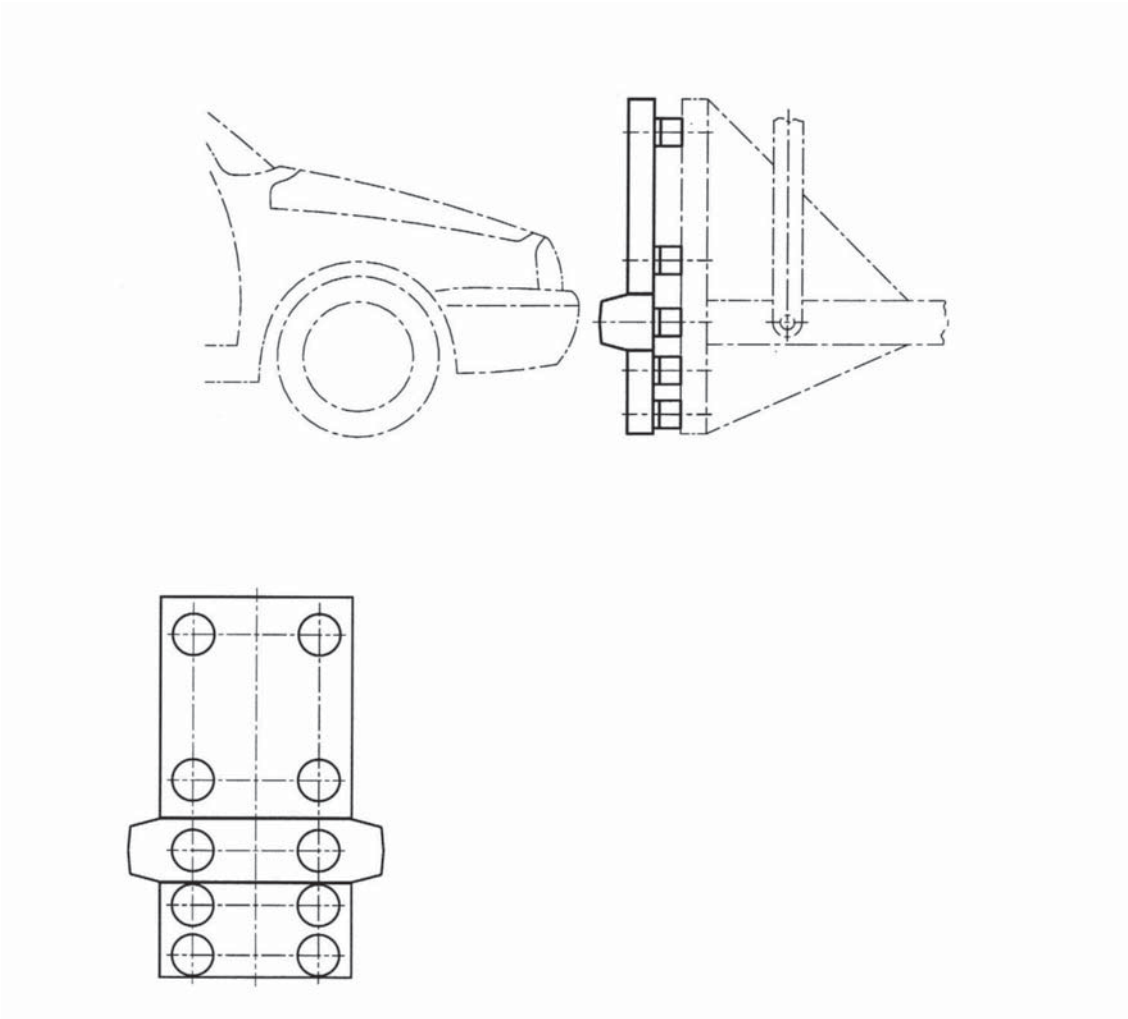

Obr. 11 Zařízení pro kyvadlovou zkoušku nárazníku podle předpisu EHK – R 42 vybavené trojrozměrným siloměrným zařízením (KISTLER)

Bariéra podle Předpisu EHK R-33 je tuhá (železobetonová) s čelní šířkou nejméně 3m a výškou 1,5 m. U zkoušky 7čelního nárazu podle Předpisu R 94 se používá bariéra, jejíž čelo je kolmé na směr pohybu narážejícího vozidla, avšak vozidlo překrývá čelo bariéry jen 40% své šířky **(obr. 12)**. Čelo bariéry není tuhé, ale má deformační strukturu s definovanými deformačními charakte¬ristikami.

Pro zkoušku bočního nárazu podle Předpisu EHK-R 95 se používá pohyblivá bariéra **(obr. 13)**. Rychlost bariéry v okamžiku nárazu má být 50 km/hod. Biomechanické limity pro zkoušku bočního nárazu jsou na **obr. 14**.

K testování vozidel z hlediska odolnosti při srážkách se používají také nárazové zkoušky s tzv. přesazenou bariérou (offset – crash, **obr. 15**). Průběh kolize a vzhled deformace pro různé druhy nárazů znázorňuje **obr. 16.**

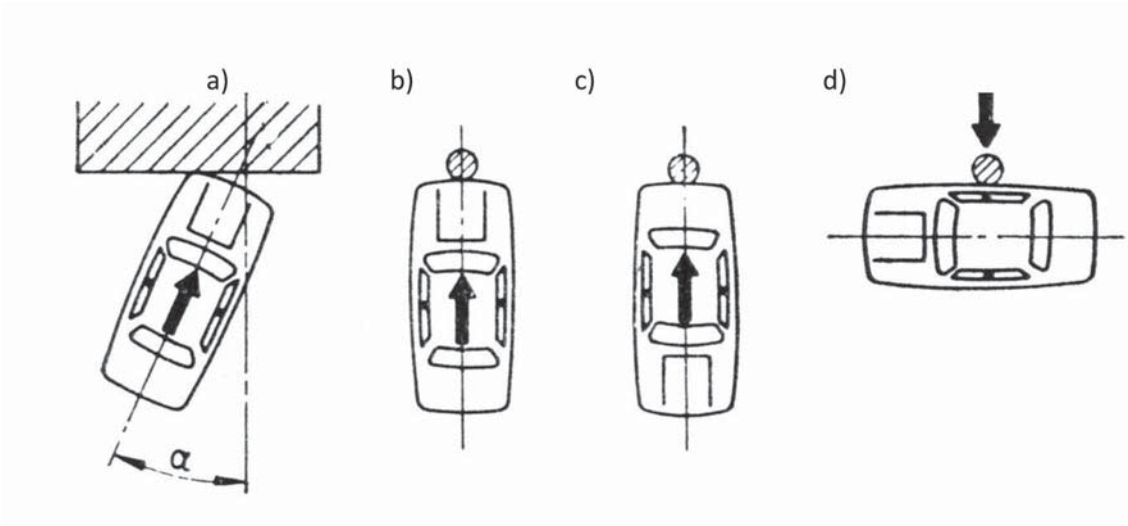

Obr. 12 Úhel srážky vozidel dle ČSN 30 0040, ISO 38 94: a – šikmo; b – podélně (čelní srážka); c – podélně (srážka zezadu); d – kolmo

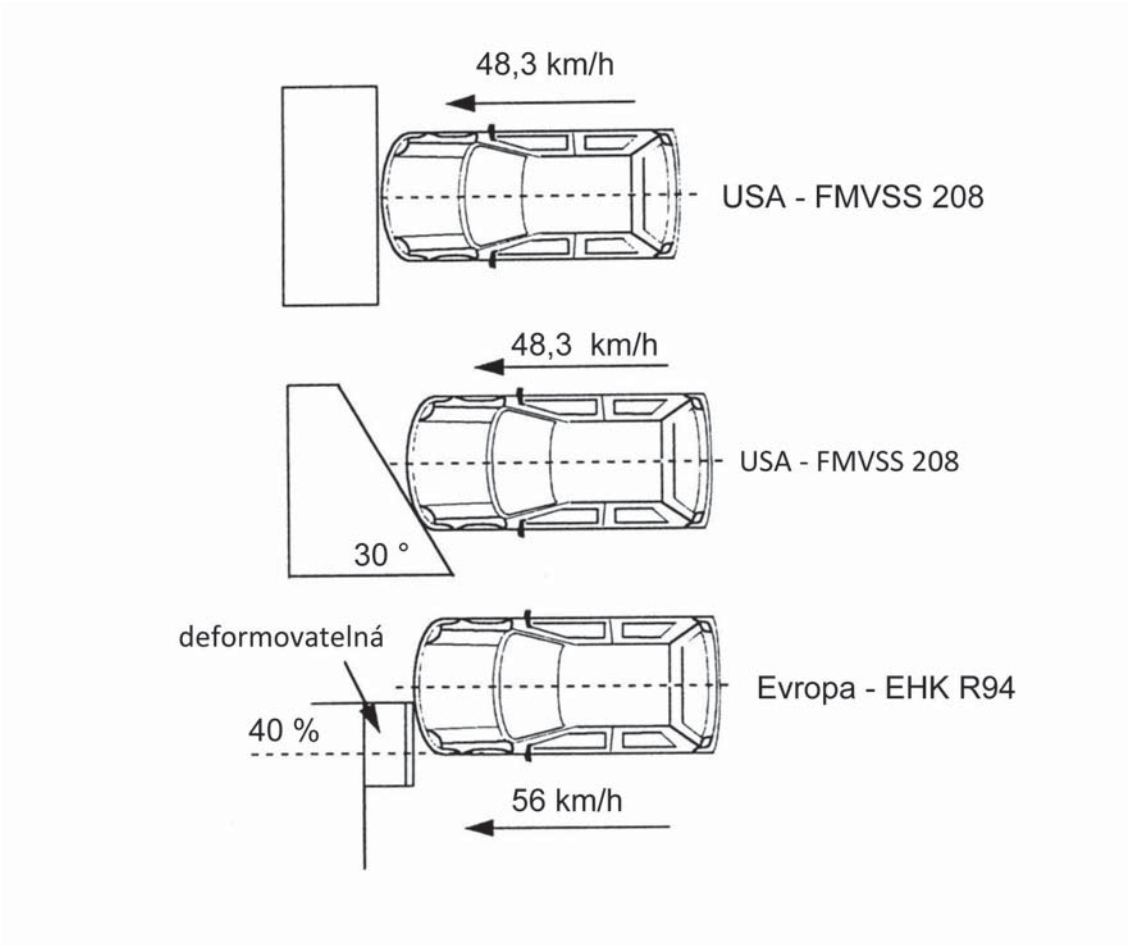

Obr. 13 Metody pro zkoušku čelního nárazu používané v USA a v Evropě

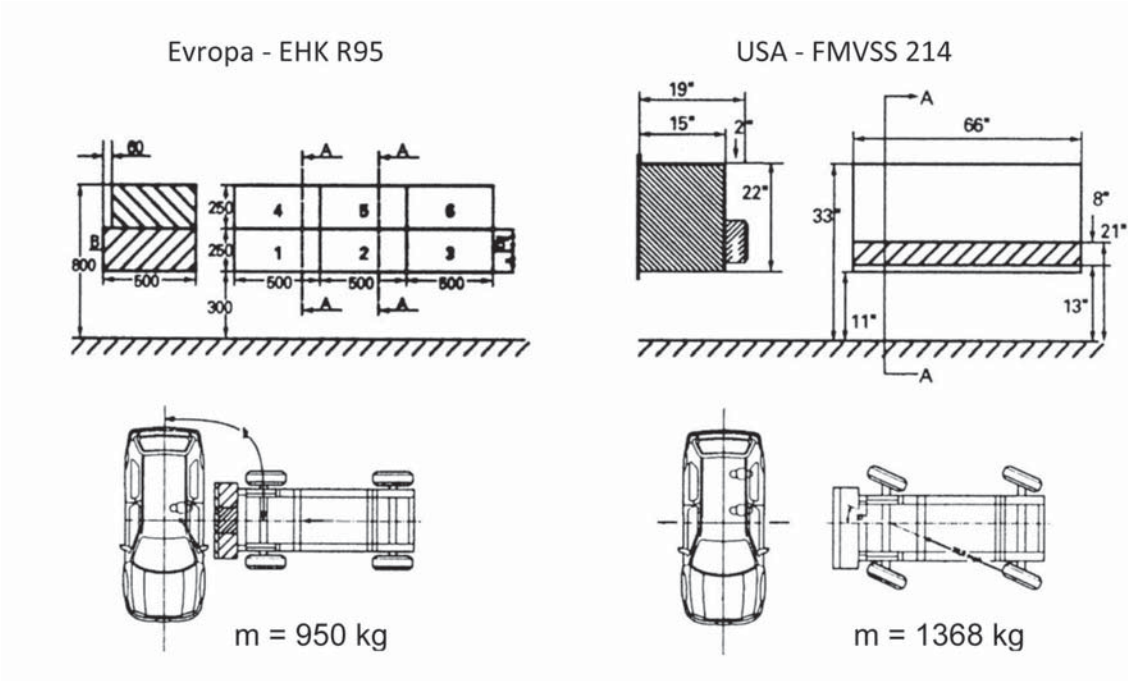

Obr. 14 Zkušební zařízení pro zkoušku bočního nárazu používané v Evropě a USA

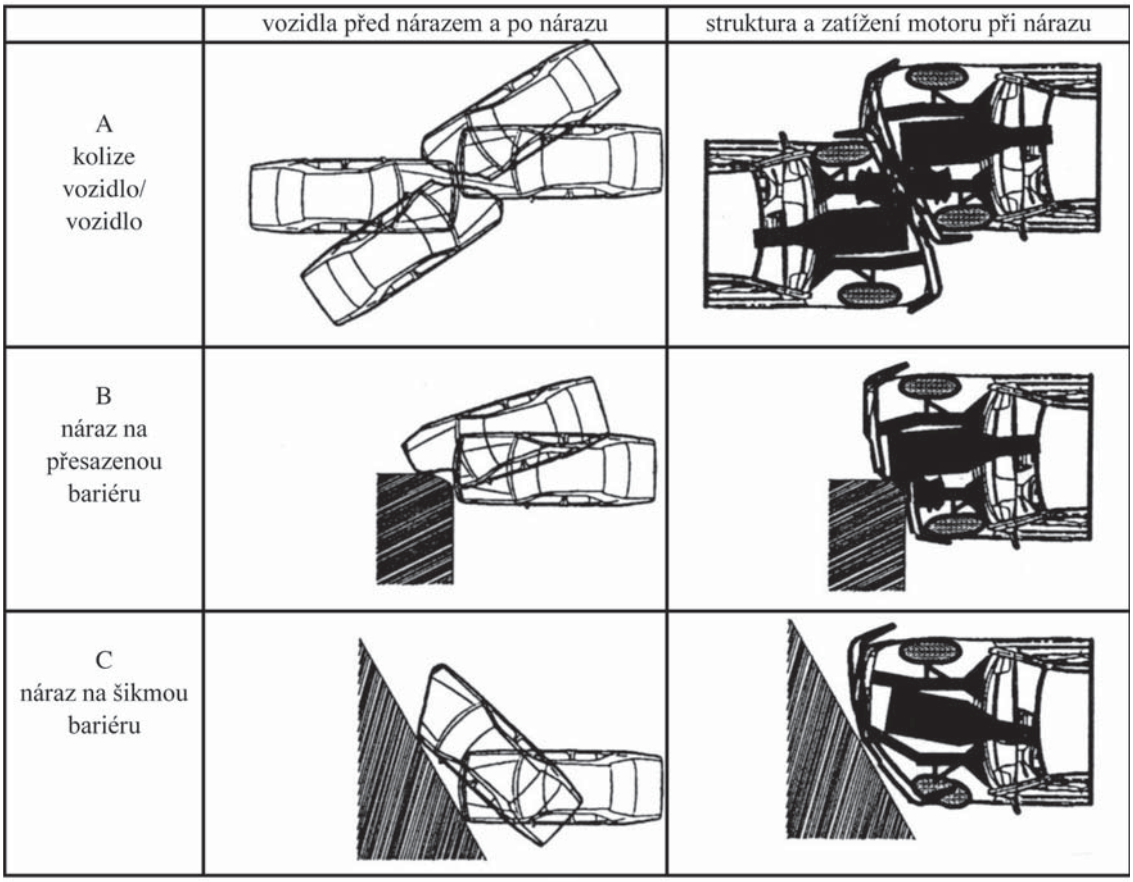

Obr. 15 Průběh kolize a vzhled deformace pro různé typy nárazů: A – test vozidlo – vozidlo; vozidlo proti bariéře přesazené (offset) o 40%; C – vozidlo na šikmou bariéru – 30° [ATZ 1993, č. 3]

Homologační zkoušky pasivní bezpečnosti slouží k ověření limitů stanovených zákonnými předpisy. Kromě těchto zkoušek se provádí různé vývojové a výzkumné zkoušky pasivní bezpečnosti s cílem optimalizovat strukturu vozidla tak, aby vozidlo zaručovalo co největší naději na přežití v případě nehody.
Mezi nejvíce používané zkoušky pasivní bezpečnosti patří: čelní srážka dvou vozidel, boční náraz jednoho

vozidla na druhé, šikmé nárazy dvou vozidel, náraz jednoho vozidla na pevnou bariéru (výzkum deformačních vlastnosti přídě, účinnost bezpečnostních pásů aj. - k tomu účelu se používají speciální figuríny vybavené snímači zrychlení; přenos měřených dat nejčastěji způsobem PCM - telemetrie), nájezd vozidla na šikmý můstek a několikanásobné převrácení.

Při bariérových zkouškách čelního nárazu pohání motor nekonečné lano, na kterém je zaklínováno zrychlované vozidlo **(obr. 16)**.

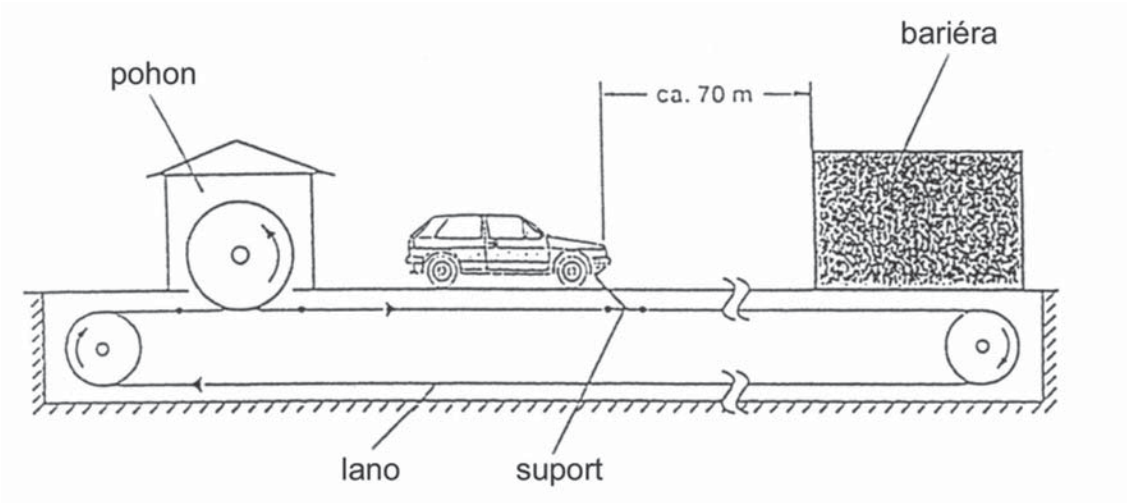

Obr. 16 Princip pohonu lana pro bariérové zkoušky

Nárazová bariéra bývá zpravidla z železobetonu vyplněného pískem, **obr. 17**. V blízkosti bariéru je umístěno měřící zařízení a kamery pro záznam zkoušky, **obr. 18**.

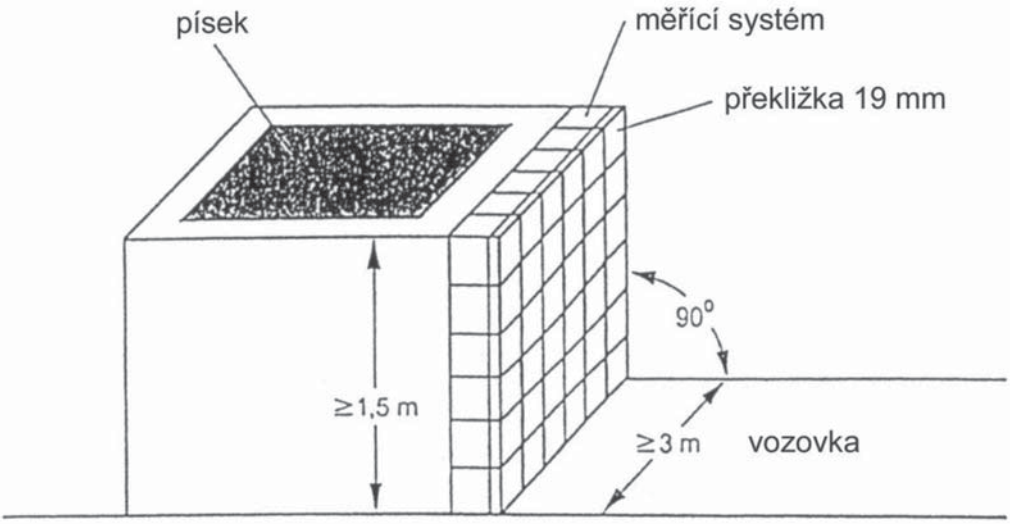

Obr. 17 Schéma nárazové bariéry

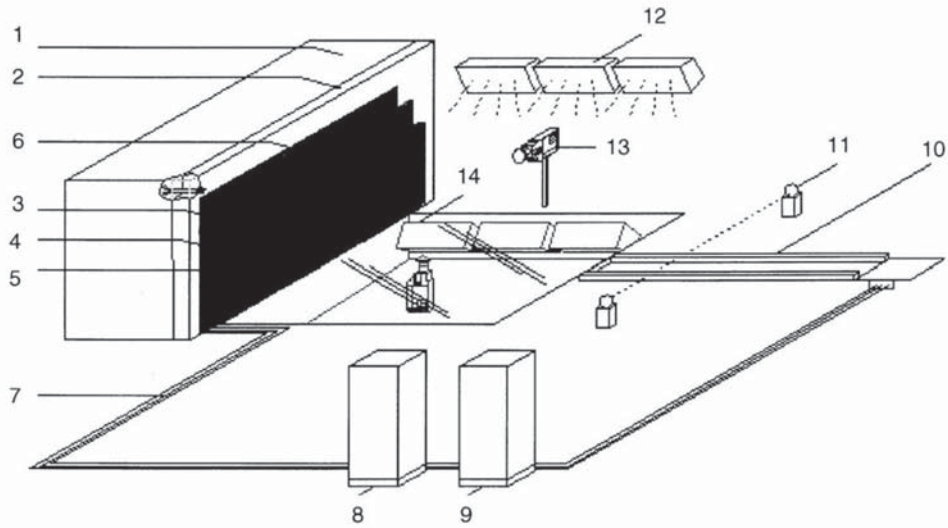

Obr. 18 Zařízení pro nárazové zkoušky na bariéru: 1 – železobetonový blok; 2 – vložená deska; 3 – siloměrná deska; 4 – piezoelektrické buňky; 5 – krycí desky; 6 – zesilovače; 7 – kabely; 8 – zpracování signálů; 9 – řízení systému; 10 – akcelerační systém; 11 – spouštěcí zařízení; 12 – osvětlení; 13 – vysoko-rychlostní kamera; 14 – pozorovací jáma

Biomechanika

Biomechanika buduje své pozice na zkušenostech z experimentů, z analýz mechanismů nehod, shromažďuje údaje o únosných tolerancích lidských tkání, orgánů a jejich seskupení při zatíženích, jimž jsou vystaveny při dopravních nehodách (rázy, vymrštění, zbrzdění, zrychlení, komprese, švihy apod.).

Sleduje řadu faktorů, především: špičkové zpomalení a zrychlení; střední zrychlení; výsledné zrychlení; dobu trvání zrychlení; změny hodnot zrychlení v závislosti na čase; lokalizaci sil působících na tělo řidiče; rozdělení sil na ploše těla; závislost síly a dráhy; závislost síly a času; funkční charakteristiku sil rezonanci organismu.

Mezi nejdůležitější biomechanická kritéria patří: maximální zatížení člověka při zpoždění; poranění hlavy s průměrnými a kritickými hodnotami pevnosti lebky a odolnosti mozku vůči poranění; poranění hrudníku a některých vnitrohrudních orgánů; poranění vnitrobřišních orgánů; hraniční hodnoty pevnosti obratlů, páteře a pánve, rozsah a kritické hodnoty pevnosti kostní pánve.

Mezi průkopníky biomechaniky patří J. P. Stapp (USA), který již v letech 1946 až 1958 prováděl rázové zkoušky na zvířatech, dobrovolnících a především sám na sobě. Získal kritéria, která se stala odrazovým můstkem pro konstruktéry nadzvukových letadel, raket a automobilů.

Zranění hlavy je nejčastější a také nejnebezpečnější důsledek nárazu. Ke zranění hlavy dochází při více než 70% dopravních nehod a je také nejčastější příčinou smrti. Limity pro špičkové zatížení hlavy (lidského mozku) byly určeny na základě WSU – křivky (Wayne State University), která udává translační zpoždění hlavy v závislosti na době účinku (**obr. 25**). Tato křivka byla stanovena podle výsledků experimentálních čelních nárazů hlavy lidských mrtvol a pokusných zvířat na tvrdý, rovný povrch. Hodnoty nad WSU – křivkou se považují za životunebezpečné, hodnoty pod křivkou za únosné. Přestože tato křivka platí pouze pro čelní náraz hlavy na rovnou plochu, byl na jejím základě stanoven limit 80 g po dobu trvání 3 ms pro špičkové zpoždění hlavy i v ostatních směrech.

Ke klasifikaci závažnosti poranění v jednotlivých oblastech těla se používá stupnice AIS americké společnosti při automobilní lékařství, tab. Celková míra závažnosti úrazu OAIS (Overall Abbreviated Injury Scale) se získá z traumatologického vyhodnocení všech jednotlivých zranění (traumatologie = úrazové lékařství).

Nepostradatelnými se staly údaje o kritické pevnosti tkání, orgánů a jejich seskupení (hlava, trup, končetiny apod.).

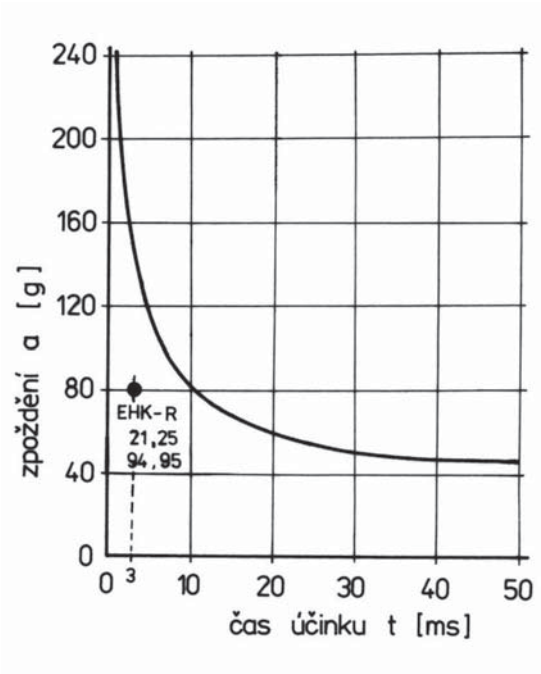

Obr. 25 Hranice snesitelnosti v závislosti na době účinku pro lidský mozek tzv. WSU – křivka zpoždění

Podíl lékařské vědy na snížení následků dopravních nehod tak přerostl přes zajištění rychlé první pomoci a rychlé odborné operačně oživovací a léčebné péče až do samého počátku konstrukce nových dopravních prostředků.

Biomechanika buduje své pozice na zkušenostech z experimentů, z analýz mechanismů nehod, shromažďuje údaje o únosných tolerancích lidských tkání, orgánů a jejich seskupení při zatíženích, jimž jsou vystaveny při dopravních nehodách (rázy, vymrštění, zbrzdění, zrychlení, komprese, švihy apod.).

Se zřetelem k WSU – křivce a odhadu nebezpečí poranění byl experimentálně určen index zatížení SI (Severity Index). Na rozdíl od kritéria špičkového zpoždění hlavy (ar = 80 g/3 ms) stanovuje SI – index hodnotu SI = 1000 jako hranici pro přežití při vnitřním poranění hlavy.

Skutečná hodnota tohoto indexu se vypočítá ze vztahu

$$\mathrm{SI} = \int_0^t a_r^{2,5}\, dt,$$

kde a_r [g] je výsledné zpoždění

$$a_r = \sqrt{a_x^2 + a_y^2 + a_z^2}$$

a čas t [s] znamená konec nárazu. Zpoždění ve směrech souřadných os x, y, z se měří při nárazových zkouškách snímači zrychlení umístěných na těle zkušební figuríny.

Základní biomechanická kritéria pasivní bezpečnosti silničních vozidel uvádějí Předpisy EHK – R 94 (čelní náraz vozidla) a Předpis EHK – R 95 (boční náraz vozidla). Pro měření zatížení se používají zvláštní figuríny – pro čelní náraz HYBRID 3, pro boční náraz EUROSID Ve Spojených státech se používá figurína podle normy FMVSS č. 208, **obr. 26**.

Biomechanické kritérium hlavy HPC (head performance criterion) nesmí při zkoušce nárazu přesáhnout hodnotu 1000 a výsledné zrychlení hlavy nesmí přesáhnout 80 g po dobu delší než 3 ms. Při zkoušce bočního nárazu HPC ≤ 1000, nedojde-li k nárazu hlavy, nemusí se HPC měřit ani počítat.

Biomechanické kritérium šíje (NIC) a kritérium stehenní kosti (FFC) nesmí přesáhnout hodnoty uvedené v Předpisu EHK – R 94. Při zkoušce čelního nárazu vozidla nesmí ohybový moment šíje okolo osy přesáhnout 57 Nm, biomechanické stlačení hrudníku (ThCC) nesmí přesáhnout 50 mm, kritérium stlačení holenní kosti (TCFC) musí být menší než 8 kN.

Kritérium měkké tkáně hrudníku VC (vision criterion), VC ≤ 1,0 m/s (platí pro čelní a boční náraz podle Předpisů EHK – R 94, 95).

Při zkoušce bočního nárazu se používá kritérium deformace žeber RDC (rib deflection criterion), přičemž RDC ≤ 42 mm. Biomechanické kritérium pánve, tj. maximální zatížení stydkých kostí PSPF (pubic symphysis peak force), PSPF ≤ 6 kN. Maximální zatížení břicha APF (abdomen peak force), APF ≤ 2,5 kN.

Pro posouzení zranění hlavy se používá dále index zatížení hlavy HIC (Head Injury Criterion), pro který platí vztah

$$HIC = \left[\frac{1}{t_2 - t_1} \int_{t_1}^{t_2} a_r dt \right]^{2,5} \cdot (t_2 - t_1)_{max},$$

kde a_r [g] je opět výsledná hodnota zpoždění hlavy a t_1, t_2 [s] jsou doby, mezi kterými leží maximum indexu HIC. Pro speciální případ obdélníkového skokového průběhu zpoždění je $t_1 = 0$ a $t_2 = t$, tzn. HIC = SI. Pro jiné průběhy zpoždění se hodnoty HIC a SI liší. Index HIC = 1000 je podle normy FMVSS 208 mezní hodnotou zranění hlavy. Předpisy EHK – R 94, 95 používají kritérium HPC (head performance criterion) HPC ≤ 1000. Novější literatura udává mezní hodnotu HPC = 1500.

Dalším kritériem přežití je dostatečně velký prostor, do kterého se po nárazu vejde celé tělo, aiž by došlo k újmě na zdraví. Předpis EHK – R 29 definuje rozměry figuríny pro ověřování prostoru pro přežití v kabině nákladního automobilu. Jsou stanoveny požadavky na vnitřní prostor při čelním nárazu osobního automobilu rychlostí 48,3 km/h na pevnou bariéru.

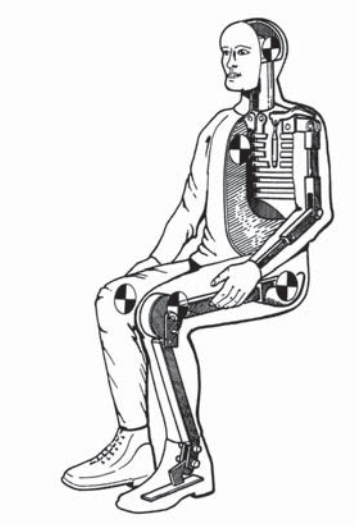

Obr. 26 Zkušební figurína pro měření biomechanických limitů podle normy USA FMVSS 208

30/2013

Pojistné rozpravy vycházejí zpravidla jednou až dvakrát ročně (bez nároku na periodicitu) v nákladu 500 výtisků. Redakce přijímá statě a pojednání vědeckého a teoretického charakteru se vztahem k pojištění, zajištění, zábraně škod, případně i k dalším navazujícím disciplínám.

Vydavatel: Česká asociace pojišťoven

Odpovědná osoba: Marcela Kotyrová
Na Pankráci 1724/129/budova Gemini B/, 140 00 Praha 4
Tel.: +420 222 350 164, fax: +420 221 413 400
e-mail: pojistne.rozpravy@cap.cz
Internet: www.cap.cz

Redakční kruh:
Ing. Žaneta Boučková, Ph.D., prof. Ing. Jaroslav Daňhel, CSc., prof. Ing. Eva Ducháčková, CSc., Ing. Filip Holý, Ph.D., Ing. František Kalouda, CSc., MBA, prof. JUDr. Marie Karfíková, CSc., Ing. Václav Křivohlávek, CSc., RNDr. Lucie Mazurová, Ph.D., Ing. Jaroslav Mesršmíd, CSc. (předseda), JUDr. Věra Škopová, Mgr. Jan Šváb, Ph.D., prof. Ing. Jaroslav Vostatek, CSc.

Redakční práce:
Mgr. Eva Trojanová

Grafická úprava a sazba: ENTRE s.r.o, Chodovecké náměstí 8, 141 00 Praha 4

Tisk: Printo, spol. s r.o., Ostrava

© Přetisk a rozmnožování povoleno jen se souhlasem redakce.

Cena: 250Kč

Do výroby předáno: únor 2013

Názory a hypotézy obsažené v jednotlivých autorských příspěvcích je třeba považovat za osobní postoje a přístupy autora, nikoliv za stanovisko instituce, kterou zastupuje nebo u které je zaměstnán, ani za stanovisko vydavatele, tj. České asociace pojišťoven, pokud není uvedeno jinak.